Системы петель



Петли Blum – это лучший выбор по многим причинам: высокое качество, простой монтаж, широкий ассортимент, большое количество специальных петель и привлекательный дизайн.

- BLUMOTION для мягкого и бесшумного закрывания мебельных дверей
- В петле CLIP top BLUMOTION встроен в чашку петли
- Для петель CLIP top по желанию можно использовать BLUMOTION как дополнительную деталь
- Простой монтаж и демонтаж благодаря испытанному механизму CLIP
- Широкий ассортимент, включающий необходимые петли для любой конструкции

CLIP top BLUMOTION – петли



Петля CLIP top BLUMOTION открывает новые горизонты: она сочетает в себе необычайную легкость движения и компактную форму. BLUMOTION встроен в чашку петли, что позволяет сохранить установочные размеры без изменений

CLIP top – петли



Проверенное временем классическое решение в ассортименте петель Blum сочетает в себе надежность, высокое удобство регулировки и монтажа и привлекательный дизайн. По желанию для дверей можно использовать BLUMOTION или TIP-ON

MODUL – петли



Простой монтаж двери к корпусу – плечо петли легко надвигается на ответную планку

Системы петель

Обзор

► CLIP top BLUMOTION / CLIP top – петли


Фотография

► CLIP top BLUMOTION / CLIP top – петли 98
►► Обзор 99
►► Обзор – петли 100
►► Обзор – угловые петли 134
►► Ответные планки 172
►► Подкладки 178
►► Аксессуары 179
►► Аксессуары – BLUMOTION для дверей 182
►► Аксессуары – TIP-ON для дверей 194
►► Монтаж, демонтаж и регулировка 200

► MODUL – петли


Фотография

► MODUL – петли 204
►► Обзор 205
►► Аксессуары 215
►► Монтаж, демонтаж и регулировка 218

CLIP top BLUMOTION открывает новые горизонты



У петель CLIP top BLUMOTION все необходимое внутри: BLUMOTION, наша технология для мягкого и бесшумного закрывания, встроена в чашку петли.

- Со встроенным BLUMOTION
- Есть переключатель для деактивации
- Бесступенчатая регулировка в трех плоскостях
- Можно использовать с любыми ответными планками CLIP
- Устанавливается и снимается без инструментов
- Сочетает в себе испытанную технологию CLIP с креплениями чашки INSERTA, на саморезах или под пресс
- В продаже имеются специальные петли, например, для алюминиевых рамок, профильных и угловых дверей



При необходимости BLUMOTION можно деактивировать



Испытанный механизм CLIP для легкого монтажа петель без инструментов



Крепление петли без инструментов возможно благодаря механизму INSERTA



Различные угловые петли от -50° до +50°



CLIP top BLUMOTION/CLIP top позволяет с легкостью осуществлять бесступенчатую регулировку в трех плоскостях



С BLUMOTION двери закрываются мягко и бесшумно, даже если захлопнуть их с силой



Мебель без ручек становится все более популярной во всех жилых помещениях. TIP-ON представляет собой механическую систему открывания дверей без ручек

► CLIP top BLUMOTION / CLIP top – петли

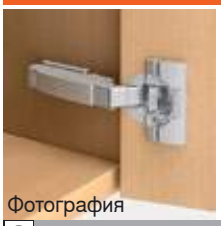
Фотография

►► Обзор – петли	100
►► Обзор – угловые петли	134
►► Ответные планки	172
►► Подкладки	178

а ►► Аксессуары


Фотография

Заглушка (плечо петли)	179	BLUMOTION для дверей	182
Заглушка на чашку петли	181	TIP-ON для дверей	194
Подъем чашки петли	181		
Саморезы и евровинты	180		
Сверло с ограничителем	180		
Амортизаторы	180		
Отвертки	181		

►► Монтаж, демонтаж и регулировка


Фотография

CLIP	200	BLUMOTION 973A – защелк-ся на петле	201
INSERTA	200	BLUMOTION 971A – в держателе, для накладных петель	201
CLIP top BLUMOTION – под пресс	200	BLUMOTION 970A – врезной, со стороны петли	202
Регулировка	200	BLUMOTION 970. – врезной, со стороны ручки	202
CLIP top BLUMOTION – деактивация	200	TIP-ON для дверей	203
Ограничитель угла открывания 86° – 70T3553	201		
Заглушка на чашку петли	201		

И Пиктограммы

	Только по запросу
а	Аксессуары
и	Общая информация
110°	Угол открывания
BLUMOTION	BLUMOTION для дверей
TIP-ON	TIP-ON для дверей
	По периметру
	Боковая
	Накладная дверь
	Полунакладная дверь
	Вкладная дверь
	Специальная конструкция
	Под фальшпанель

	Петля для складных дверей
	Угловая петля, вкладная
	Угловая петля, полунакладная
	Угловая петля, накладная
	Угловая петля, макс. наложение
	Угловая петля, встык
	Петля с прямым плечом
	Петля с изгибом 9.5 мм
	Петля с изгибом 18 мм
	Чашка INSERTA
	Чашка на саморезах
	Чашка под пресс
	Чашка под пресс – установка только матрицей

	Пластина CRISTALLO
min. 20	Мин. длина саморезов
	Прямая ответная планка
	Крестообразная ответная планка
	Подкладки
	Заглушка (плечо петли)
	Проектирование
	Монтаж, демонтаж и регулировка

Системы петель

И

► CLIP top BLUMOTION / CLIP top – петли

►► Обзор – петли

Виды петель	CLIP top BLUMOTION	CLIP top С пружиной	CLIP top Без пружины	Конструкция	Крепление чашки
►► Стандартная конструкция					
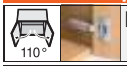 Петля 110° 102	■	■	■		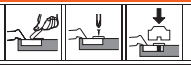
 Специальная петля 110° 104	■	■	■		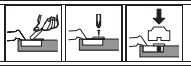
 Петля 107° 106		■	■	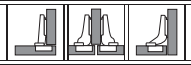	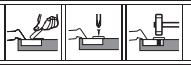
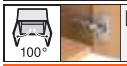 Петля CLIP 100° 108		■	■		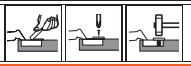
►► Петля с широким углом открывания					
 Петля 155° Нулевое вхождение 110		■	■		
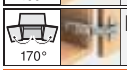 Петля 170° 114		■	■		
►► Профильные двери					
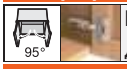 Петля для профильных дверей 116	■	■	■		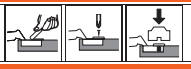
►► Под фальшпанель					
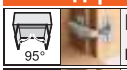 Петля под фальшпанель, вкладная 118	■		■		
 Петля под фальшпанель, накладная 120	■				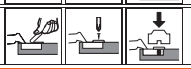
►► Алюминиевые рамки					
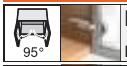 Петля для алюминиевых рамок CLIP top BLUMOTION 95° 122	■				
 Петля для алюминиевых рамок 95° 124		■	■		
►► Петля для стеклянной двери					
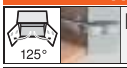 Петля CRISTALLO 126		■	■		
 Петля для стеклянных дверей 128		■			
►► Петля для двери с рамкой					
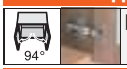 Петля Мини 130		■			
►► Петля для углового шкафа					
Петля для складных дверей 132		■			
►► Угловая петля – стандартная					
Угловая петля +45° I, полунакладная 136	■		■		
Угловая петля +45° II, накладная 138	■		■		
Угловая петля +45° III, полное наложение 140	■		■		
Угловая петля +30° II, накладная 142	■		■		
Угловая петля +30° III, полное наложение 144	■		■		
Угловая петля +20° II, накладная 146	■		■		
Угловая петля +15° III, полное наложение 148	■		■		
Угол установки петли ±5° 150	■	■	■		
Угловая петля -15° III, полное наложение 152	■		■		
Угловая петля -30° III, полное наложение 154	■		■		

Виды петель		CLIP top BLUMOTION	CLIP top С пружиной	CLIP top Без пружины	Конструкция			Крепление чашки		
►► Угловая петля – стандартная										
-50° -45° -40° 110°	Угловая петля -45° III, полное наложение 156	■		■						
►► Угловая петля – стеклянная дверь										
-5° 5° 10° 15° 125°	CRISTALLO – угловая конструкция 158		■	■						
40° 45° 50° 94°	Угловая петля +45° для стеклянных дверей 160		■							
15° 20° 25° 94°	Угловая петля +20° для стеклянных дверей 162		■							
-5° 5° 94°	Петля для стеклянных дверей ±5° 164		■							
►► Угловая петля – дверь с рамкой										
40° 45° 50° 94°	Угловая петля +45° Мини 166		■							
15° 20° 25° 94°	Угловая петля +20° Мини 168		■							
-5° 5° 94°	Петля Мини ±5° 170		■							

Угловые петли № 1 - 109										
Обзор – угловые петли 134										

►► Ответные планки

Ответная планка		Материал	Регулировка по высоте							
Прямая ответная планка с эксцентриком	20/32	Сталь	Эксцентрик	± 2 мм	172		172	173	173	
Прямая отв. планка с эксцентриком для полунакладных конструкций	20/32	Сталь	Эксцентрик	± 2 мм				173		
Прямая ответная планка с эксцентриком	22/32	Цинк	Эксцентрик	± 2 мм	174		174			
Прямая ответная планка с эксцентриком	20/32	Цинк	Эксцентрик	± 2 мм					174	
Крестообразная ответная планка INSERTA	37/32	Сталь	Эксцентрик	± 2 мм		175				
Крестообразная ответная планка с эксцентриком	37/32	Сталь	Эксцентрик	± 2 мм	174		175			
Крестообр. отв. планка с эксцентр. – с 2х сторон каркаса	37/32	Сталь	Эксцентрик	± 2 мм			175			
Крестообразная ответная планка	37/32	Цинк	Двусоставные планки	± 2 мм	175			176		
Крестообразная ответная планка	37/32	Сталь	Продольное отверстие	± 2 мм			176			
Крестообразная ответная планка	37/32	Сталь	Продольное отверстие	± 3 мм	176			176		177
Крестообр. ответная планка для петель с двух сторон корпуса	37/32	Сталь	Продольное отверстие	± 3 мм				177		
Крестообразная ответная планка	28/32	Сталь	Продольное отверстие	± 3 мм				177		
Крестообразная ответная планка	37/32	Цинк	Продольное отверстие	± 3 мм				177		
Подкладка	37/32	Цинк		+5°	178					
Подкладка	37/32	Цинк		-5°	178					

И Информация

Используйте бесплатный сервис, программу **DYNALOG limited** на прилагаемом DVD!

- DYNAPLAN – проектирование корпусов с проверкой на столкновение и возможностью выбора фурнитуры
- DYNACAT – электронный каталог продукции и экспорт данных CAD (dxf, dwg, igs, sat, wrl, x_t, jpg)
- DYNASHOP – корзина и заказ фурнитуры



Количество петель

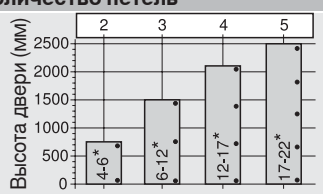

Количество петель зависит от веса и высоты двери.

Чтобы обеспечить устойчивость двери, расстояние между петлями должно быть как можно больше.

Высота и вес указаны для стандартной двери шириной 600 мм.

Системы петель

BLUMOTION | TIP-ON | 110°

► **CLIP top BLUMOTION / CLIP top – петли**

►► **Стандартная конструкция**

Петля 110°



- **CLIP top BLUMOTION** со встроенным **BLUMOTION** (с возможностью деактивации)
- **CLIP top** с пружиной или без пружины
- Металлическая петля, никелированная
- Угол открывания 110°
- Регулировка фасада в трех плоскостях
- С удобной регулировкой по глубине с помощью механизма шнек
- Дверь устанавливается и снимается с корпуса без инструмента
- При выборе петли **INSERTA** петля крепится без инструмента

Применение

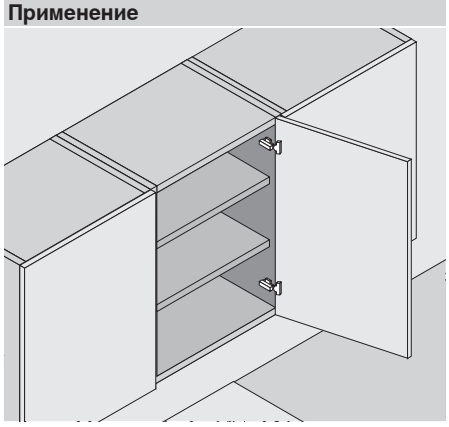

Информация для заказа

Накладная дверь

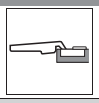

Чашка петли	INSERTA	
Петля	Пружина	№ арт.
CLIP top BLUMOTION	Да	71B3590
CLIP top	Да	71T3590
CLIP top	Нет	70T3590.TL

Чашка петли	Саморезы и евровинты	
Петля	Пружина	№ арт.
CLIP top BLUMOTION	Да	71B3550
CLIP top	Да	71T3550
CLIP top	Нет	70T3550.TL

Чашка петли	Под пресс	
Петля	Пружина	№ арт.
CLIP top BLUMOTION	Да	71B3580
CLIP top	Да	71T3580

a Аксессуары

Заглушка (плечо петли)		
С/без логотипа		№ арт.
Без логотипа		70.1503
Штампов.	Blum	70.1503.BP

Полунакладная дверь

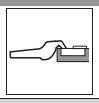

Чашка петли	INSERTA	
Петля	Пружина	№ арт.
CLIP top BLUMOTION	Да	71B3690
CLIP top	Да	71T3690
CLIP top	Нет	70T3690.TL

Чашка петли	Саморезы и евровинты	
Петля	Пружина	№ арт.
CLIP top BLUMOTION	Да	71B3650
CLIP top	Да	71T3650
CLIP top	Нет	70T3650.TL

Чашка петли	Под пресс	
Петля	Пружина	№ арт.
CLIP top BLUMOTION	Да	71B3680
CLIP top	Да	71T3680

a Аксессуары

Заглушка (плечо петли)		
С/без логотипа		№ арт.
Без логотипа		70.1663
Штампов.	Blum	70.1663.BP

Вкладная дверь

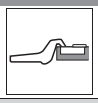

Чашка петли	INSERTA	
Петля	Пружина	№ арт.
CLIP top BLUMOTION	Да	71B3790
CLIP top	Да	71T3790
CLIP top	Нет	70T3790.TL

Чашка петли	Саморезы и евровинты	
Петля	Пружина	№ арт.
CLIP top BLUMOTION	Да	71B3750
CLIP top	Да	71T3750
CLIP top	Нет	70T3750.TL

Чашка петли	Под пресс	
Петля	Пружина	№ арт.
CLIP top BLUMOTION	Да	71B3780
CLIP top	Да	71T3780

a Аксессуары

Заглушка (плечо петли)		
С/без логотипа		№ арт.
Без логотипа		70.1663
Штампов.	Blum	70.1663.BP

Указание

В случае сочетания петель CLIP top BLUMOTION и CLIP top с пружиной на небольших фасадах шириной до 300 мм, рекомендуется пробная установка. Не рекомендуется комбинировать на широких фасадах!

a Аксессуары – общие

Заглушка на чашку петли	
Чашка петли	Саморезы и евровинты/под пресс
CLIP top BLUMOTION	70T3504
CLIP top	70T3504

Подъем чашки петли		
Чашка петли	Саморезы и евровинты	
CLIP top BLUMOTION	1.5 мм	70T3507.21
CLIP top	1.5 мм	70T3507.21

TIP-ON для дверей	
Петля	CLIP top без пружины
Стандартный TIP-ON	955.1004
Длинный TIP-ON	955A1004

Матрица	
Чашка петли	Под пресс
Пластмасса	MZM.0040

Ограничитель угла открывания 86°		
Пластмасса	Черный	70T3553

Саморез	
Чашка петли	Саморезы и евровинты
3.5 x 15 мм	609.1500
3.5 x 17 мм	609.1700

Дополнительная информация

Обзор – CLIP top BLUMOTION / CLIP top – петли	99
Ответные планки	172
Аксессуары – заглушка (плечо петли)	179
Аксессуары – BLUMOTION для дверей	182
Аксессуары – TIP-ON для дверей	194
Аксессуары – общие	180
Монтаж, демонтаж и регулировка	200
Обзор – приспособления	605
Доп. техническая информация	684

Петля 110°

Проектирование

Размеры петли и расчет зазоров при заводской настройке (подъем ответной планки = 0 мм)

Вхождение двери при полном открывании

Накладная дверь

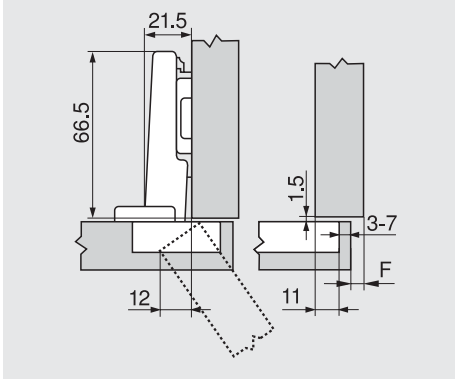

Полунакладная дверь

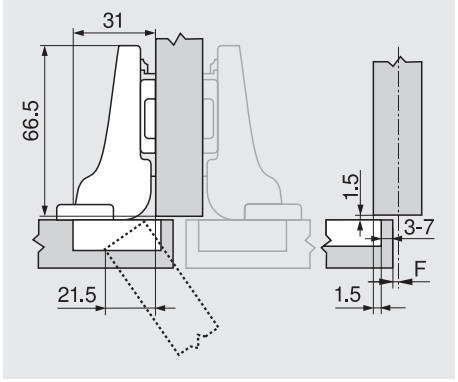

Вкладная дверь

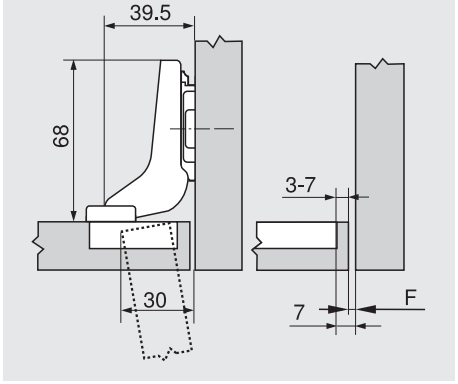

F Зазор

Расстояние (от края) до места крепления ответной планки увеличивается на толщину двери + 1.5 мм

Расстояние от чашки

	Наложение фасада													
	-	5	6	7	8	9	10	11	12	13	14	15	16	17	18
0											3	4	5	6	7
3								3	4	5	6	7			
6					3	4	5	6	7						
9		3	4	5	6	7									

Ответная планка

	Наложение фасада																
	-	-4.5	-3.5	-2.5	-1.5	-0.5	0.5	1.5	2.5	3.5	4.5	5.5	6.5	7.5	8.5
0											3	4	5	6	7
3								3	4	5	6	7			
6					3	4	5	6	7						
9		3	4	5	6	7									

Ответная планка

	Наложение фасада																
											-4	-3	-2	-1	0		
0											3	4	5	6	7		
3																	
6																	
9																	

Ответная планка

Минимальный зазор (F) для фасадов с радиусом (R = 1 мм) при заводской установке

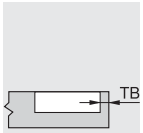

Расстояние от чашки TB	Толщина фасада FS											
	16	18	19	20	21	22	23	24	25	26	28	30
3	0.5	0.8	1.0	1.2	1.5	1.8	2.2	2.7	3.5	4.3	Рекомендуется пробная установка	
4	0.5	0.8	1.0	1.2	1.4	1.7	2.0	2.5	3.1	3.8		
5	0.5	0.8	0.9	1.2	1.4	1.7	2.0	2.4	2.9	3.4		
6	0.5	0.8	0.9	1.2	1.3	1.6	1.9	2.3	2.7	3.2		
7	0.5	0.8	0.9	1.1	1.3	1.6	1.9	2.2	2.6	3.0		
Дополнительно при регулировке по ширине + 2 мм												
	+ 0.2	+ 0.4	+ 0.4	+ 0.5	+ 0.5	+ 0.5	+ 0.5	+ 0.5	+ 0.5	+ 0.5		

Регулировка

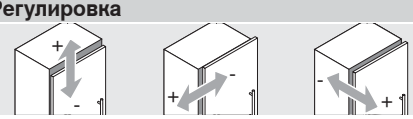

Макс. ± 3.0 мм
См. ответные планки

± 2.0 мм

+ 3.0 мм
- 2.0 мм

Монтаж на шурупах

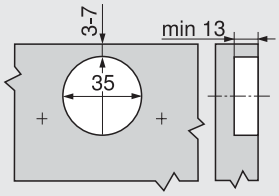

Монтаж INSERTA/под пресс

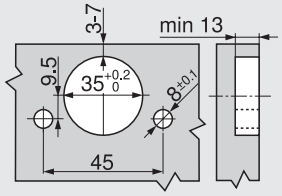

Размеры чашки петли

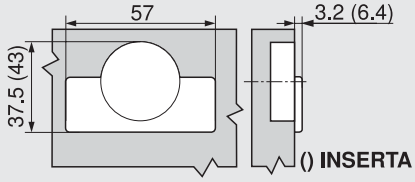

Системы петель

BLUMOTION | TIP-ON | 110°

► **CLIP top BLUMOTION / CLIP top – петли**

►► **Стандартная конструкция**

Специальная петля 110°



- **Петля обеспечивает большое наложение двери на широкую боковину корпуса**
- **CLIP top BLUMOTION** со встроенным **BLUMOTION** (с возможностью деактивации)
- **CLIP top** с пружиной или без пружины
- Металлическая петля, никелированная
- Угол открывания 110°
- Регулировка фасада в трех плоскостях
- С удобной регулировкой по глубине с помощью механизма шнек
- Дверь устанавливается и снимается с корпуса без инструмента
- При выборе петли **INSERTA** петля крепится без инструмента

Применение

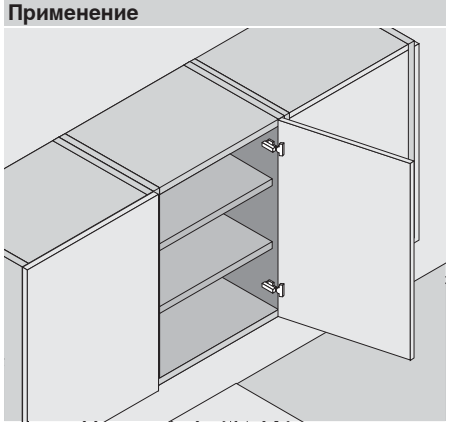

Информация для заказа

Накладная дверь

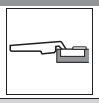

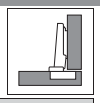

Чашка петли	**INSERTA**	
Петля	Пружина	№ арт.
CLIP top BLUMOTION	Да	**73B3590**
CLIP top	Да	**73T3590**
CLIP top	Нет	**72T3590.TL**

Чашка петли	**Саморезы и евровинты**	
Петля	Пружина	№ арт.
CLIP top BLUMOTION	Да	**73B3550**
CLIP top	Да	**73T3550**
CLIP top	Нет	**72T3550.TL**

Чашка петли	**Под пресс**	
Петля	Пружина	№ арт.
CLIP top BLUMOTION	Да	**73B3580**
CLIP top	Да	**73T3580**

a Аксессуары

Заглушка (плечо петли)		
С/без логотипа		№ арт.
Без логотипа		**70.1503**
Штампов.	Blum	**70.1503.BP**

Указание

В случае сочетания петель CLIP top BLUMOTION и CLIP top с пружиной на небольших фасадах шириной до 300 мм, рекомендуется пробная установка. Не рекомендуется комбинировать на широких фасадах!

a Аксессуары – общие

Заглушка на чашку петли	
Чашка петли	Саморезы и евровинты/под пресс
CLIP top BLUMOTION	**70T3504**
CLIP top	**70T3504**

Подъем чашки петли		
Чашка петли	Саморезы и евровинты	
CLIP top BLUMOTION	1.5 мм	**70T3507.21**
CLIP top	1.5 мм	**70T3507.21**

TIP-ON для дверей	
Петля	CLIP top без пружины
Стандартный TIP-ON	**955.1004**
Длинный TIP-ON	**955A1004**

Матрица	
Чашка петли	Под пресс
Пластмасса	**MZM.0040**

Ограничитель угла открывания 86°		
Пластмасса	Черный	**70T3553**

Саморез	
Чашка петли	Саморезы и евровинты
3.5 x 15 мм	**609.1500**
3.5 x 17 мм	**609.1700**

Дополнительная информация

Обзор – CLIP top BLUMOTION / CLIP top – петли	**99**
Ответные планки	**172**
Аксессуары – заглушка (плечо петли)	**179**
Аксессуары – BLUMOTION для дверей	**182**
Аксессуары – TIP-ON для дверей	**194**
Аксессуары – общие	**180**
Монтаж, демонтаж и регулировка	**200**
Обзор – приспособления	**605**
Доп. техническая информация	**684**

Специальная петля 110°

Проектирование

Размеры петли и расчет зазоров при заводской настройке (подъем ответной планки = 0 мм)

Вхождение двери при полном открывании

Накладная дверь

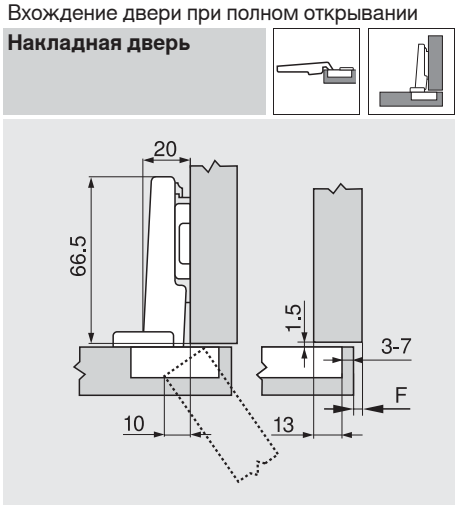

F Зазор

Расстояние от чашки

	Наложение фасада													
	-	7	8	9	10	11	12	13	14	15	16	17	18	19	20
0											3	4	5	6	7
3								3	4	5	6	7			
6					3	4	5	6	7						
9		3	4	5	6	7									

Ответная планка

Минимальный зазор (F) для фасадов с радиусом (R = 1 мм) при заводской установке

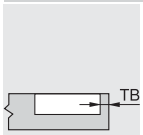

Расстояние от чашки TB	Толщина фасада FS											
	16	18	19	20	21	22	23	24	25	26	28	30
3	0.5	0.8	1.0	1.2	1.5	1.8	2.2	2.7	3.5	4.3	Рекомендуется пробная установка	
4	0.5	0.8	1.0	1.2	1.4	1.7	2.0	2.5	3.1	3.8		
5	0.5	0.8	0.9	1.2	1.4	1.7	2.0	2.4	2.9	3.4		
6	0.5	0.8	0.9	1.2	1.3	1.6	1.9	2.3	2.7	3.2		
7	0.5	0.8	0.9	1.1	1.3	1.6	1.9	2.2	2.6	3.0		
Дополнительно при регулировке по ширине + 2 мм												
	+ 0.2	+ 0.4	+ 0.4	+ 0.5	+ 0.5	+ 0.5	+ 0.5	+ 0.5	+ 0.5	+ 0.5		

Регулировка

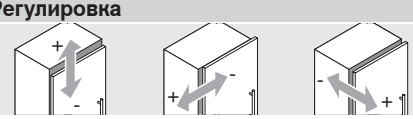

Макс. ± 3.0 мм
См. ответные планки

± 2.0 мм

+ 3.0 мм
- 2.0 мм

Монтаж на шурупах

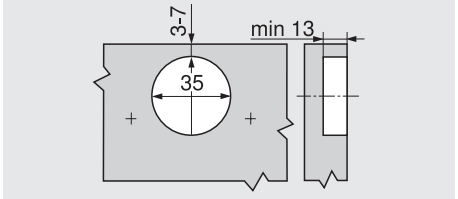

Монтаж INSERTA/под пресс

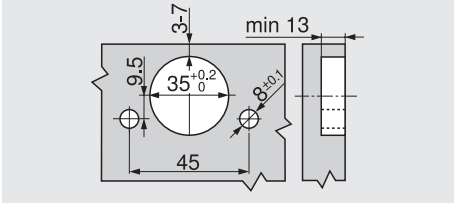

Размеры чашки петли

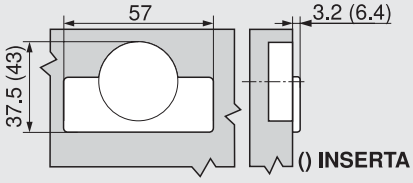

Системы петель

BLUMOTION | TIP-ON | 107°

► **CLIP top BLUMOTION / CLIP top – петли**

►► **Стандартная конструкция**

Петля 107°



- **CLIP top** с пружиной или без пружины
- Металлическая петля, никелированная
- Угол открывания 107°
- Регулировка фасада в трех плоскостях
- С удобной регулировкой по глубине с помощью механизма шнек
- Дверь устанавливается и снимается с корпуса без инструмента
- При выборе петли **INSERTA** петля крепится без инструмента

Применение

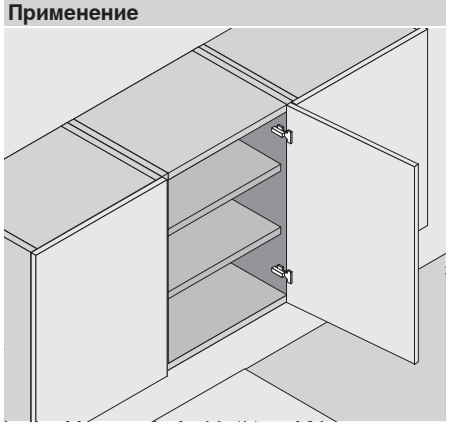

Информация для заказа

Накладная дверь

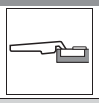

Чашка петли	INSERTA	
Петля	Пружина	№ арт.
CLIP top	Да	75T1590B
CLIP top	Нет	74T1590BTL

Чашка петли	Саморезы и евровинты	
Петля	Пружина	№ арт.
CLIP top	Да	75T1550
CLIP top	Нет	74T1550.TL

Чашка петли	Под пресс	
Петля	Пружина	№ арт.
CLIP top	Да	75T1580

Полунакладная дверь

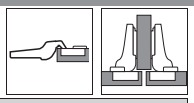

Чашка петли	INSERTA	
Петля	Пружина	№ арт.
CLIP top	Да	75T1690B
CLIP top	Нет	74T1690BTL

Чашка петли	Саморезы и евровинты	
Петля	Пружина	№ арт.
CLIP top	Да	75T1650
CLIP top	Нет	74T1650.TL

Чашка петли	Под пресс	
Петля	Пружина	№ арт.
CLIP top	Да	75T1680

Вкладная дверь

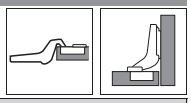

Чашка петли	INSERTA	
Петля	Пружина	№ арт.
CLIP top	Да	75T1790B
CLIP top	Нет	74T1790BTL

Чашка петли	Саморезы и евровинты	
Петля	Пружина	№ арт.
CLIP top	Да	75T1750
CLIP top	Нет	74T1750.TL

Чашка петли	Под пресс	
Петля	Пружина	№ арт.
CLIP top	Да	75T1780

a Аксессуары

BLUMOTION 973A		
Защелк-ся на петле		№ арт.
Сталь	Никелиров.	973A0500.01

a Аксессуары

BLUMOTION 973A		
Защелк-ся на петле		№ арт.
Сталь	Никелиров.	973A0600

a Аксессуары

BLUMOTION 973A		
Защелк-ся на петле		№ арт.
Сталь	Никелиров.	973A0700

a Аксессуары

Заглушка (плечо петли)		
С/без логотипа		№ арт.
Без логотипа		70.1503
Штампов.	Blum	70.1503.BP

a Аксессуары

Заглушка (плечо петли)		
С/без логотипа		№ арт.
Без логотипа		70.1663
Штампов.	Blum	70.1663.BP

a Аксессуары

Заглушка (плечо петли)		
С/без логотипа		№ арт.
Без логотипа		70.1663
Штампов.	Blum	70.1663.BP

a Аксессуары – общие

Заглушка на чашку петли		
Чашка петли	Саморезы и евровинты/под пресс	
CLIP top		70T1504

Матрица	
Чашка петли	Под пресс
Пластмасса	MZM.0040

TIP-ON для дверей		
Петля	CLIP top без пружины	
Стандартный TIP-ON		955.1004
Длинный TIP-ON		955A1004

Саморез	
Чашка петли	Саморезы и евровинты
3.5 x 15 мм	609.1500
3.5 x 17 мм	609.1700

Ограничитель угла открывания 86°		
Пластмасса	Черный	☎ 74.1103

Дополнительная информация

Обзор – CLIP top BLUMOTION / CLIP top – петли	99
Ответные планки	172
Аксессуары – заглушка (плечо петли)	179
Аксессуары – BLUMOTION для дверей	182
Аксессуары – TIP-ON для дверей	194
Аксессуары – общие	180
Монтаж, демонтаж и регулировка	200
Обзор – приспособления	605
Доп. техническая информация	684

Петля 107°

Проектирование

Размеры петли и расчет зазоров при заводской настройке (подъем ответной планки = 0 мм)

Вхождение двери при полном открывании

Накладная дверь

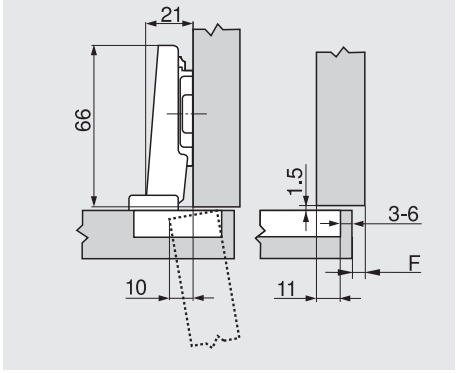

Полунакладная дверь

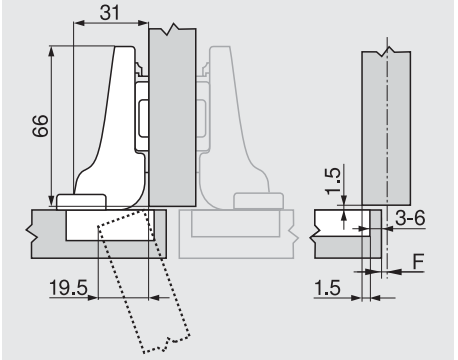

Вкладная дверь

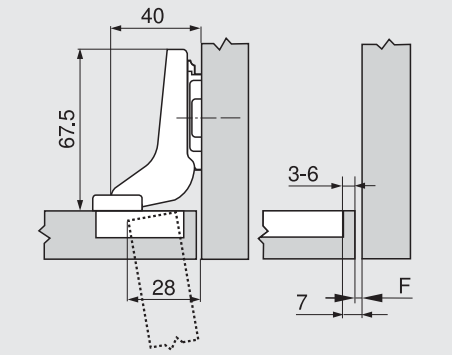

F Зазор

Расстояние (от края) до места крепления ответной планки увеличивается на толщину двери + 1.5 мм

Расстояние от чашки

	Наложение фасада												
	5	6	7	8	9	10	11	12	13	14	15	16	17
0										3	4	5	6
3							3	4	5	6			
6				3	4	5	6						
9	3	4	5	6									
↑	Ответная планка												

	Наложение фасада												
	-4.5	-3.5	-2.5	-1.5	-0.5	0.5	1.5	2.5	3.5	4.5	5.5	6.5	7.5
0										3	4	5	6
3							3	4	5	6			
6				3	4	5	6						
9	3	4	5	6									
↑	Ответная планка												

	Наложение фасада												
										-4	-3	-2	-1
0										3	4	5	6
3													
6													
9													
↑	Ответная планка												

Минимальный зазор (F) для фасадов с радиусом (R = 1 мм) при заводской установке

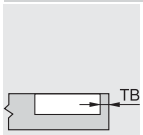

Расстояние от чашки TB	Толщина фасада FS											
	16	18	19	20	21	22	24	26	28	30	31	32
3	0.5	1.0	1.3	1.6	2.1	2.7	4.3					
4	0.5	0.9	1.2	1.5	2.0	2.5	3.9					
5	0.5	0.9	1.2	1.4	1.8	2.3	3.6					
6	0.5	0.8	1.1	1.4	1.7	2.2	3.3					
-												
Дополнительно при регулировке по ширине + 2 мм												
	+ 0.1	+ 0.2	+ 0.2	+ 0.3	+ 0.3	+ 0.3	+ 0.3					

Рекомендуется пробная установка

Регулировка

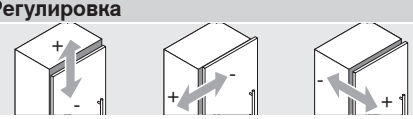

Макс. ± 3.0 мм
См. ответные планки

± 2.0 мм

+ 3.0 мм
- 2.0 мм

Монтаж на шурупах

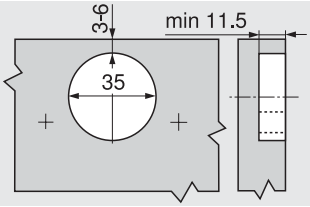

Монтаж INSERTA/под пресс

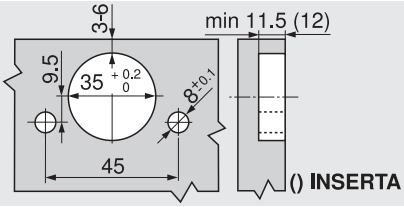

Размеры чашки петли

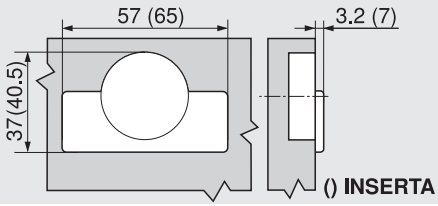

Системы петель

BLUMOTION TIP-ON 100°

► **CLIP top BLUMOTION / CLIP top – петли**

►► **Стандартная конструкция**

Петля CLIP 100°



- **CLIP** с пружиной или без пружины
- Металлическая петля, никелированная
- Угол открывания 100°
- Регулировка фасада в трех плоскостях
- Дверь устанавливается и снимается с корпуса без инструмента
- При выборе петли **INSERTA** петля крепится без инструмента

Применение

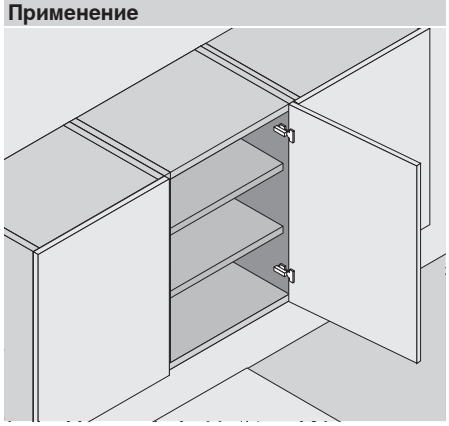

Информация для заказа

Накладная дверь

Чашка петли	INSERTA	
Петля	Пружина	№ арт.
CLIP	Да	71M2590B

Чашка петли	Саморезы и евровинты	
Петля	Пружина	№ арт.
CLIP	Да	71M2550
CLIP	Нет	70M2550.TL

Чашка петли	Под пресс	
Петля	Пружина	№ арт.
CLIP	Да	71M2580
CLIP	Нет	70M2580.TL

Полунакладная дверь

Чашка петли	INSERTA	
Петля	Пружина	№ арт.
CLIP	Да	71M2690B

Чашка петли	Саморезы и евровинты	
Петля	Пружина	№ арт.
CLIP	Да	71M2650
CLIP	Нет	70M2650.TL

Чашка петли	Под пресс	
Петля	Пружина	№ арт.
CLIP	Да	71M2680
CLIP	Нет	70M2680.TL

Вкладная дверь

Чашка петли	INSERTA	
Петля	Пружина	№ арт.
CLIP	Да	71M2790B

Чашка петли	Саморезы и евровинты	
Петля	Пружина	№ арт.
CLIP	Да	71M2750
CLIP	Нет	70M2750.TL

Чашка петли	Под пресс	
Петля	Пружина	№ арт.
CLIP	Да	71M2780
CLIP	Нет	70M2780.TL

a Аксессуары

BLUMOTION 973A		
Защелк-ся на петле		№ арт.
Сталь	Никелиров.	973A0500.01

a Аксессуары

BLUMOTION 973A		
Защелк-ся на петле		№ арт.
Сталь	Никелиров.	973A0600

a Аксессуары

BLUMOTION 973A		
Защелк-ся на петле		№ арт.
Сталь	Никелиров.	973A0700

a Аксессуары

Заглушка (плечо петли)		
С/без логотипа		№ арт.
Без логотипа		90M2503
Штампов.	Blum	90M2503.BP

a Аксессуары

Заглушка (плечо петли)		
С/без логотипа		№ арт.
Без логотипа		94M3603
Штампов.	Blum	94M3603.BP

a Аксессуары

Заглушка (плечо петли)		
С/без логотипа		№ арт.
Без логотипа		94M3603
Штампов.	Blum	94M3603.BP

a Аксессуары – общие

TIP-ON для дверей	
Петля	CLIP top без пружины
Стандартный TIP-ON	955.1004
Длинный TIP-ON	955A1004

Матрица	
Чашка петли	Под пресс
Пластмасса	MZM.0040

Саморез	
Чашка петли	Саморезы и евровинты
3.5 x 15 мм	609.1500
3.5 x 17 мм	609.1700

Дополнительная информация

Обзор – CLIP top BLUMOTION / CLIP top – петли	99
Ответные планки	172
Аксессуары – заглушка (плечо петли)	179
Аксессуары – BLUMOTION для дверей	182
Аксессуары – TIP-ON для дверей	194
Аксессуары – общие	180
Монтаж, демонтаж и регулировка	200
Обзор – приспособления	605
Доп. техническая информация	684

Петля CLIP 100°

Проектирование

Размеры петли и расчет зазоров при заводской настройке (подъем ответной планки = 0 мм)

Вхождение двери при полном открывании

Накладная дверь

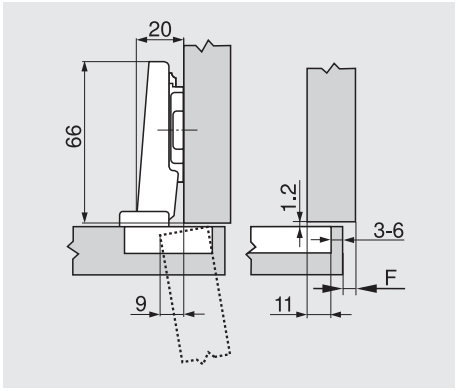

Полунакладная дверь

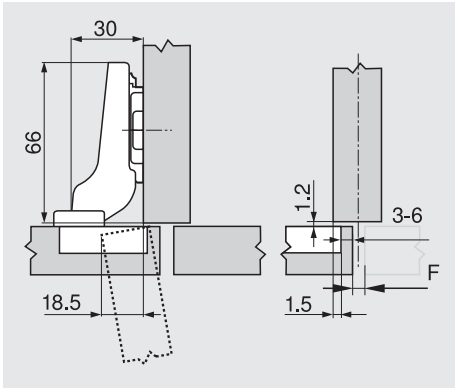

Вкладная дверь

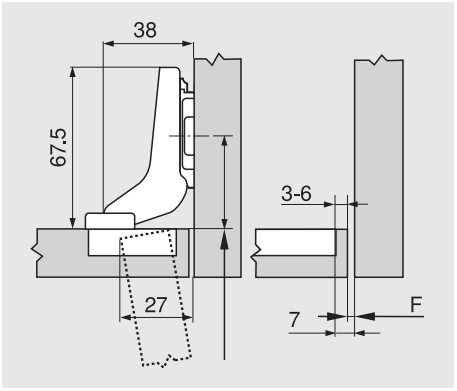

F Зазор

Расстояние (от края) до места крепления ответной планки увеличивается на толщину двери + 1.5 мм

Расстояние от чашки

	Наложение фасада												
	5	6	7	8	9	10	11	12	13	14	15	16	17
0										3	4	5	6
3							3	4	5	6			
6				3	4	5	6						
9	3	4	5	6									
Ответная планка													

	Наложение фасада												
	-4.5	-3.5	-2.5	-1.5	-0.5	0.5	1.5	2.5	3.5	4.5	5.5	6.5	7.5
0										3	4	5	6
3							3	4	5	6			
6				3	4	5	6						
9	3	4	5	6									
Ответная планка													

	Наложение фасада												
										-4	-3	-2	-1
0										3	4	5	6
3													
6													
9													
Ответная планка													

Минимальный зазор (F) для фасадов с радиусом (R = 1 мм) при заводской установке

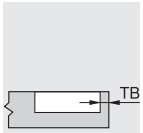

Расстояние от чашки TB	Толщина фасада FS											
	16	18	19	20	21	22	24	26	28	30	31	32
3	0.3	0.5	0.7	1.0	1.3	1.6	3.3					
4	0.3	0.5	0.7	1.0	1.2	1.6	3.2					
5	0.3	0.5	0.7	0.9	1.2	1.5	2.6					
6	0.3	0.5	0.7	0.9	1.1	1.4	2.4					
-												
Дополнительно при регулировке по ширине + 2 мм												
	+ 0.1	+ 0.3	+ 0.3	+ 0.4	+ 0.4	+ 0.5	+ 0.4					

Рекомендуется пробная установка

Регулировка

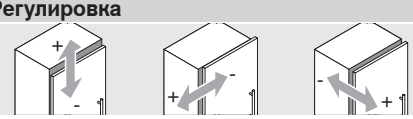

Макс. ± 3.0 мм
См. ответные планки

± 2.0 мм

+ 3.0 мм
- 1.0 мм

Монтаж на шурупах

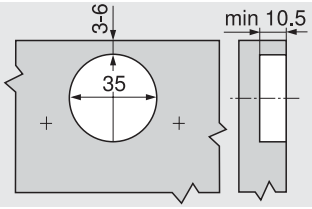

Монтаж INSERTA/под пресс

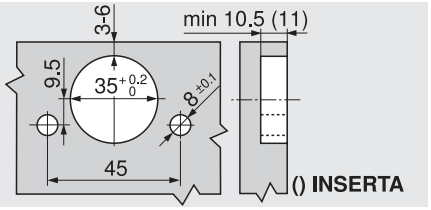

Размеры чашки петли

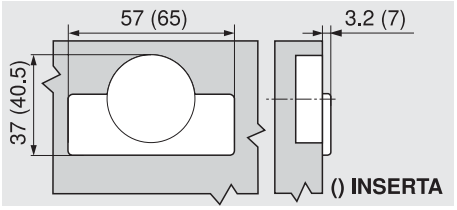

Системы петель



► **CLIP top BLUMOTION / CLIP top – петли**

►► **Петля с широким углом открывания**

Петля 155°



- **Накладная петля с нулевым вхождением (для шкафов с высокими внутренними ящиками или выдвижными полками)**
- **CLIP top** с пружиной или без пружины
- Металлическая петля, никелированная
- Угол открывания 155°
- Регулировка фасада в трех плоскостях
- С удобной регулировкой по глубине с помощью механизма шнек
- Дверь устанавливается и снимается с корпуса без инструмента
- При выборе петли **INSERTA** петля крепится без инструмента

Применение



Информация для заказа

Накладная дверь

Нулевое вхождение

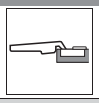

Чашка петли	INSERTA	
Петля	Пружина	№ арт.
CLIP top	Да	71T7540N01
CLIP top	Нет	70T7540NT1

Чашка петли	Саморезы и евровинты	
Петля	Пружина	№ арт.
CLIP top	Да	71T7500N
CLIP top	Нет	70T7500NTL

Чашка петли	Под пресс	
Петля	Пружина	№ арт.
CLIP top	Да	71T7530N

Полунакладная дверь

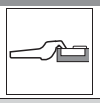

Чашка петли	INSERTA	
Петля	Пружина	№ арт.
CLIP top	Да	71T7640N01
CLIP top	Нет	☎ 70T7640NT1

Чашка петли	Саморезы и евровинты	
Петля	Пружина	№ арт.
CLIP top	Да	71T7600N
CLIP top	Нет	70T7600NTL

Вкладная дверь



Требуется полунакладная петля и ответная планка с подъемом 9 мм

a Аксессуары

BLUMOTION 973A		
Защелк-ся на петле		№ арт.
Цинк	Никелиров.	973A7000

a Аксессуары

BLUMOTION 973A		
Защелк-ся на петле		№ арт.
Цинк	Никелиров.	973A7000

a Аксессуары

Заглушка (плечо петли)		
С/без логотипа		№ арт.
Без логотипа		70.7503
Штампов.	Blum	70.7503.BP

a Аксессуары

Заглушка (плечо петли)		
С/без логотипа		№ арт.
Без логотипа		70.7503
Штампов.	Blum	70.7503.BP

a Аксессуары – общие

Ограничитель угла открывания 110°		
Пластмасса	RAL 7037	70T7503N

Ограничитель угла открывания 92°		
Пластмасса	Серый глубокий	70T7503N09

TIP-ON для дверей	
Петля	CLIP top без пружины
Стандартный TIP-ON	955.1004
Длинный TIP-ON	955A1004

Матрица	
Чашка петли	Под пресс
Пластмасса	MZM.0040

Саморез	
Чашка петли	Саморезы и евровинты
3.5 x 15 мм	609.1500
3.5 x 17 мм	609.1700

Дополнительная информация

Обзор – CLIP top BLUMOTION / CLIP top – петли	99
Ответные планки	172
Аксессуары – заглушка (плечо петли)	179
Аксессуары – BLUMOTION для дверей	182
Аксессуары – TIP-ON для дверей	194
Аксессуары – общие	180
Монтаж, демонтаж и регулировка	200
Обзор – приспособления	605
Доп. техническая информация	684

Петля 155°

Проектирование

Размеры петли и расчет зазоров при заводской настройке (подъем ответной планки = 0 или 9 мм)

Вхождение двери при открывании 90°

Накладная дверь

Нулевое вхождение

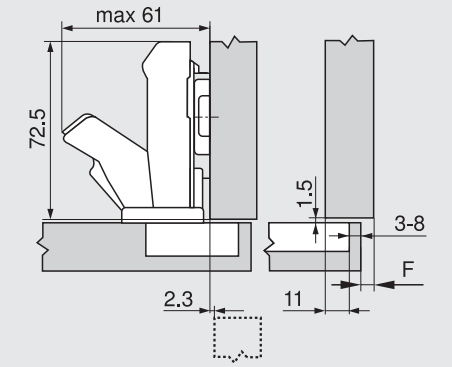

Полунакладная дверь

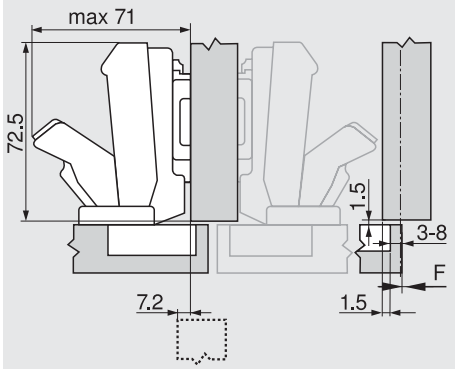

Вкладная дверь

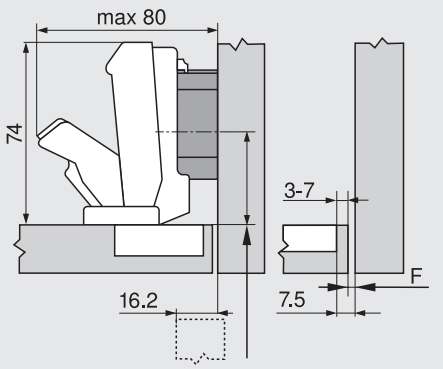

F Зазор

Расстояние (от края) до места крепления ответной планки увеличивается на толщину двери + 1.5 мм

Расстояние от чашки

	Наложение фасада													
	5	6	7	8	9	10	11	12	13	14	15	16	17	18	19
0										3	4	5	6	7	8
3							3	4	5	6	7	8			
6				3	4	5	6	7	8						
9	3	4	5	6	7	8									
↳	Ответная планка														

	Наложение фасада																		
	-4.5	-3.5	-2.5	-1.5	-0.5	0.5	1.5	2.5	3.5	4.5	5.5	6.5	7.5	8.5	9.5
0										3	4	5	6	7	8
3							3	4	5	6	7	8			
6				3	4	5	6	7	8						
9	3	4	5	6	7	8									
↳	Ответная планка														

	Наложение фасада						
	-4.5	-3.5	-2.5	-1.5	-0.5		
0							
3							
6							
9	3	4	5	6	7		
↳	Ответная планка						

Минимальный зазор (F) для фасадов с радиусом (R = 1 мм) при заводской установке



Расстояние от чашки TB	Толщина фасада FS											
	20	21	22	23	24	25	26	27	28	29	30	31
3	0	0	0	0	0	0.5	0.5	1.0	2.0	2.0	3.0	4.5
4	0	0	0	0	0	0.5	1.0	2.0	2.0	2.5	4.0	
5	0	0	0	0	0	0.5	1.0	2.0	2.0	3.5		
6	0	0	0	0	0	1.0	1.5	2.0	3.0			
7	0	0	0	0	0	1.0	1.5	2.5				
8	0	0	0	0	0	1.0	1.5					
110°	Ограничитель угла открывания											
92°	Ограничитель угла открывания											

При наличии накладной конструкции у стены мы советуем провести пробную установку

Регулировка

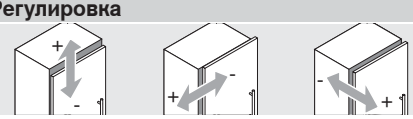

Макс. ± 3.0 мм	± 2.0 мм	+ 3.0 мм
См. ответные планки		- 2.0 мм

Монтаж на шурупах

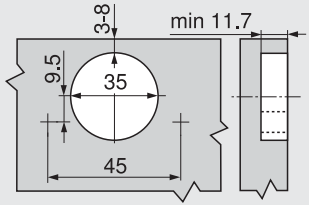

Монтаж INSERTA/под пресс

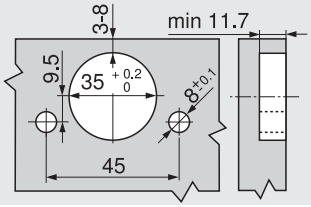

Размеры чашки петли

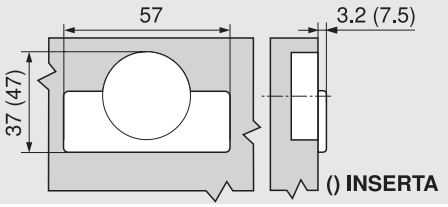

Системы петель

► CLIP top BLUMOTION / CLIP top – петли

►► Петля с широким углом открывания

Петля 155°

Проектирование – специальная конструкция

Конструкция встык – по периметру

19 мм

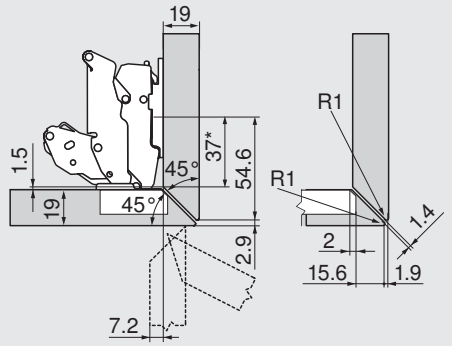

		№ арт.
Ответная планка	0 мм	
Петля для полунакладной конструкции		

22 мм

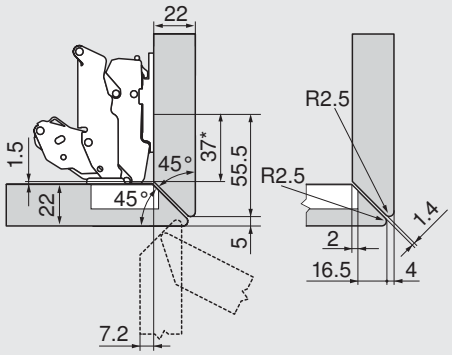

		№ арт.
Ответная планка	0 мм	
Петля для полунакладной конструкции		

24 мм

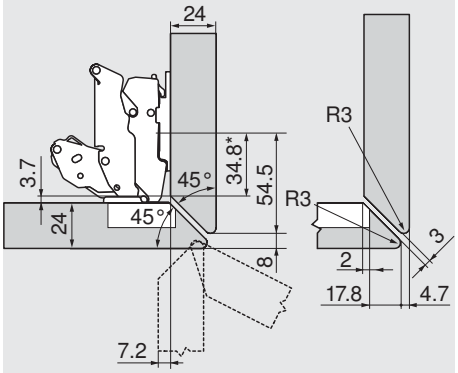

		№ арт.
Ответная планка	0 мм	
Петля для полунакладной конструкции		

* С ответной планкой размером A = 37 мм

Конструкция встык – боковая

19 мм

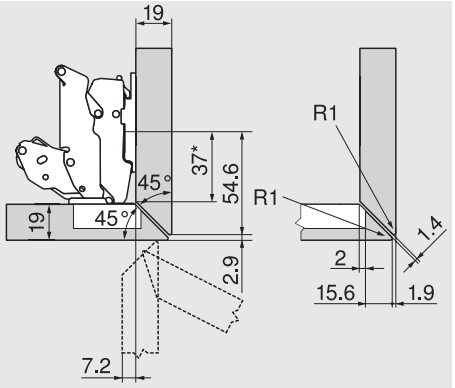

		№ арт.
Ответная планка	0 мм	
Петля для полунакладной конструкции		

22 мм

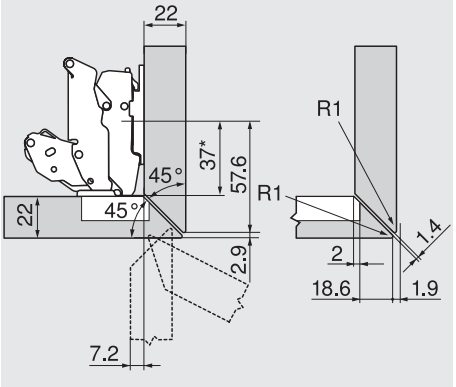

		№ арт.
Ответная планка	0 мм	
Петля для полунакладной конструкции		

24 мм

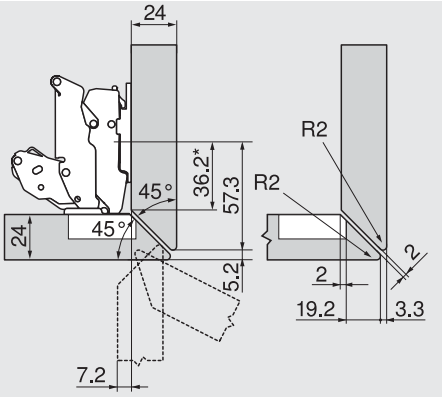

		№ арт.
Ответная планка	0 мм	
Петля для полунакладной конструкции		

* С ответной планкой размером A = 37 мм

Петля 155°

Проектирование – специальная конструкция

Конструкция встык – с большим наложением

Макс. наложение фасада

16/19 мм

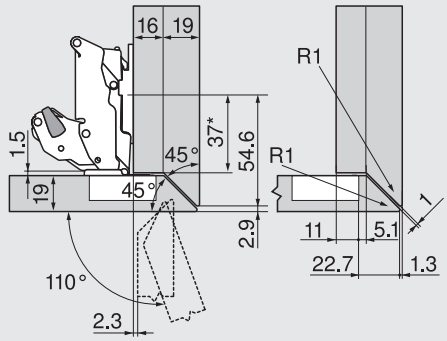

		№ арт.
Ответная планка	0 мм	
Ограничитель угла открывания	110°	70T7503N
Петля для накладной конструкции		

19/19 мм

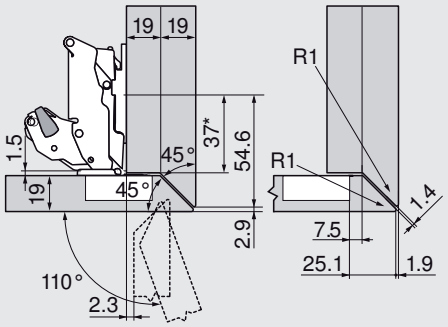

		№ арт.
Ответная планка	0 мм	
Ограничитель угла открывания	110°	70T7503N
Петля для накладной конструкции		

34 мм

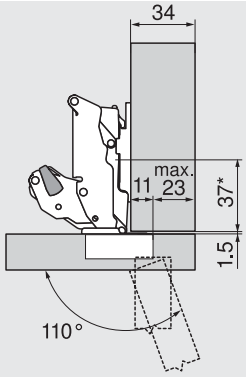

		№ арт.
Ответная планка	0 мм	
Ограничитель угла открывания	110°	70T7503N
Петля для накладной конструкции		

Если мебель стоит отдельно, можно выбирать любую толщину фасада. При наличие близлежащего фасада или накладной конструкции у стены мы советуем провести пробную установку

* С ответной планкой размером A = 37 мм

Дверь с фальцем внутренней кромки

10 мм

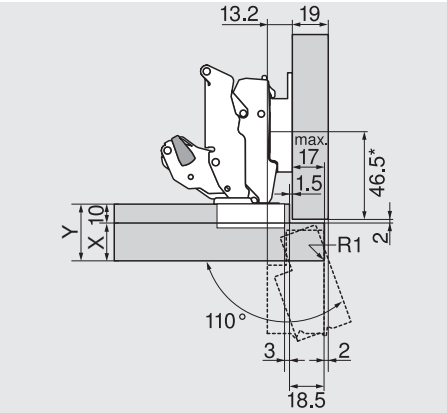

		№ арт.
Ответная планка	6 мм	175H9160
Ограничитель угла открывания	110°	70T7503N
Петля для полунакладной конструкции		

Наложение двери	X макс. (мм)	Y макс. (мм)
	18	28
	20	30
	25	35

13 мм

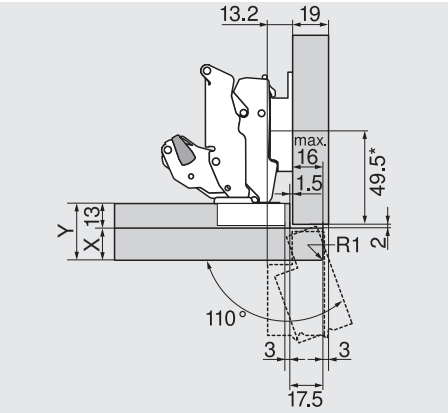

		№ арт.
Ответная планка	6 мм	175H9160
Ограничитель угла открывания	110°	70T7503N
Петля для полунакладной конструкции		

Наложение двери	X макс. (мм)	Y макс. (мм)
	16	29
	17	30
	17	30

16 мм

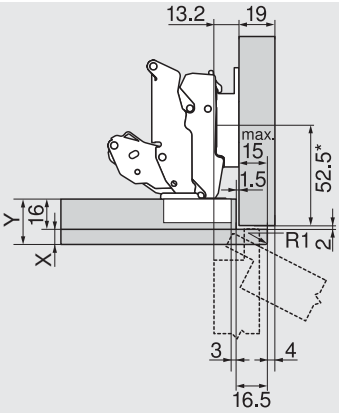

		№ арт.
Ответная планка	6 мм	175H9160
Петля для полунакладной конструкции		

Наложение двери	X макс. (мм)	Y макс. (мм)
	8	24
	8	24
	8	24

Системы петель



► **CLIP top BLUMOTION / CLIP top – петли**

►► **Петля с широким углом открывания**

Петля 170°



- **CLIP top** с пружиной или без пружины
- Металлическая петля, никелированная
- Угол открывания 170°
- Регулировка фасада в трех плоскостях
- С удобной регулировкой по глубине с помощью механизма шнек
- Дверь устанавливается и снимается с корпуса без инструмента
- При выборе петли **INSERTA** петля крепится без инструмента

Применение

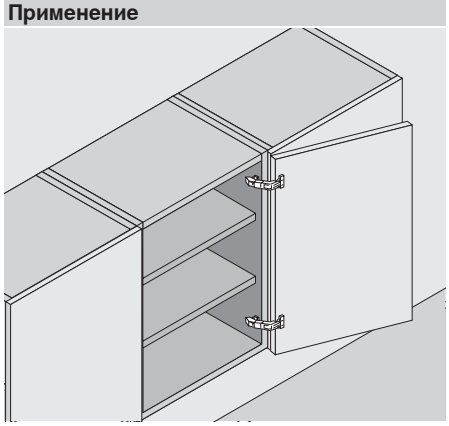

Информация для заказа

Накладная дверь

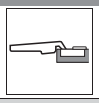

Чашка петли	INSERTA	
Петля	Пружина	№ арт.
CLIP top	Да	71T6540B
CLIP top	Нет	70T6540BTL

Чашка петли	Саморезы и евровинты	
Петля	Пружина	№ арт.
CLIP top	Да	71T6550
CLIP top	Нет	70T6550

Чашка петли	Под пресс	
Петля	Пружина	№ арт.
CLIP top	Да	71T6580

a Аксессуары



BLUMOTION 973A Защелк-ся на петле		
Цинк	Никелиров.	973A6000

a Аксессуары



Заглушка (плечо петли)		
	С/без логотипа	№ арт.
Без логотипа		80.6507
Штампов.	Blum	80.6507.BP

Полунакладная дверь

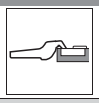

Чашка петли	INSERTA	
Петля	Пружина	№ арт.
CLIP top	Да	71T6640B
CLIP top	Нет	70T6640B

Чашка петли	Саморезы и евровинты	
Петля	Пружина	№ арт.
CLIP top	Да	71T6650
CLIP top	Нет	70T6650

Чашка петли	Под пресс	
Петля	Пружина	№ арт.
CLIP top	Да	71T6680

a Аксессуары



BLUMOTION 973A Защелк-ся на петле		
Цинк	Никелиров.	973A6000

a Аксессуары



Заглушка (плечо петли)		
	С/без логотипа	№ арт.
Без логотипа		80.6507
Штампов.	Blum	80.6507.BP

Вкладная дверь



Требуется полунакладная петля и ответная планка с подъемом 9 мм

a Аксессуары – общие

Ограничитель угла открывания 130°		
Пластмасса	Черный	☎ 70.6103



Саморез	
Чашка петли	Саморезы и евровинты
3.5 x 15 мм	609.1500
3.5 x 17 мм	609.1700



TIP-ON для дверей	
Петля	CLIP top без пружины
Стандартный TIP-ON	955.1004
Длинный TIP-ON	955A1004



Матрица	
Чашка петли	Под пресс
Пластмасса	MZM.0040

Дополнительная информация

Техника безопасности	687
Обзор – CLIP top BLUMOTION / CLIP top – петли	99
Ответные планки	172
Аксессуары – заглушка (плечо петли)	179
Аксессуары – BLUMOTION для дверей	182
Аксессуары – TIP-ON для дверей	194
Аксессуары – общие	180
Монтаж, демонтаж и регулировка	200
Обзор – приспособления	605
Доп. техническая информация	684

Петля 170°

Проектирование

Размеры петли и расчет зазоров при заводской настройке (подъем ответной планки = 0 или 9 мм)

Вхождение двери при открывании 90°

Накладная дверь

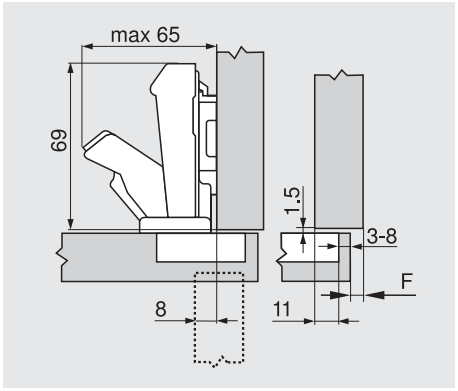

Полунакладная дверь

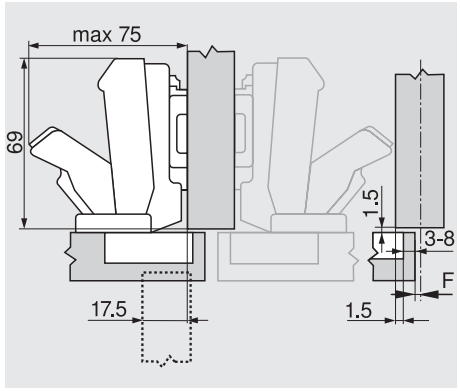

Вкладная дверь

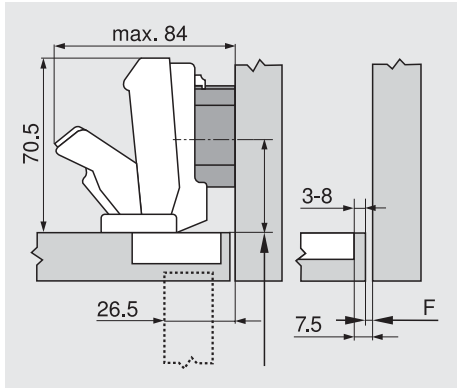

F Зазор

Расстояние (от края) до места крепления ответной планки увеличивается на толщину двери + 1.5 мм

Расстояние от чашки

	Наложение фасада													
	5	6	7	8	9	10	11	12	13	14	15	16	17	18	19
0										3	4	5	6	7	8
3							3	4	5	6	7	8			
6				3	4	5	6	7	8						
9	3	4	5	6	7	8									
Ответная планка															

	Наложение фасада																		
	-4.5	-3.5	-2.5	-1.5	-0.5	0.5	1.5	2.5	3.5	4.5	5.5	6.5	7.5	8.5	9.5
0										3	4	5	6	7	8
3							3	4	5	6	7	8			
6				3	4	5	6	7	8						
9	3	4	5	6	7	8									
Ответная планка															

	Наложение фасада					
	-4.5	-3.5	-2.5	-1.5	-0.5	
0						
3						
6						
9	3	4	5	6	7	
Ответная планка						

Конструкция встык

		№ арт.
Ответная планка	6 мм	175H9160
Ограничитель угла открывания	130°	70.6103
Петля для полунакладной конструкции		

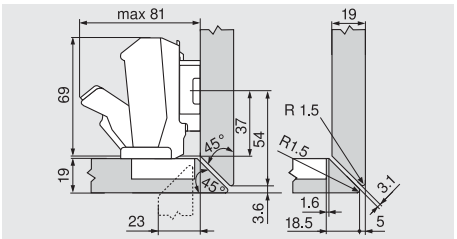

Регулировка

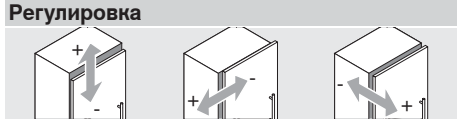

Макс. ± 3.0 мм ± 2.0 мм + 3.0 мм
См. ответные планки - 2.0 мм

Косая распиловка с левой и правой стороны корпуса (не сверху и снизу)

Минимальный зазор (F) для фасадов с радиусом (R = 1 мм) при заводской установке

Для дверей толщиной 21 мм и менее зазор не требуется

Для дверей толщиной 22 мм и более рекомендуется пробная установка

Дополнительная информация

Конструкция встык – по периметру 112

Монтаж на шурупах

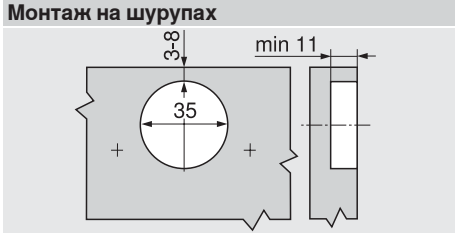

Монтаж INSERTA/под пресс

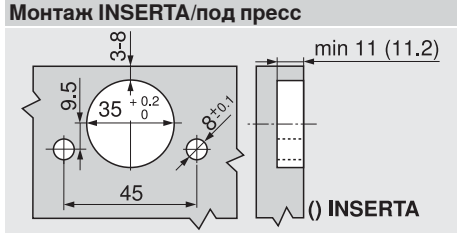

Размеры чашки петли

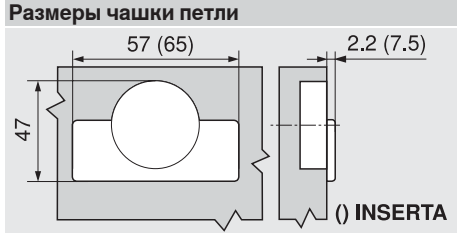

Системы петель

► **CLIP top BLUMOTION / CLIP top – петли**

►► **Профильные двери**

Петля для профильных дверей



- **Петля для толстых и профильных дверей**
- **CLIP top BLUMOTION** со встроенным **BLUMOTION** (с возможностью деактивации)
- **CLIP top** с пружиной или без пружины
- Металлическая петля, никелированная
- Угол открывания 95°
- Регулировка фасада в трех плоскостях
- С удобной регулировкой по глубине с помощью механизма шнек
- Дверь устанавливается и снимается с корпуса без инструмента
- При выборе петли **INSERTA** петля крепится без инструмента

Применение

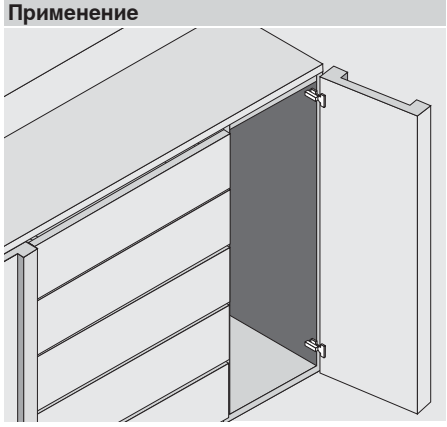

Информация для заказа

Накладная дверь

Чашка петли	INSERTA	
Петля	Пружина	№ арт.
CLIP top BLUMOTION	Да	71B9590
CLIP top	Да	71T9590B

Чашка петли	Саморезы и евровинты	
Петля	Пружина	№ арт.
CLIP top BLUMOTION	Да	71B9550
CLIP top	Да	71T9550
CLIP top	Нет	70T9550.TL

Чашка петли	Под пресс	
Петля	Пружина	№ арт.
CLIP top BLUMOTION	Да	71B9580
CLIP top	Да	71T9580

Полунакладная дверь

Чашка петли	INSERTA	
Петля	Пружина	№ арт.
CLIP top BLUMOTION	Да	71B9690
CLIP top	Да	71T9690B

Чашка петли	Саморезы и евровинты	
Петля	Пружина	№ арт.
CLIP top BLUMOTION	Да	71B9650
CLIP top	Да	71T9650
CLIP top	Нет	70T9650.TL

Чашка петли	Под пресс	
Петля	Пружина	№ арт.
CLIP top BLUMOTION	Да	71B9680
CLIP top	Да	71T9680

Вкладная дверь

Чашка петли	INSERTA	
Петля	Пружина	№ арт.
CLIP top BLUMOTION	Да	71B9790
CLIP top	Да	71T9790B

Чашка петли	Саморезы и евровинты	
Петля	Пружина	№ арт.
CLIP top BLUMOTION	Да	71B9750
CLIP top	Да	71T9750
CLIP top	Нет	70T9750.TL

Чашка петли	Под пресс	
Петля	Пружина	№ арт.
CLIP top BLUMOTION	Да	71B9780
CLIP top	Да	71T9780

a Аксессуары

Заглушка (плечо петли)		
С/без логотипа		№ арт.
Без логотипа		70.1563
С надписью	Blum	70.1563.BL

a Аксессуары

Заглушка (плечо петли)		
С/без логотипа		№ арт.
Без логотипа		70.1663
Штампов.	Blum	70.1663.BP

a Аксессуары

Заглушка (плечо петли)		
С/без логотипа		№ арт.
Без логотипа		70.1663
Штампов.	Blum	70.1663.BP

Указание

Петли CLIP top BLUMOTION и CLIP top нельзя комбинировать на одном фасаде.

a Аксессуары – общие

Заглушка на чашку петли	
Чашка петли	Саморезы и евровинты/под пресс
CLIP top BLUMOTION	70T3504
CLIP top	70T1504

TIP-ON для дверей	
Петля	CLIP top без пружины
Стандартный TIP-ON	955.1004
Длинный TIP-ON	955A1004

Подъем чашки петли		
Чашка петли	Саморезы и евровинты	
CLIP top BLUMOTION	1.5 мм	70T3507.21

Матрица	
Чашка петли	Под пресс
Пластмасса	MZM.0040

Саморез	
Чашка петли	Саморезы и евровинты
3.5 x 15 мм	609.1500
3.5 x 17 мм	609.1700

Дополнительная информация

Обзор – CLIP top BLUMOTION / CLIP top – петли	99
Ответные планки	172
Аксессуары – заглушка (плечо петли)	179
Аксессуары – BLUMOTION для дверей	182
Аксессуары – TIP-ON для дверей	194
Аксессуары – общие	180
Монтаж, демонтаж и регулировка	200
Обзор – приспособления	605
Доп. техническая информация	684

Петля для профильных дверей

Проектирование

Размеры петли и расчет зазоров при заводской настройке (подъем ответной планки = 0 мм)

Вхождение двери при полном открывании

Накладная дверь

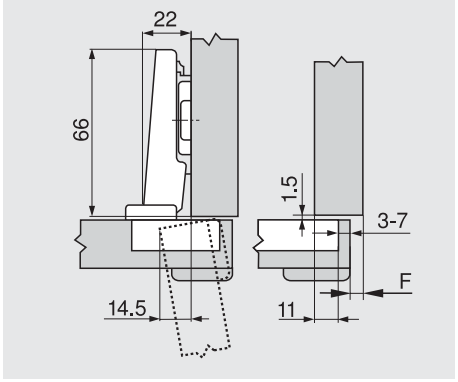

Полунакладная дверь

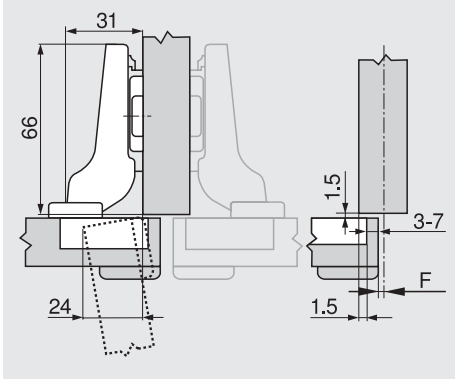

Вкладная дверь

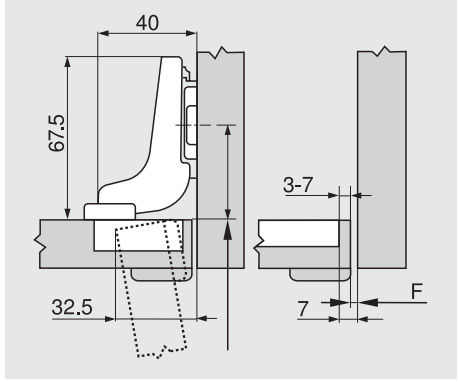

F Зазор

Расстояние (от края) до места крепления ответной планки увеличивается на толщину двери + 1.5 мм

Расстояние от чашки

Наложение фасада

	-	5	6	7	8	9	10	11	12	13	14	15	16	17	18
0											3	4	5	6	7
3								3	4	5	6	7			
6					3	4	5	6	7						
9		3	4	5	6	7									

Ответная планка

Наложение фасада

	-	-4.5	-3.5	-2.5	-1.5	-0.5	0.5	1.5	2.5	3.5	4.5	5.5	6.5	7.5	8.5
0											3	4	5	6	7
3								3	4	5	6	7			
6					3	4	5	6	7						
9		3	4	5	6	7									

Ответная планка

Наложение фасада

								-4	-3	-2	-1	0
0								3	4	5	6	7
3												
6												
9												

Ответная планка

Минимальный зазор (F) для фасадов с радиусом (R = 1 мм) при заводской установке

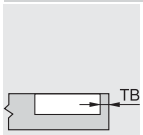

Расстояние от чашки TB	Толщина фасада FS 16	18	19	20	22	24	26	28	29	30	31	32
3	0.2	0.3	0.4	0.5	0.8	1.0	1.5	1.9	2.8	3.6	4.5	5.4
4	0.2	0.3	0.4	0.5	0.7	1.0	1.4	1.8	2.5	3.1	4.0	4.8
5	0.2	0.3	0.4	0.5	0.7	1.0	1.4	1.8	2.3	2.7	3.5	4.3
6	0.2	0.3	0.4	0.5	0.7	1.0	1.4	1.8	2.2	2.5	3.2	3.8
7	0.2	0.3	0.4	0.5	0.7	0.9	1.4	1.7	2.1	2.4	3.0	3.5
Дополнительно при регулировке по ширине + 2 мм												
	+ 0.1	+ 0.2	+ 0.2	+ 0.2	+ 0.3	+ 0.4	+ 0.4	+ 0.5	+ 0.4	+ 0.4	+ 0.4	+ 0.3

Регулировка

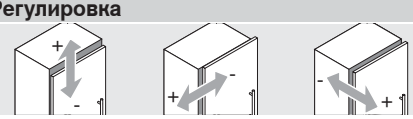

Макс. ± 3.0 мм
См. ответные планки

± 2.0 мм

+ 3.0 мм
- 2.0 мм

Монтаж на шурупах

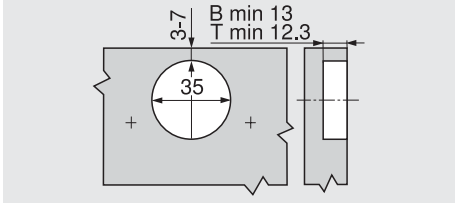

Монтаж INSERTA/под пресс

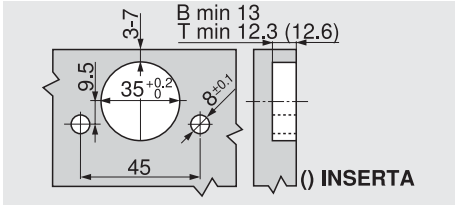

Размеры чашки петли

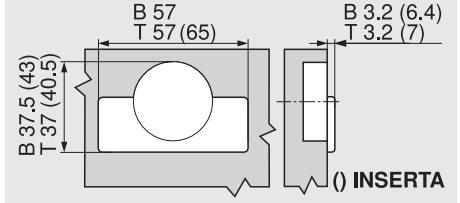

B CLIP top BLUMOTION

T CLIP top

Системы петель



► **CLIP top BLUMOTION / CLIP top – петли**

►► **Под фальшпанель**

Петля под фальшпанель, вкладная



- **Петля под фальшпанель**
- **CLIP top BLUMOTION** со встроенным **BLUMOTION** (с возможностью деактивации)
- **CLIP top** без пружины
- Металлическая петля, никелированная
- Угол открывания 95°
- Регулировка фасада в трех плоскостях
- С удобной регулировкой по глубине с помощью механизма шнек
- Дверь устанавливается и снимается с корпуса без инструмента
- При выборе петли **INSERTA** петля крепится без инструмента

Применение

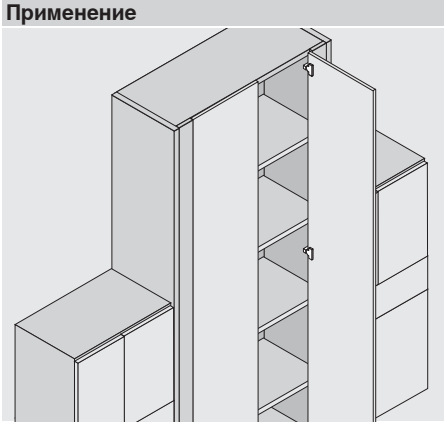

Информация для заказа

Вкладная

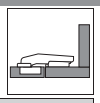

 Чашка петли	**INSERTA**	
Петля	Пружина	№ арт.
CLIP top BLUMOTION	Да	**79B9590**

 Чашка петли	**Саморезы и евровинты**	
Петля	Пружина	№ арт.
CLIP top BLUMOTION	Да	**79B9550**
CLIP top	Нет	**78T9550.TL**

 Чашка петли	**Под пресс**	
Петля	Пружина	№ арт.
CLIP top BLUMOTION	Да	**79B9580**

a Аксессуары

 **Заглушка (плечо петли)**		
С/без логотипа		№ арт.
Без логотипа		**70.1503**
Штампов.	Blum	**70.1503.BP**

Указание

Петли CLIP top BLUMOTION и CLIP top нельзя комбинировать на одном фасаде.

a Аксессуары – общие

 **Заглушка на чашку петли**	
Чашка петли	Саморезы и евровинты/под пресс
CLIP top BLUMOTION	**70T3504**
CLIP top	**70T1504**

 **Саморез**	
Чашка петли	Саморезы и евровинты
3.5 x 15 мм	**609.1500**
3.5 x 17 мм	**609.1700**

 **TIP-ON для дверей**	
Петля	CLIP top без пружины
Стандартный TIP-ON	**955.1004**
Длинный TIP-ON	**955A1004**

 **Матрица**	
Чашка петли	Под пресс
Пластмасса	**MZM.0040**

Дополнительная информация

Обзор – CLIP top BLUMOTION / CLIP top – петли	99
Ответные планки	172
Аксессуары – заглушка (плечо петли)	179
Аксессуары – BLUMOTION для дверей	182
Аксессуары – TIP-ON для дверей	194
Аксессуары – общие	180
Монтаж, демонтаж и регулировка	200
Обзор – приспособления	605
Доп. техническая информация	684

Петля под фальшпанель, вкладная

Проектирование

Размеры петли и расчет зазоров при заводской настройке (подъем ответной планки = 3 мм)

Вхождение двери при полном открывании

Вкладная

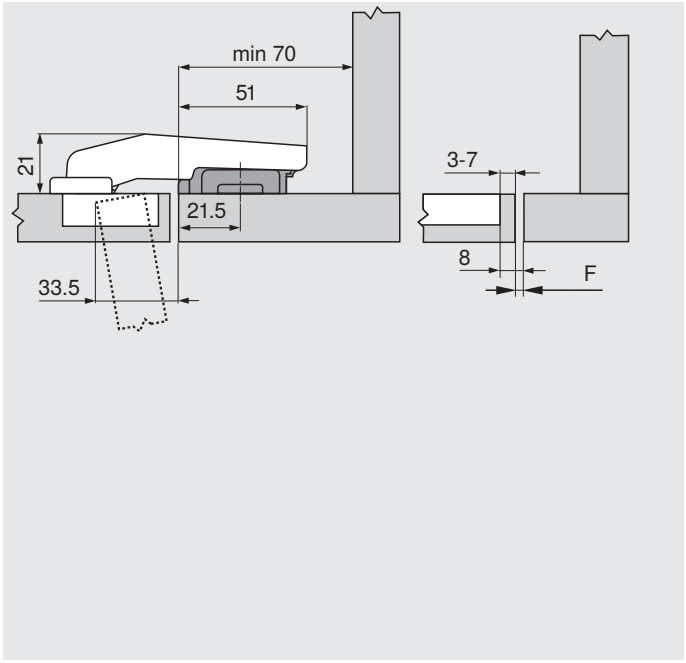

Стандартное расстояние (от края фальшпанели) до места крепления ответной планки уменьшается на 15.5 мм (= 21.5 мм).

Необходимо использование ответной планки с подъемом 3 мм, чтобы фальшпанель и дверь находились на одном уровне.

F Зазор

Минимальный зазор (F) для фасадов с радиусом (R = 1 мм) при заводской установке

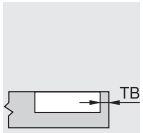

Расстояние от чашки TB	Толщина фасада FS											
	16	18	19	20	22	24	26	28	29	30	31	32
3	0.2	0.3	0.4	0.5	0.8	1.0	1.5	1.9	Рекомендуется пробная установка			
4	0.2	0.3	0.4	0.5	0.7	1.0	1.4	1.8				
5	0.2	0.3	0.4	0.5	0.7	1.0	1.4	1.8				
6	0.2	0.3	0.4	0.5	0.7	1.0	1.4	1.8				
7	0.2	0.3	0.4	0.5	0.7	0.9	1.4	1.7				

Регулировка

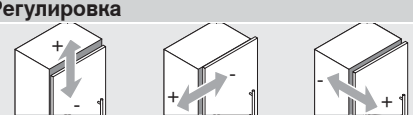

Макс. ± 3.0 мм
См. ответные планки

± 2.5 мм

± 1.0 мм

Монтаж на шурупах

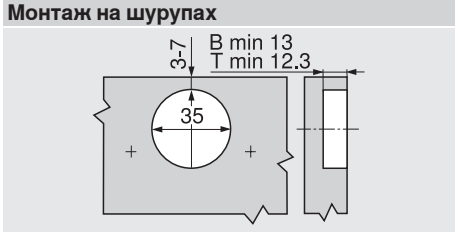

Монтаж INSERTA/под пресс

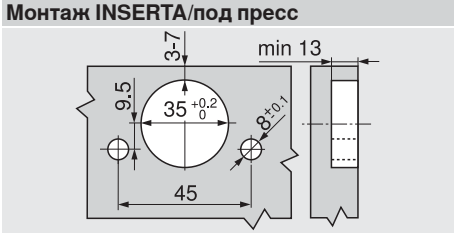

Размеры чашки петли

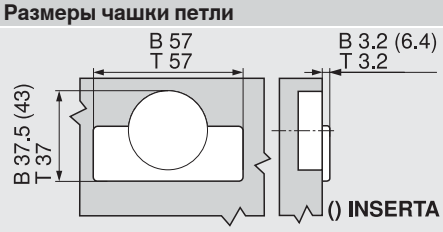

B CLIP top BLUMOTION
T CLIP top

Системы петель

► **CLIP top BLUMOTION / CLIP top – петли**

►► **Под фальшпанель**

Петля под фальшпанель, накладная



- **Петля под фальшпанель, накладная**
- **CLIP top BLUMOTION** со встроенным **BLUMOTION** (с возможностью деактивации)
- Металлическая петля, никелированная
- Угол открывания 95°
- Регулировка фасада в трех плоскостях
- С удобной регулировкой по глубине с помощью механизма шнек
- Дверь устанавливается и снимается с корпуса без инструмента
- При выборе петли **INSERTA** петля крепится без инструмента

Применение

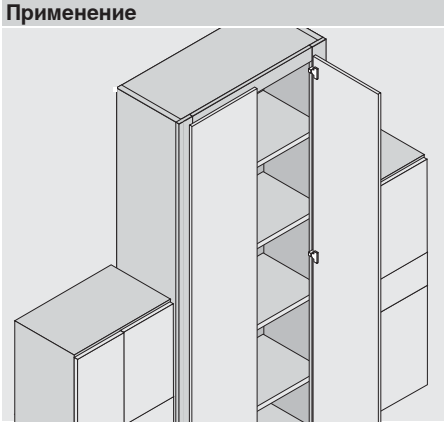

Информация для заказа

Накладная

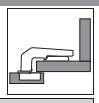

	Чашка петли	**INSERTA**	
	Петля	Пружина	№ арт.
CLIP top BLUMOTION		Да	☎ 79B9990

	Чашка петли	**Саморезы и евровинты**	
	Петля	Пружина	№ арт.
CLIP top BLUMOTION		Да	79B9950

	Чашка петли	**Под пресс**	
	Петля	Пружина	№ арт.
CLIP top BLUMOTION		Да	☎ 79B9980

a Аксессуары

	Заглушка (плечо петли)	
	С/без логотипа	№ арт.
Без логотипа		70.1503
Штампов.	Blum	70.1503.BP

a Аксессуары – общие

	Заглушка на чашку петли	
	Чашка петли	Саморезы и евровинты/под пресс
CLIP top BLUMOTION		70T3504

	Матрица	
	Чашка петли	Под пресс
Пластмасса		MZM.0040

	Саморез	
	Чашка петли	Саморезы и евровинты
3.5 x 15 мм		609.1500
3.5 x 17 мм		609.1700

Дополнительная информация

Обзор – CLIP top BLUMOTION / CLIP top – петли	99
Ответные планки	172
Аксессуары – заглушка (плечо петли)	179
Аксессуары – BLUMOTION для дверей	182
Аксессуары – общие	180
Монтаж, демонтаж и регулировка	200
Обзор – приспособления	605
Доп. техническая информация	684

Петля под фальшпанель, накладная

Проектирование

Размеры петли и расчет зазоров при заводской настройке (подъем ответной планки = 3 мм)

Вхождение двери при полном открывании

Накладная

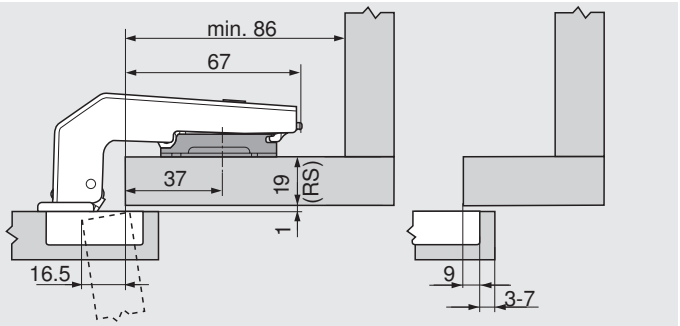

Толщина рамки RS	Подъем ответной планки
16 мм	6 мм
19 мм	3 мм
22 мм	0 мм

Минимальный зазор (F) для фасадов с радиусом (R = 1 мм) при заводской установке

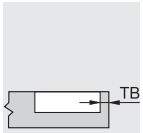

Расстояние от чашки TB	Толщина фасада FS											
	16	18	19	20	22	24	26	28	29	30	31	32
3	0.2	0.3	0.4	0.5	0.8	1.0	1.5	1.9	Рекомендуется пробная установка			
4	0.2	0.3	0.4	0.5	0.7	1.0	1.4	1.8				
5	0.2	0.3	0.4	0.5	0.7	1.0	1.4	1.8				
6	0.2	0.3	0.4	0.5	0.7	1.0	1.4	1.8				
7	0.2	0.3	0.4	0.5	0.7	0.9	1.4	1.7				

Регулировка

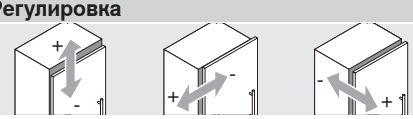

Макс. ± 3.0 мм
См. ответные планки

± 2.5 мм

± 1.0 мм

Монтаж на шурупах

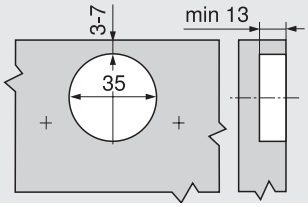

Монтаж INSERTA/под пресс

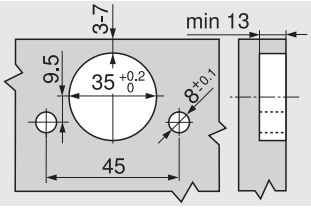

Размеры чашки петли

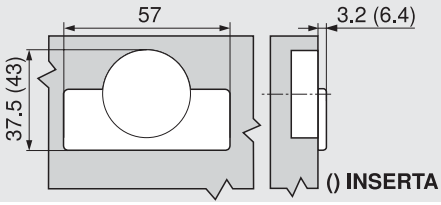

Системы петель

► **CLIP top BLUMOTION / CLIP top – петли**

►► **Алюминиевые рамки**

Петля для алюминиевых рамок CLIP top BLUMOTION 95°



- **Петля для узких алюминиевых рамок**
- **CLIP top BLUMOTION** со встроенным **BLUMOTION** (с возможностью деактивации)
- Угол открывания 95°
- Регулировка фасада в трех плоскостях
- С удобной регулировкой по глубине с помощью механизма шнек
- Дверь устанавливается и снимается с корпуса без инструмента
- Винты для крепления в комплекте

Применение

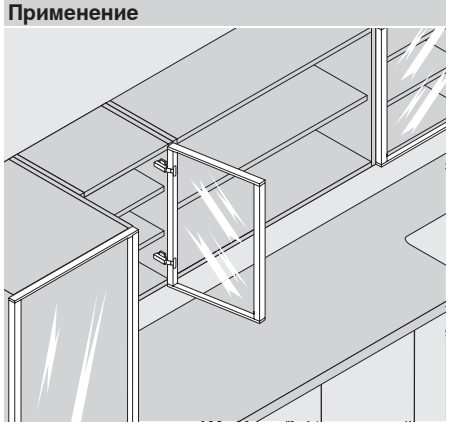

Информация для заказа

Накладная дверь

Чашка петли	Саморезы и евровинты	
Петля	Пружина	№ арт.
CLIP top BLUMOTION	Да	**71B950A**

Полунакладная дверь

Чашка петли	Саморезы и евровинты	
Петля	Пружина	№ арт.
CLIP top BLUMOTION	Да	**71B960A**

Вкладная дверь

Чашка петли	Саморезы и евровинты	
Петля	Пружина	№ арт.
CLIP top BLUMOTION	Да	**71B970A**

a Аксессуары

Заглушка (плечо петли)		
С/без логотипа		№ арт.
Без логотипа		**70.1563**
С надписью	Blum	**70.1563.BL**

a Аксессуары

Заглушка (плечо петли)		
С/без логотипа		№ арт.
Без логотипа		**70.1663**
Штампов.	Blum	**70.1663.BP**

a Аксессуары

Заглушка (плечо петли)		
С/без логотипа		№ арт.
Без логотипа		**70.1663**
Штампов.	Blum	**70.1663.BP**

Дополнительная информация

Обзор – CLIP top BLUMOTION / CLIP top – петли	99
Ответные планки	172
Аксессуары – заглушка (плечо петли)	179
Аксессуары – общие	180
Монтаж, демонтаж и регулировка	200
Обзор – приспособления	605
Доп. техническая информация	684

Петля для алюминиевых рамок CLIP top BLUMOTION 95°

Проектирование

Размеры петли и расчет зазоров при заводской настройке (подъем ответной планки = 0 мм)

Вхождение двери при полном открывании

Накладная дверь

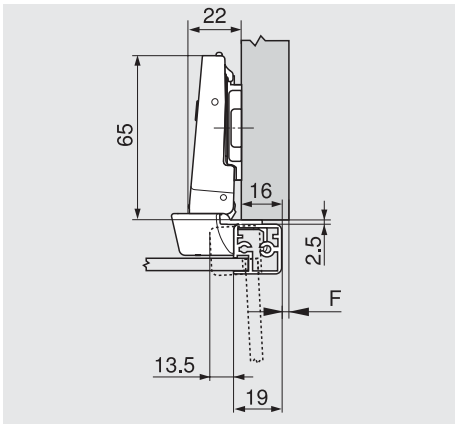

Полунакладная дверь

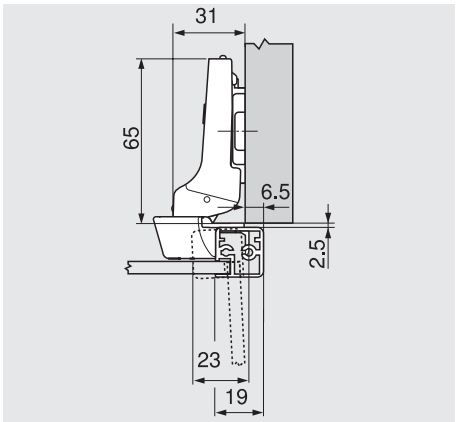

Вкладная дверь

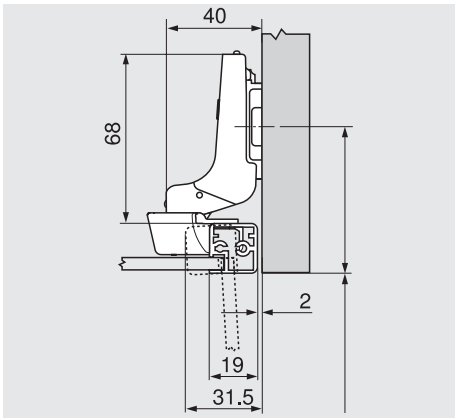

F Зазор

Расстояние от края до места крепления ответной планки увеличивается на толщину рамки + 2.5 мм

Минимальный зазор (F) для фасадов с алюминиевой рамкой (R = 1 мм) при заводской установке

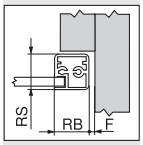

Ширина рамки RB	Толщина рамки RS 18	19	20	21	22	24	25	26	27	28	30	32
18	0.2	0.3	0.4	0.6	0.7	1.2						
19	0.2	0.3	0.4	0.6	0.7	1.2	Рекомендуется пробная установка					
20	0.2	0.3	0.4	0.5	0.7	1.1						
21	0.2	0.3	0.4	0.5	0.7	1.0						
22	0.2	0.3	0.4	0.5	0.7	1.1						
Дополнительно при регулировке по ширине + 2 мм												
	+ 0.1	+ 0.2	+ 0.3	+ 0.3	+ 0.3	+ 0.4						

Регулировка

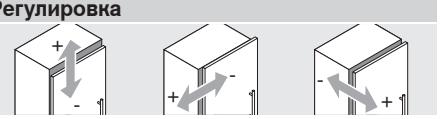

Макс. ± 3.0 мм
См. ответные планки

± 2.0 мм

+ 3.0 мм
- 2.0 мм

Монтаж на шурупах

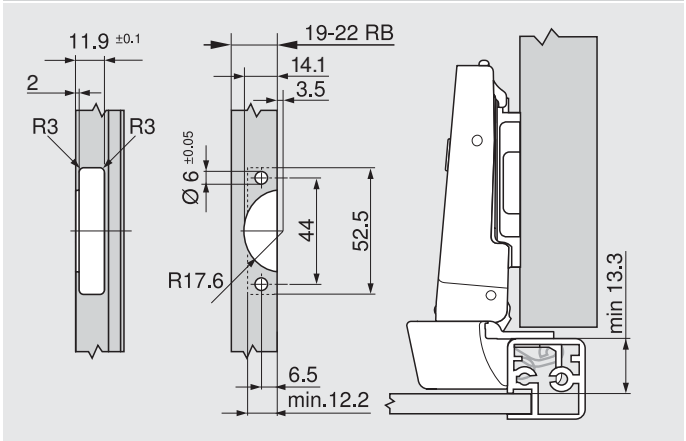

RB Ширина рамки

Монтаж

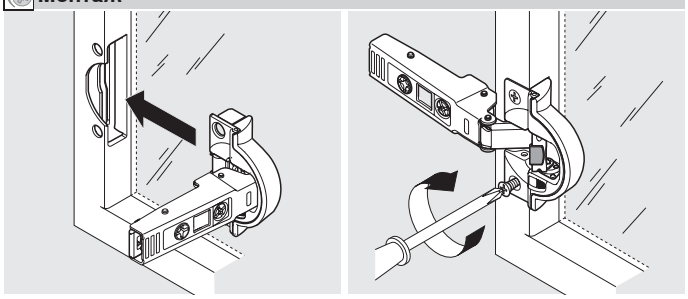

Системы петель

► **CLIP top BLUMOTION / CLIP top – петли**

►► **Алюминиевые рамки**

Петля для алюминиевых рамок 95°

CLIP top для 973A



- **Петля для узких алюминиевых рамок**
- **CLIP top** для 973A с пружиной
- **CLIP top** с пружиной или без пружины
- Угол открывания 95°
- Регулировка фасада в трех плоскостях
- С удобной регулировкой по глубине с помощью механизма шнек
- Дверь устанавливается и снимается с корпуса без инструмента
- Винты для крепления в комплекте

CLIP top



Информация для заказа

Накладная дверь

Чашка петли / Петля	Саморезы и евровинты: Пружина	Саморезы и евровинты: № арт.
CLIP top для 973A	Да	71T950AB
CLIP top	Да	71T950A
CLIP top	Нет	70T950A.TL

Полунакладная дверь

Чашка петли / Петля	Саморезы и евровинты: Пружина	Саморезы и евровинты: № арт.
CLIP top для 973A	Да	71T960AB
CLIP top	Да	71T960A

Вкладная дверь

Чашка петли / Петля	Саморезы и евровинты: Пружина	Саморезы и евровинты: № арт.
CLIP top для 973A	Да	71T970AB
CLIP top	Да	71T970A

a Аксессуары

BLUMOTION 973A: Защелк-ся на петле		№ арт.
Сталь	Никелиров.	973A0500.01

a Аксессуары

BLUMOTION 973A: Защелк-ся на петле		№ арт.
Сталь	Никелиров.	973A0600

a Аксессуары

BLUMOTION 973A: Защелк-ся на петле		№ арт.
Сталь	Никелиров.	973A0700

a Аксессуары

Заглушка (плечо петли): С/без логотипа		№ арт.
Без логотипа		70.1563
С надписью	Blum	70.1563.BL

a Аксессуары

Заглушка (плечо петли): С/без логотипа		№ арт.
Без логотипа		70.1663
Штампов.	Blum	70.1663.BP

a Аксессуары

Заглушка (плечо петли): С/без логотипа		№ арт.
Без логотипа		70.1663
Штампов.	Blum	70.1663.BP

a Аксессуары – общие

TIP-ON для дверей: Петля	CLIP top без пружины
Стандартный TIP-ON	955.1004
Длинный TIP-ON	955A1004

Дополнительная информация

Обзор – CLIP top BLUMOTION / CLIP top – петли	99
Ответные планки	172
Аксессуары – заглушка (плечо петли)	179
Аксессуары – BLUMOTION для дверей	182
Аксессуары – TIP-ON для дверей	194
Аксессуары – общие	180
Монтаж, демонтаж и регулировка	200
Обзор – приспособления	605
Доп. техническая информация	684

Петля для алюминиевых рамок 95°

Проектирование

Размеры петли и расчет зазоров при заводской настройке (подъем ответной планки = 0 мм)

Вхождение двери при полном открывании

Накладная дверь

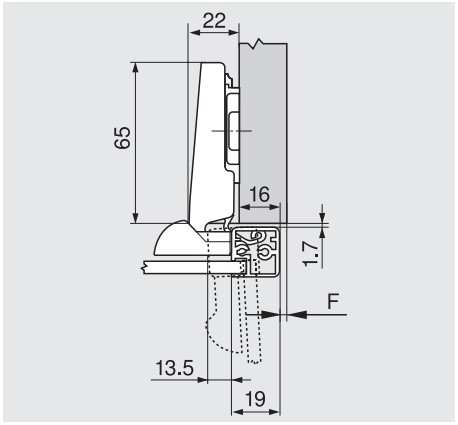

Полунакладная дверь

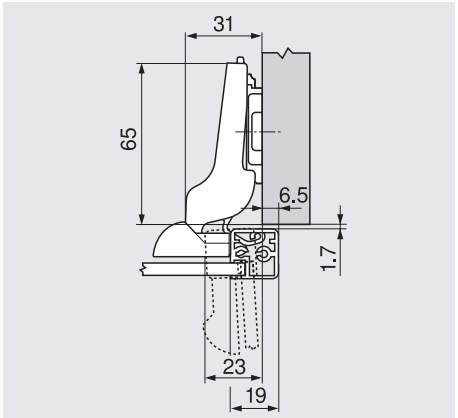

Вкладная дверь

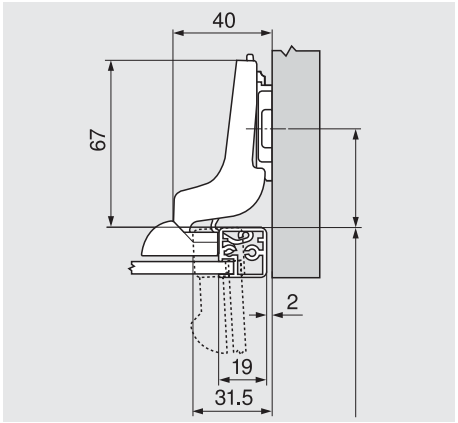

F Зазор

Расстояние от края до места крепления ответной планки увеличивается на толщину рамки + 1.5 мм

Минимальный зазор (F) для фасадов с алюминиевой рамкой (R = 1 мм) при заводской установке

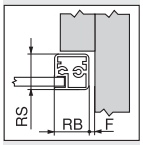

Ширина рамки RB	Толщина рамки RS 18	19	20	21	22	24	25	26	27	28	30	32
18	0.2	0.3	0.4	0.6	0.7	1.2						
19	0.2	0.3	0.4	0.6	0.7	1.2						
20	0.2	0.3	0.4	0.5	0.7	1.1						
21	0.2	0.3	0.4	0.5	0.7	1.0						
22	0.2	0.3	0.4	0.5	0.7	1.1						

Рекомендуется пробная установка

Дополнительно при регулировке по ширине + 2 мм

+ 0.1	+ 0.2	+ 0.3	+ 0.3	+ 0.3	+ 0.4						

Регулировка

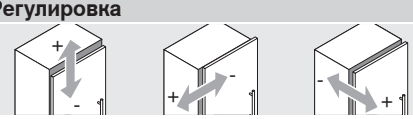

Макс. ± 3.0 мм
См. ответные планки

± 2.0 мм

+ 3.0 мм
- 2.0 мм

Монтаж на шурупах

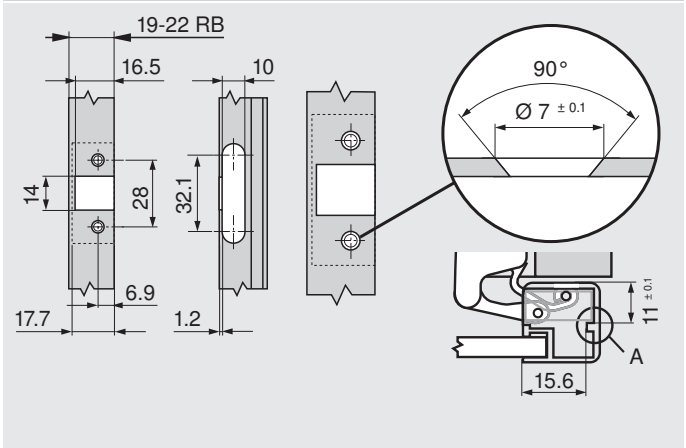

Монтаж

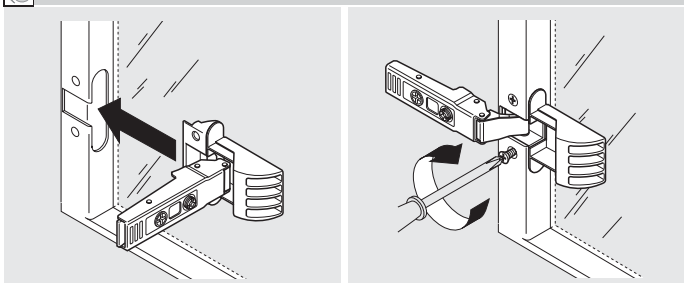

RB Ширина рамки

A Чашка петли должна иметь опору в выемке на рамке

Системы петель

► **CLIP top BLUMOTION / CLIP top – петли**

►► **Петля для стеклянной двери**

Петля CRISTALLO



- **Петля для стеклянных и зеркальных дверей**
- **Пластина наклеивается на стекло, сверления стекла не требуется**
- **Установка петли на пластину без инструмента**
- **CLIP top** с пружиной или без пружины
- Угол открывания 125°
- Регулировка фасада в трех плоскостях
- С удобной регулировкой по глубине с помощью механизма шнек
- Дверь устанавливается и снимается с корпуса без инструмента

Применение



Информация для заказа

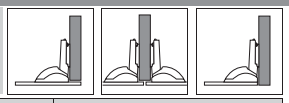

	Чашка петли	CRISTALLO 125°	
	Петля	Пружина	№ арт.
CLIP top		Да	79C450BT
CLIP top		Нет	78C450BT

Пластина CRISTALLO		
Для наклеивания		
Стеклянные/зеркальные двери		
Цинк	Матово-никел.	78C4568
Для зеркальных дверей		
Цинк	Спец. никелир.	78C4568

	Рекомендуемые ответные планки	
	Сталь	№ арт.
Подъем	0 мм	173L8300

a Аксессуары

	BLUMOTION 973A	
	Защелк-ся на петле	№ арт.
Сталь	Никелиров.	973A9000

a Аксессуары

	Заглушка (плечо петли)	
	С/без логотипа	№ арт.
Без логотипа		70.1563
С надписью	Blum	70.1563.BL

a Аксессуары – общие

	TIP-ON для дверей	
	Петля	CLIP top без пружины
Стандартный TIP-ON		955.1004
Длинный TIP-ON		955A1004

Наложение двери определяется местом наклеивания ответной планки на стекло.

Исключение ответственности

При компетентном использовании на стеклянных или зеркальных поверхностях петля CRISTALLO от фирмы Blum отвечает всем требованиям прочности соединения.

Это проверяется испытаниями нашей фирмой и независимыми экспертами.

Просим Вас учесть, что фирма Blum не несет ответственности за использованный клей и методы наклеивания и, соответственно, не может отвечать на связанные с этим претензии.

Наклеивание рекомендуется доверить опытному специалисту.

Дополнительная информация

Обзор – CLIP top BLUMOTION / CLIP top – петли	99
Ответные планки	172
Аксессуары – заглушка (плечо петли)	179
Аксессуары – BLUMOTION для дверей	182
Аксессуары – TIP-ON для дверей	194
Аксессуары – общие	180
Монтаж, демонтаж и регулировка	200
Обзор – приспособления	605
Доп. техническая информация	684

Петля CRISTALLO

Проектирование

Размеры петли и расчет зазоров при заводской настройке (подъем ответной планки = 0 мм)

Вхождение двери при полном открывании

Накладная дверь

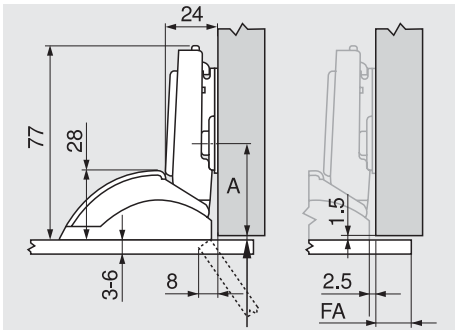

A = 37 мм с планкой A28
A = 46 мм с планкой A37

Полунакладная дверь

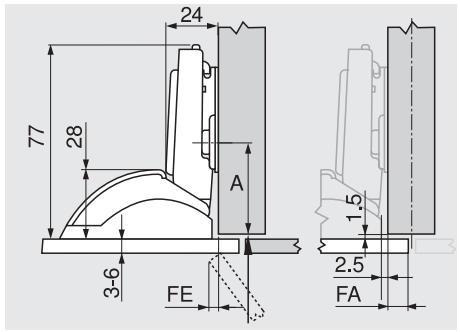

A = 37 мм с планкой A28
A = 46 мм с планкой A37

Вкладная дверь

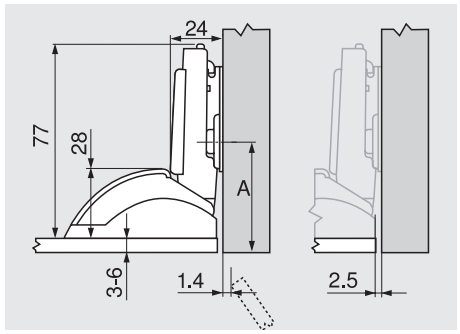

A = 38.5 мм + толщина двери с планкой A28
A = 47.5 мм + толщина двери с планкой A37

Отступ от края

	Наложение фасада FA											
	-2.5	-1	0.5	2	3.5	5	6.5	8	9.5	11	12.5	14
0	0	1.5	3	4.5	6	7.5	9	10.5	12	13.5	15	16.5
3	3	4.5	6	7.5	9	10.5	12	13.5	15	16.5		
6	6	7.5	9	10.5	12	13.5	15	16.5				
9												
Ответная планка												

Чтобы избежать повреждения стеклянных и зеркальных дверей, необходимо обеспечить достаточные зазоры (как минимум 2 мм).

FA Наложение фасада
FE Вхождение двери
K Отступ от края
A От кромки до центра сверления под ответную планку

Отступ от края

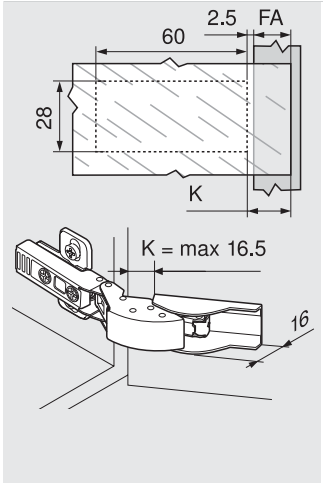

Наложение фасада FA определяется местом наклеивания.

Отступ от края K (мин. 0, макс. 16.5) = FA + 2.5

Внимание:
По поводу выбора клея и метода наклеивания пластины, просим Вас обращаться к специалистам по стеклообработке и поставщикам стеклянных изделий.

Регулировка

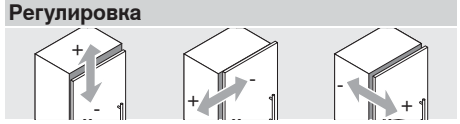

Макс. ± 3.0 мм
См. ответные планки

± 2.0 мм

+ 3.0 мм
- 2.0 мм

Монтаж

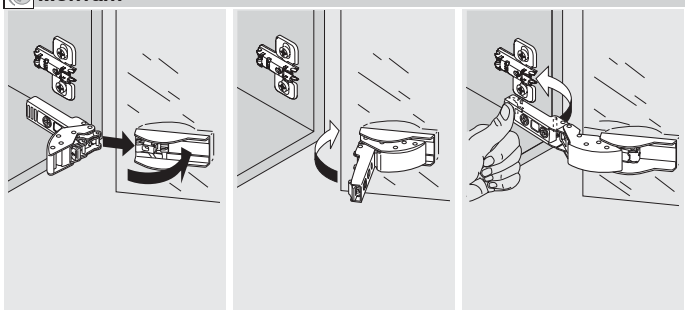

Демонтаж

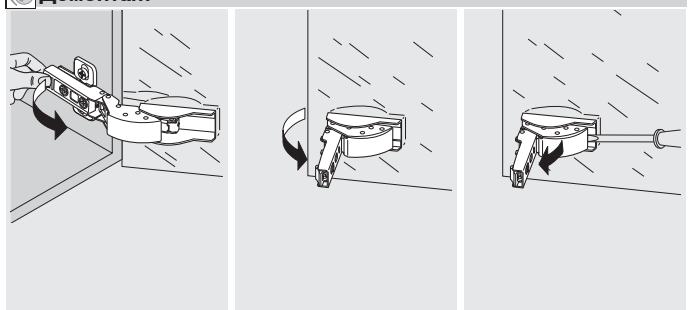

Системы петель

► **CLIP top BLUMOTION / CLIP top – петли**

►► **Петля для стеклянной двери**

Петля для стеклянных дверей



- **Петля для стеклянных дверей**
- **Для толщины стекла от 4.5 до 7 мм**
- **CLIP top** с пружиной
- Угол открывания 94°
- Регулировка фасада в трех плоскостях
- С удобной регулировкой по глубине с помощью механизма шнек
- Дверь устанавливается и снимается с корпуса без инструмента
- Винты для крепления чашки в комплекте

Применение



Информация для заказа

Накладная дверь

Чашка петли	Саморезы и евровинты	
Петля	Пружина	№ арт.
CLIP top	Да	75T4100

Полунакладная дверь

Чашка петли	Саморезы и евровинты	
Петля	Пружина	№ арт.
CLIP top	Да	75T4200

Вкладная дверь

Чашка петли	Саморезы и евровинты	
Петля	Пружина	№ арт.
CLIP top	Да	75T4300

a Аксессуары

BLUMOTION 971A	
В держателе, для накладных петель	№ арт.
Цинк, Никелиров.	971Axxxx

a Аксессуары

BLUMOTION 970A	
Врезной	№ арт.
Пластмасса	970A1002

a Аксессуары

BLUMOTION 970A	
Врезной	№ арт.
Пластмасса	970A1002

a Аксессуары

Заглушка (плечо петли)		
С/без логотипа		№ арт.
Без логотипа		70.1563
С надписью	Blum	70.1563.BL

a Аксессуары

Заглушка (плечо петли)		
С/без логотипа		№ арт.
Без логотипа		70.1563
С надписью	Blum	70.1563.BL

a Аксессуары

Заглушка (плечо петли)		
С/без логотипа		№ арт.
Без логотипа		70.1563
С надписью	Blum	70.1563.BL

a Аксессуары – общие

Заглушка на чашку петли		
Материал	Пластмасса	
Черный Позолоченный Хромированный Матово-никел.	84.4120	84.4140

Дополнительная информация

Обзор – CLIP top BLUMOTION / CLIP top – петли	99
Ответные планки	172
Аксессуары – заглушка (плечо петли)	179
Аксессуары – BLUMOTION для дверей	182
Аксессуары – общие	180
Монтаж, демонтаж и регулировка	200
Обзор – приспособления	605
Доп. техническая информация	684

Петля для стеклянных дверей

Проектирование

Размеры петли и расчет зазоров при заводской настройке (подъем ответной планки = 0 мм)

Вхождение двери при полном открывании

Накладная дверь

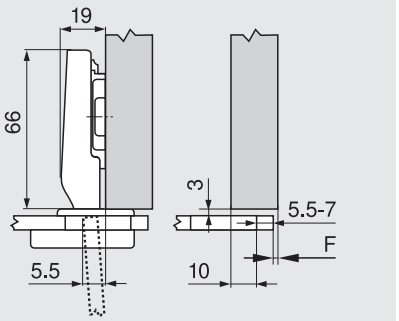

Полунакладная дверь

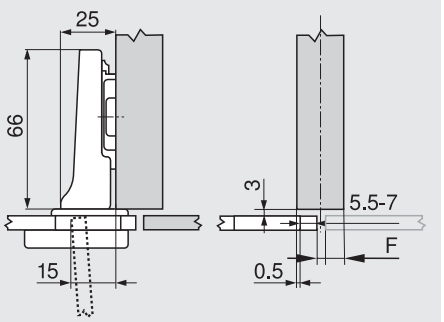

Вкладная дверь

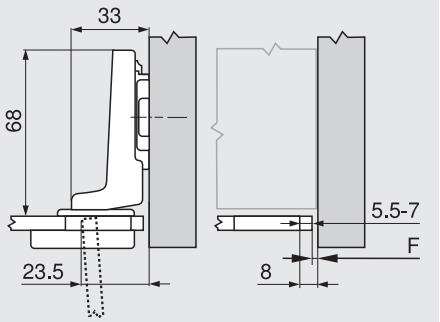

F Зазор

Расстояние от края до места крепления ответной планки увеличивается на толщину стекла и высоту заглушки + 3 мм

Расстояние от чашки

	Наложение фасада												
	6	7	8	9	10	11	12	13	14	15	16	17	18
0											6	7	
3								6	7				
6					6	7							
9		6	7										
Ответная планка													

	Наложение фасада												
	-2.5	-1.5	-0.5	0.5	1.5	2.5	3.5	4.5	5.5	6.5	7.5	8.5	9.5
0										6	7		
3							6	7					
6				6	7								
9	6	7											
Ответная планка													

	Наложение фасада												
								-2.5	-2	-1.5	-1	-0.5	
0								5.5	6	6.5	7		
3													
6													
9													
Ответная планка													

Минимальный зазор (F) для фасадов с радиусом (R = 1 мм) при заводской установке

При толщине стекла от 4.5 до 7 мм зазор не требуется

Регулировка

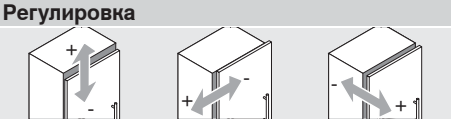

Макс. ± 3.0 мм
См. ответные планки

+ 0.5 мм
- 3.5 мм

± 2.0 мм

Монтаж на шурупах

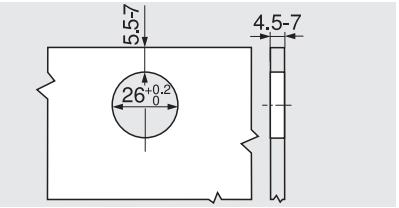

Размеры чашки петли

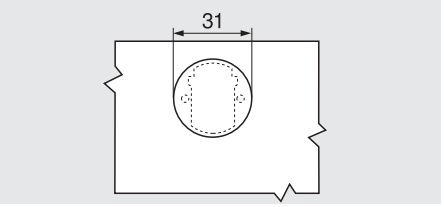

Заглушка на чашку петли

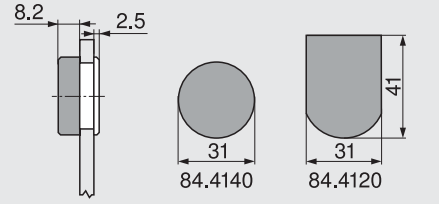

Системы петель

► **CLIP top BLUMOTION / CLIP top – петли**

►► **Петля для двери с рамкой**

Петля Мини



- **Петля для дверей с узкими рамками**
- **CLIP top** с пружиной
- Металлическая петля, никелированная
- Угол открывания 94°
- Регулировка фасада в трех плоскостях
- С удобной регулировкой по глубине с помощью механизма шнек
- Дверь устанавливается и снимается с корпуса без инструмента

Применение

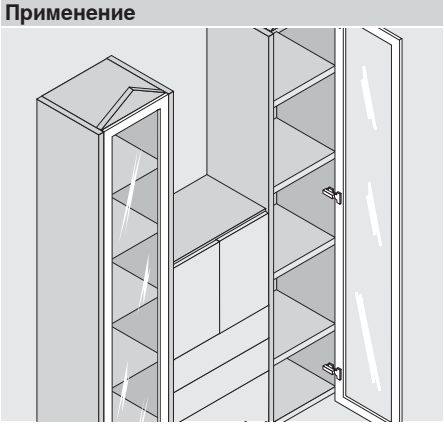

Информация для заказа

Накладная дверь

Чашка петли	Саморезы и евровинты	
Петля	Пружина	№ арт.
CLIP top	Да	71T0550

Полунакладная дверь

Чашка петли	Саморезы и евровинты	
Петля	Пружина	№ арт.
CLIP top	Да	71T0650

Вкладная дверь

Чашка петли	Саморезы и евровинты	
Петля	Пружина	№ арт.
CLIP top	Да	71T0750

a Аксессуары

BLUMOTION 971A	
В держателе, для накладных петель	№ арт.
Цинк, Никелиров.	971Axxxx

a Аксессуары

BLUMOTION 970A	
Врезной	№ арт.
Пластмасса	970A1002

a Аксессуары

BLUMOTION 970A	
Врезной	№ арт.
Пластмасса	970A1002

a Аксессуары

Заглушка (плечо петли)		
С/без логотипа		№ арт.
Без логотипа		70.1563
С надписью	Blum	70.1563.BL

a Аксессуары

Заглушка (плечо петли)		
С/без логотипа		№ арт.
Без логотипа		70.1563
С надписью	Blum	70.1563.BL

a Аксессуары

Заглушка (плечо петли)		
С/без логотипа		№ арт.
Без логотипа		70.1563
С надписью	Blum	70.1563.BL

a Аксессуары – общие

Саморез	
Чашка петли	Саморезы и евровинты
3.5 x 15 мм	609.1500
3.5 x 17 мм	609.1700

Дополнительная информация

Обзор – CLIP top BLUMOTION / CLIP top – петли	99
Ответные планки	172
Аксессуары – заглушка (плечо петли)	179
Аксессуары – BLUMOTION для дверей	182
Аксессуары – общие	180
Монтаж, демонтаж и регулировка	200
Обзор – приспособления	605
Доп. техническая информация	684

Петля Мини

Проектирование

Размеры петли и расчет зазоров при заводской настройке (подъем ответной планки = 0 мм)

Вхождение двери при полном открывании

Накладная дверь

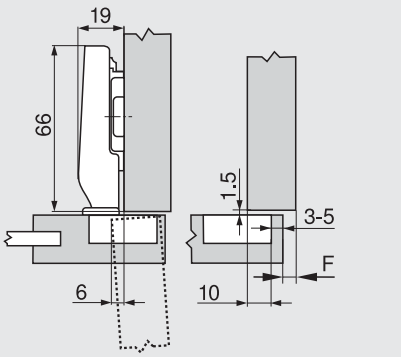

Полунакладная дверь

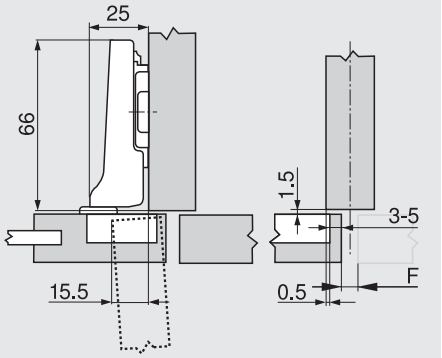

Вкладная дверь

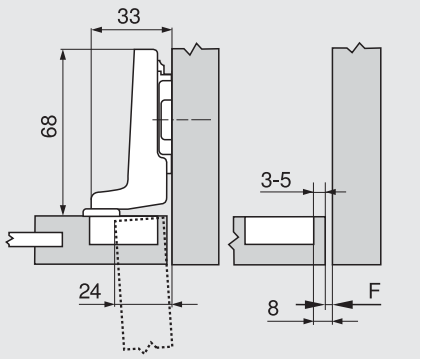

F Зазор

Расстояние (от края) до места крепления ответной планки увеличивается на толщину двери + 1.5 мм

Расстояние от чашки

	Наложение фасада												
	4	5	6	7	8	9	10	11	12	13	14	15	16
0										3	4	5	
3							3	4	5				
6				3	4	5							
9	3	4	5										
Ответная планка													

	Наложение фасада												
	-5.5	-4.5	-3.5	-2.5	-1.5	-0.5	0.5	1.5	2.5	3.5	4.5	5.5	6.5
0										3	4	5	
3							3	4	5				
6				3	4	5							
9	3	4	5										
Ответная планка													

	Наложение фасада												
										-5	-4	-3	-2
0										3	4	5	
3													
6													
9													
Ответная планка													

Минимальный зазор (F) для фасадов с радиусом (R = 1 мм) при заводской установке

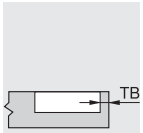

Расстояние от чашки TB	Толщина фасада FS											
	16	18	19	20	22	23	24	26	28	30	31	32
3	1.1	2.2	3.0	3.8	5.5	Рекомендуется пробная установка						
4	1.1	2.0	2.7	3.5	5.0							
5	1.1	1.8	2.4	3.0	4.6							
-												
-												

Регулировка

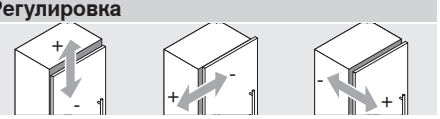

Макс. ± 3.0 мм	+ 0.5 мм	+ 3.0 мм
См. ответные планки	- 3.5 мм	- 1.0 мм

Монтаж на шурупах

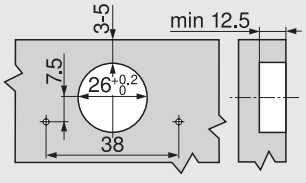

Размеры чашки петли

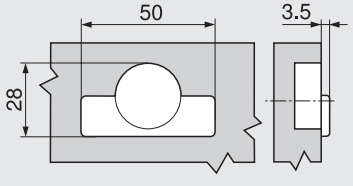

Системы петель

► **CLIP top BLUMOTION / CLIP top – петли**

►► **Петля для углового шкафа**

Петля для складных дверей



- **Специальная петля для угловых шкафов со складными дверями**
- **Для дверей с толщиной двери от 15 до 23 мм, заводская настройка под толщину двери 19 мм**
- **Применяется с петлей 155° или 170°**
- **CLIP top** с пружиной
- Металлическая петля, никелированная
- Угол открывания 60°
- Регулировка фасада в трех плоскостях
- Удобной регулировкой зазоров и глубины с помощью механизма шнек
- Дверь устанавливается и снимается с корпуса без инструмента

Применение

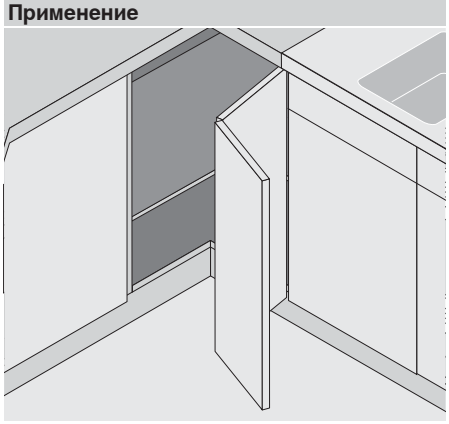

Информация для заказа

Базовая конструкция



	Чашка петли	**Саморезы и евровинты**	
	Петля	Пружина	№ арт.
CLIP top		Да	**79T8500**

	Чашка петли	**Под пресс**	
	Петля	Пружина	№ арт.
CLIP top		Да	**79T8530**

a Аксессуары

	**BLUMOTION 970.**	
	Врезной	№ арт.
Пластмасса		**970.1002**

a Аксессуары

	**Заглушка (плечо петли)**	
	С/без логотипа	№ арт.
Без логотипа		**70.1503**
Штампов.	Blum	**70.1503.BP**

Дополнительно необходимо

Петля CLIP top 155°	**110**
Петля CLIP top 170°	**114**

a Аксессуары – общие

	**Матрица**	
	Чашка петли	Под пресс
Пластмасса		**MZM.0040**

	**Саморез**	
	Чашка петли	Саморезы и евровинты
3.5 x 15 мм		**609.1500**
3.5 x 17 мм		**609.1700**

Дополнительная информация

Обзор – CLIP top BLUMOTION / CLIP top – петли	**99**
Ответные планки	**172**
Аксессуары – заглушка (плечо петли)	**179**
Аксессуары – BLUMOTION для дверей	**182**
Аксессуары – общие	**180**
Монтаж, демонтаж и регулировка	**200**
Обзор – приспособления	**605**
Доп. техническая информация	**684**

Петля для складных дверей

Проектирование

Размеры петли и расчет зазоров при заводской настройке (подъем ответной планки = 0 мм)

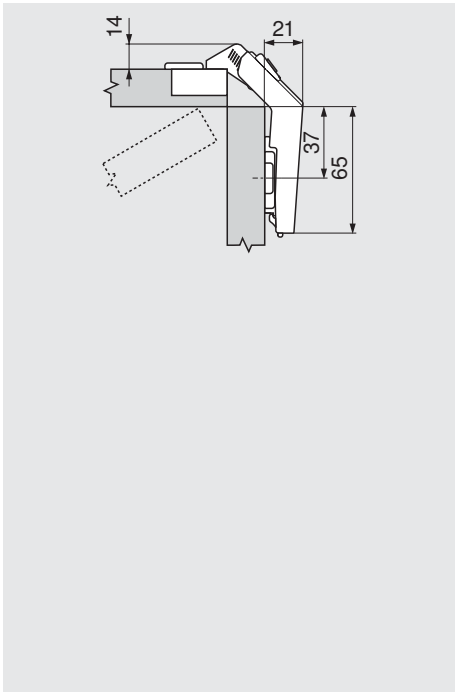

Установка петли на дверь толщиной 19 мм при заводской настройке

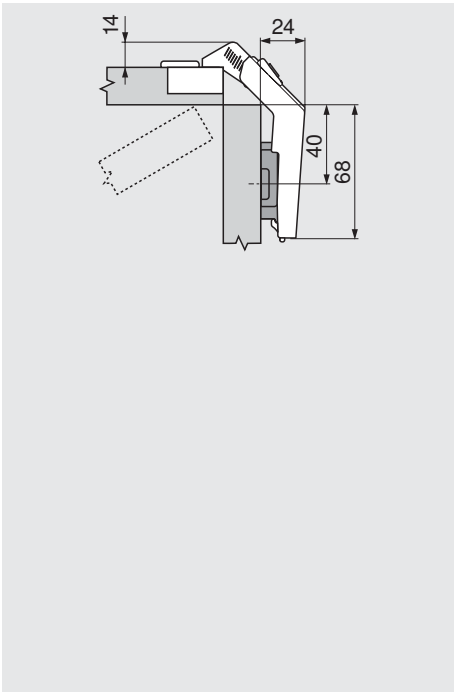

Чертеж действителен при толщине двери 19 мм и использовании ответной планки с подъемом 3 мм

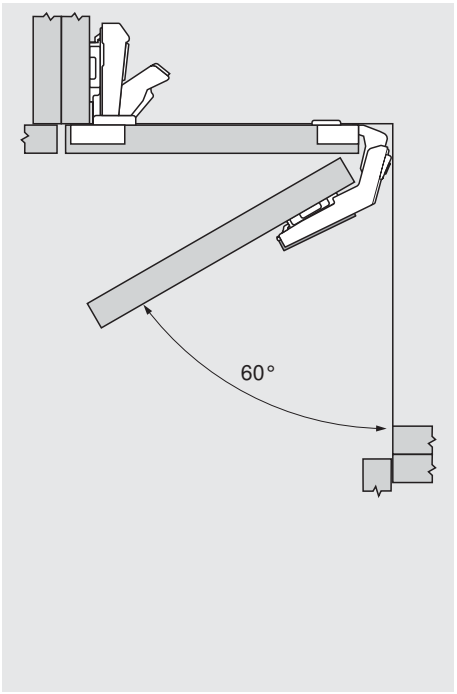

Чашка петли для складных дверей также как и чашка петли 170° и 155° крепятся на один и тот же фасад

Регулировка

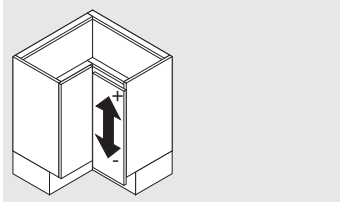

Регулировка по высоте
Макс. ± 3 мм
См. ответные планки

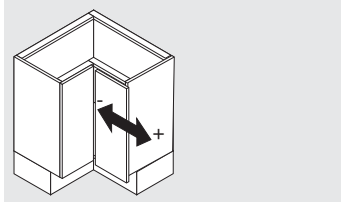

Регулировка по ширине
+ 3 мм
- 2 мм

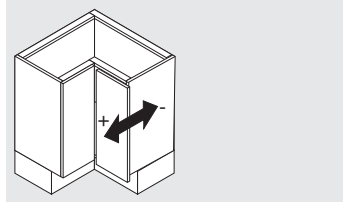

Регулировка по глубине
± 2 мм

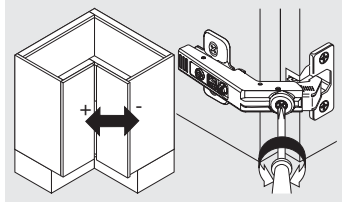

Регулировка зазора
+ 7.2 мм
- 4.2 мм

Монтаж на шурупах

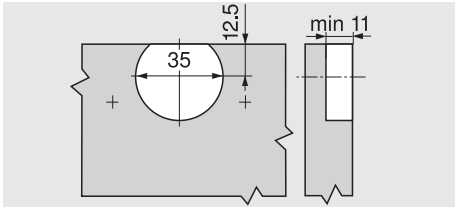

Монтаж под пресс

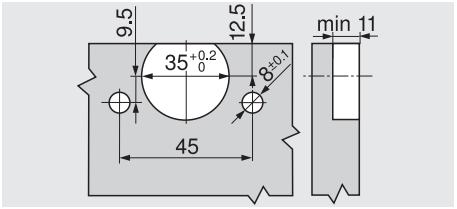

Размеры чашки петли

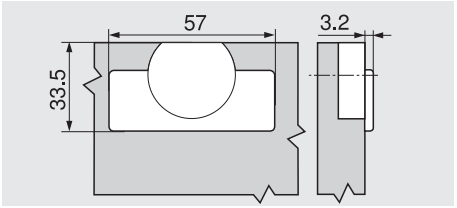

Системы петель

И

► CLIP top BLUMOTION / CLIP top – петли

►► Обзор – угловые петли

Угловые петли № 1 - 109							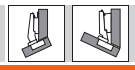			
►► Угловая петля – стандартная										
50°	№ 25	137	№ 54	137	№ 10	139	№ 45	141	№ 61	137
45°	№ 24	139	№ 53	137	№ 9	139	№ 44	141	№ 60	137
40°	№ 23	137	№ 108	140	№ 8	140	№ 43	140	№ 109	141
35°	№ 22	143	№ 52	143	№ 7	143	№ 42	144	№ 59	143
30°	№ 21	143	№ 51	143	№ 6	143	№ 41	144	№ 58	143
25°	№ 20	142	№ 50	142	№ 5	147	№ 40	144	№ 57	142
20°	№ 19	147	№ 49	147	№ 4	147	№ 39	149	№ 56	147
15°	№ 18	146	№ 48	146	№ 3	149	№ 38	149	№ 55	146
10°	№ 17	148	№ 47	148	№ 2	148	№ 37	149		
5°	№ 16	151	№ 46	151	№ 1	151	№ 36	151		
-5°	№ 15	151					№ 35	151		
-10°	№ 14	153					№ 34	153		
-15°	№ 13	152					№ 33	153		
-20°	№ 12	152					№ 32	152		
-25°	№ 11	154					№ 31	155		
-30°							№ 30	154		
-35°							№ 29	154		
-40°							№ 28	156		
-45°							№ 27	156		
-50°							№ 26	156		
►► Угловая петля – стеклянная дверь										
CRISTALLO – угловая конструкция										
15°	№ 105	159			№ 102	159				
10°	№ 104	159			№ 101	159				
5°	№ 103	158			№ 100	159				
-5°	№ 106	158			№ 107	158				
Угловая петля для стеклянных дверей										
50°	№ 76	161			№ 68	161				
45°	№ 75	160			№ 67	160				
40°	№ 74	160								
25°	№ 73	163			№ 66	163				
20°	№ 72	162			№ 65	163				
15°	№ 71	162			№ 64	162				
5°	№ 70	165			№ 63	165				
-5°	№ 69	165			№ 62	165				
►► Угловая петля – дверь с рамкой										
Угловая петля Мини										
50°	№ 99	167	№ 91	167	№ 83	167				
45°	№ 98	166	№ 90	167	№ 82	167				
40°	№ 97	166	№ 89	166						
25°	№ 96	169	№ 88	169	№ 81	169				
20°	№ 95	169	№ 87	169	№ 80	169				
15°	№ 94	168	№ 86	168	№ 79	168				
5°	№ 93	171	№ 85	171	№ 78	171				
-5°	№ 92	171	№ 84	171	№ 77	171				

►► Ответные планки

Ответная планка		Материал	Регулировка по высоте							
Прямая ответная планка с эксцентриком	20/32	Сталь	Эксцентрик	± 2 мм	172		172	173	173	
Прямая отв. планка с эксцентриком для полунакладных конструкций	20/32	Сталь	Эксцентрик	± 2 мм				173		
Прямая ответная планка с эксцентриком	22/32	Цинк	Эксцентрик	± 2 мм	174		174			
Прямая ответная планка с эксцентриком	20/32	Цинк	Эксцентрик	± 2 мм					174	
Крестообразная ответная планка INSERTA	37/32	Сталь	Эксцентрик	± 2 мм		175				
Крестообразная ответная планка с эксцентриком	37/32	Сталь	Эксцентрик	± 2 мм	174		175			
Крестообр. отв. планка с эксцентр. – с 2х сторон каркаса	37/32	Сталь	Эксцентрик	± 2 мм			175			
Крестообразная ответная планка	37/32	Цинк	Двусоставные планки	± 2 мм	175			176		
Крестообразная ответная планка	37/32	Сталь	Продольное отверстие	± 2 мм			176			
Крестообразная ответная планка	37/32	Сталь	Продольное отверстие	± 3 мм	176			176		177
Крестообр. ответная планка для петель с двух сторон корпуса	37/32	Сталь	Продольное отверстие	± 3 мм				177		
Крестообразная ответная планка	28/32	Сталь	Продольное отверстие	± 3 мм				177		
Крестообразная ответная планка	37/32	Цинк	Продольное отверстие	± 3 мм				177		
Подкладка	37/32	Цинк		+5°	178					
Подкладка	37/32	Цинк		-5°	178					

И Информация

Используйте бесплатный сервис, программу **DYNALOG limited** на прилагаемом DVD!

- DYNAPLAN – проектирование корпусов с проверкой на столкновение и возможностью выбора фурнитуры
- DYNACAT – электронный каталог продукции и экспорт данных CAD (dxf, dwg, igs, sat, wrl, x_t, jpg)
- DYNASHOP – корзина и заказ фурнитуры



Количество петель

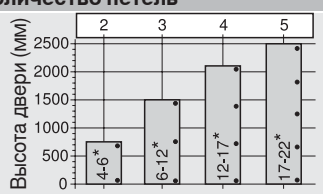

Количество петель зависит от веса и высоты двери.

Чтобы обеспечить устойчивость двери, расстояние между петлями должно быть как можно больше.

Высота и вес указаны для стандартной двери шириной 600 мм.

Системы петель

► **CLIP top BLUMOTION / CLIP top – петли**

►► **Угловая петля – стандартная**

Угловая петля +45° I, полунакладная



- **Для угловых шкафов с вкладными фасадами**
- **CLIP top BLUMOTION** со встроенным **BLUMOTION** (с возможностью деактивации)
- **CLIP top** без пружины
- Металлическая петля, никелированная
- Угловая петля +45° I
- Угол открывания 95°
- Регулировка фасада в трех плоскостях
- С удобной регулировкой по глубине с помощью механизма шнек
- Дверь устанавливается и снимается с корпуса без инструмента
- При выборе петли **INSERTA** петля крепится без инструмента

Дополнительная информация

	40°	45°	50°
	№ 23	№ 24	№ 25
	137	139	137
	№ 108	№ 53	№ 54
	140	137	137
	№ 8	№ 9	№ 10
	140	139	139
	№ 43	№ 44	№ 45
	140	141	141
	№ 109	№ 60	№ 61
	141	137	137

Обзор – угловые петли 134

Информация для заказа

Чашка петли	INSERTA	
Петля	Пружина	№ арт.
CLIP top BLUMOTION	Да	79B9698

Чашка петли	Саморезы и евровинты	
Петля	Пружина	№ арт.
CLIP top BLUMOTION	Да	79B9658
CLIP top	Нет	78A9658.T

a Аксессуары

Заглушка (плечо петли)		
С/без логотипа		№ арт.
Без логотипа		70.1563
С надписью	Blum	70.1563.BL

Указание

Петли CLIP top BLUMOTION и CLIP top нельзя комбинировать на одном фасаде.

a Аксессуары – общие

Заглушка на чашку петли	
Чашка петли	Саморезы и евровинты/под пресс
CLIP top BLUMOTION	70T3504
CLIP top	70T1504

Саморез	
Чашка петли	Саморезы и евровинты
3.5 x 15 мм	609.1500
3.5 x 17 мм	609.1700

TIP-ON для дверей	
Петля	CLIP top без пружины
Стандартный TIP-ON	955.1004
Длинный TIP-ON	955A1004

Дополнительная информация

Обзор – CLIP top BLUMOTION / CLIP top – петли	99	Аксессуары – заглушка (плечо петли)	179	Монтаж, демонтаж и регулировка	200
Ответные планки	172	Аксессуары – TIP-ON для дверей	194	Обзор – приспособления	605
		Аксессуары – общие	180	Доп. техническая информация	684

Проектирование

Указание

Размеры действительны при заводской настройке для толщины двери и корпуса 19 мм. При другой толщине корпуса меняется наложение двери. Рекомендуется пробная установка. Расстояние до места установки планки может не совпадать со стандартным.

Угловой шкаф

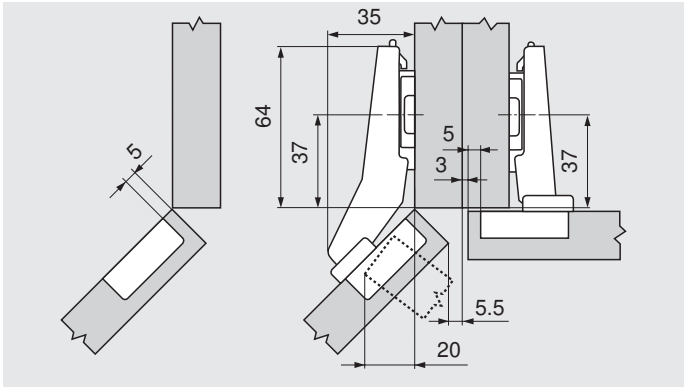

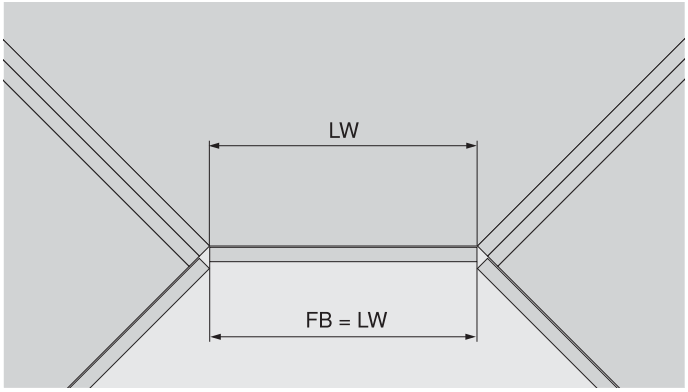

FB Ширина фасада

LW Внутренняя ширина корпуса

Угловая петля +45° I, полунакладная

Проектирование

№ 23 **40°**

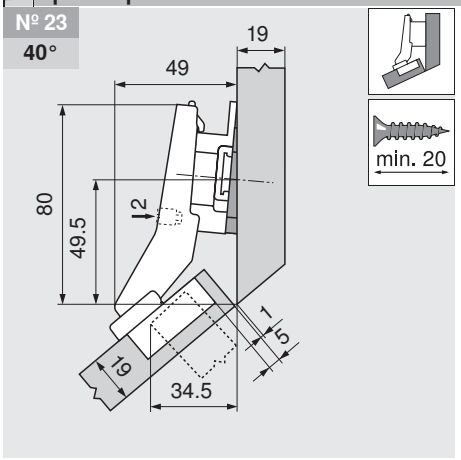

		№ арт.
Ответная планка	9 мм	175H7190
Подкладка	-5°	171A5500

№ 53 **45°**

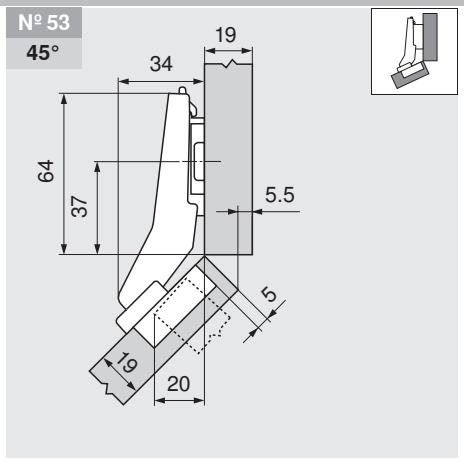

		№ арт.
Ответная планка	0 мм	173H7100

№ 60 **45°**

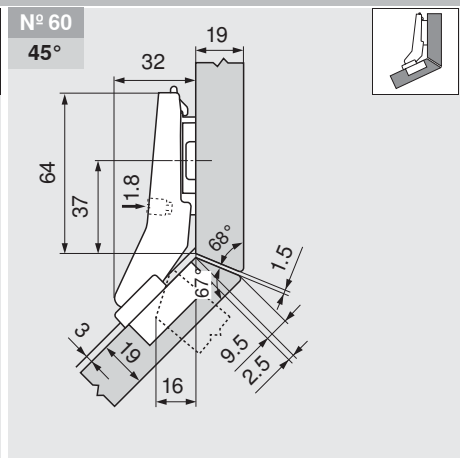

		№ арт.
Ответная планка	0 мм	173H7100

№ 25 **50°**

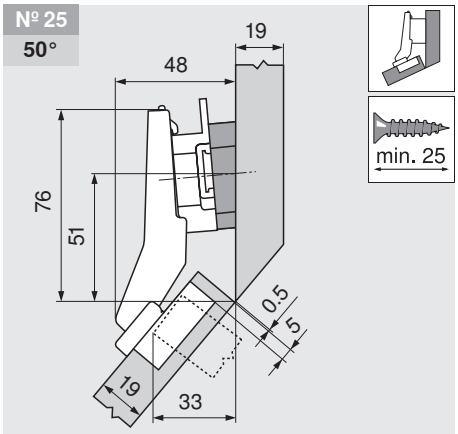

		№ арт.
Ответная планка	9 мм	175H7190
Подкладка	+5°	171A5070

№ 54 **50°**

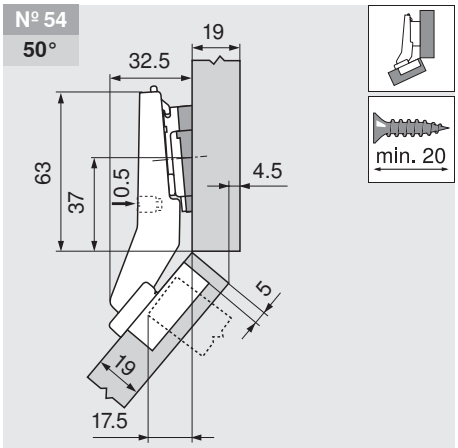

		№ арт.
Ответная планка	0 мм	173H7100
Подкладка	+5°	171A5010

№ 61 **50°**

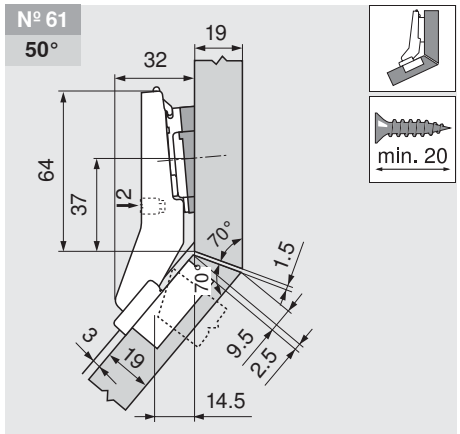

		№ арт.
Ответная планка	0 мм	173H7100
Подкладка	+5°	171A5010

Регулировка

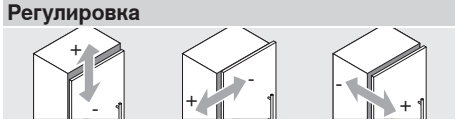

Макс. ± 3.0 мм ± 1.8 мм ± 2.0 мм

См. ответные планки

Монтаж на шурупах

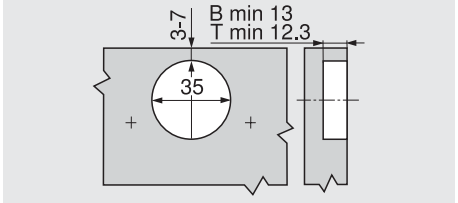

Монтаж INSERTA

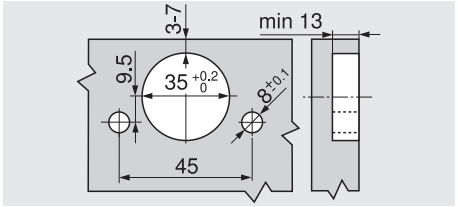

Размеры чашки петли

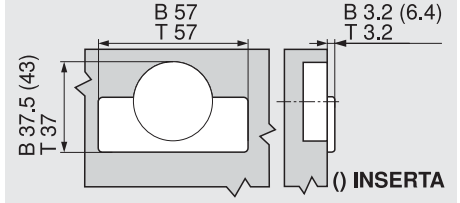

B CLIP top BLUMOTION
T CLIP top

Системы петель

► **CLIP top BLUMOTION / CLIP top – петли**

►► **Угловая петля – стандартная**

Угловая петля +45° II, накладная



- **Для угловых шкафов с фасадами встык**
- **CLIP top BLUMOTION** со встроенным **BLUMOTION** (с возможностью деактивации)
- **CLIP top** без пружины
- Металлическая петля, никелированная
- Угловая петля +45° II
- Угол открывания 110°
- Регулировка фасада в трех плоскостях
- С удобной регулировкой по глубине с помощью механизма шнек
- Дверь устанавливается и снимается с корпуса без инструмента
- При выборе петли **INSERTA** петля крепится без инструмента

Дополнительная информация

	40°	45°	50°
	№ 23	№ 24	№ 25
	137	139	137
	№ 108	№ 53	№ 54
	140	137	137
	№ 8	№ 9	№ 10
	140	139	139
	№ 43	№ 44	№ 45
	140	141	141
	№ 109	№ 60	№ 61
	141	137	137

Обзор – угловые петли 134

Информация для заказа

Чашка петли	INSERTA	
Петля	Пружина	№ арт.
CLIP top BLUMOTION	Да	79B3598

Чашка петли	Саморезы и евровинты	
Петля	Пружина	№ арт.
CLIP top BLUMOTION	Да	79B3558
CLIP top	Нет	78T5550

a Аксессуары

Заглушка (плечо петли)		
С/без логотипа		№ арт.
Без логотипа		70.1503
Штампов.	Blum	70.1503.BP

Указание

Петли CLIP top BLUMOTION и CLIP top нельзя комбинировать на одном фасаде.

a Аксессуары – общие

Заглушка на чашку петли	
Чашка петли	Саморезы и евровинты/под пресс
CLIP top BLUMOTION	70T3504
CLIP top	70T1504

Саморез	
Чашка петли	Саморезы и евровинты
3.5 x 15 мм	609.1500
3.5 x 17 мм	609.1700

TIP-ON для дверей	
Петля	CLIP top без пружины
Стандартный TIP-ON	955.1004
Длинный TIP-ON	955A1004

Дополнительная информация

Обзор – CLIP top BLUMOTION / CLIP top – петли	99	Аксессуары – заглушка (плечо петли)	179	Монтаж, демонтаж и регулировка	200
Ответные планки	172	Аксессуары – TIP-ON для дверей	194	Обзор – приспособления	605
		Аксессуары – общие	180	Доп. техническая информация	684

Проектирование

Указание

Размеры действительны при заводской настройке для толщины двери и корпуса 19 мм. При другой толщине корпуса меняется наложение двери. Рекомендуется пробная установка. Расстояние до места установки планки может не совпадать со стандартным.

Угловой шкаф

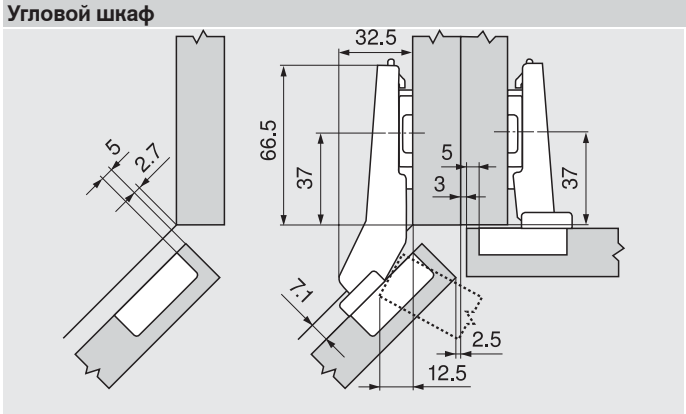

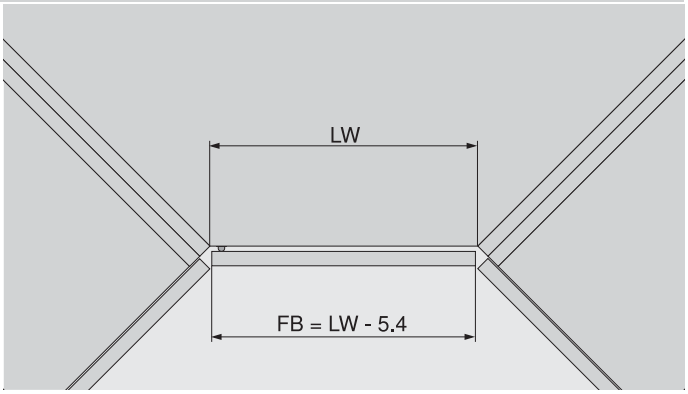

FB Ширина фасада

LW Внутренняя ширина корпуса

Угловая петля +45° II, накладная

Проектирование

№ 24
45°

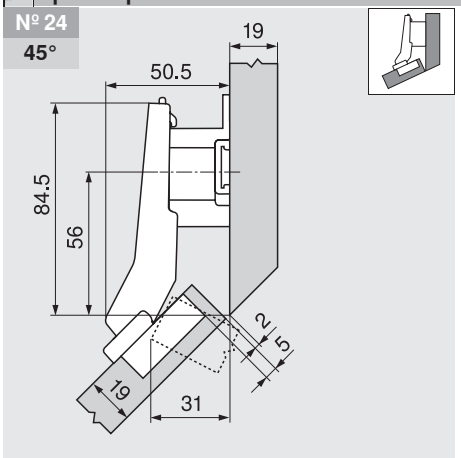

		№ арт.
Ответная планка	18 мм	175H7190.22

№ 9
45°

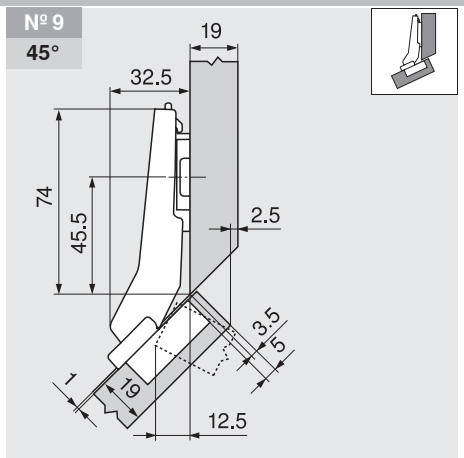

		№ арт.
Ответная планка	0 мм	173H7100

№ 10
50°

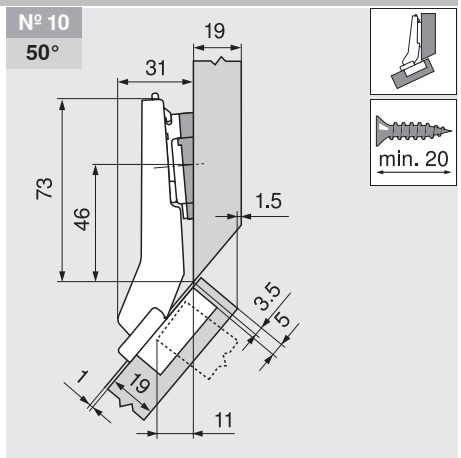

		№ арт.
Ответная планка	0 мм	173H7100
Подкладка	+5°	171A5010

Регулировка

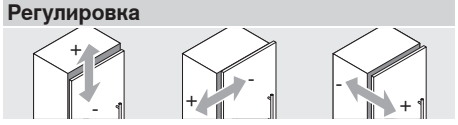

Макс. ± 3.0 мм ± 1.8 мм ± 2.0 мм
См. ответные планки

Монтаж на шурупах

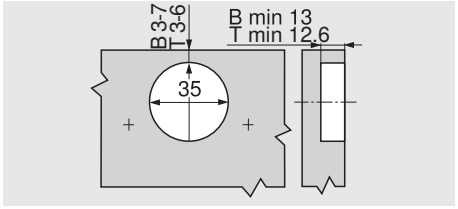

Монтаж INSERTA

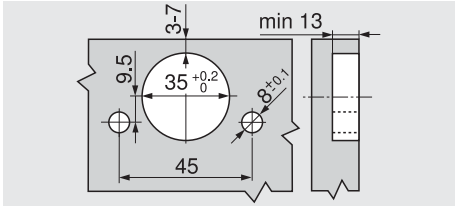

Размеры чашки петли

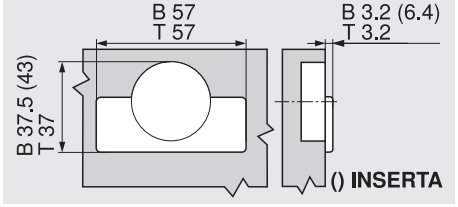

B CLIP top BLUMOTION
T CLIP top

Системы петель

► **CLIP top BLUMOTION / CLIP top – петли**

►► **Угловая петля – стандартная**

Угловая петля +45° III, полное наложение



- **CLIP top BLUMOTION** со встроенным **BLUMOTION** (с возможностью деактивации)
- **CLIP top** без пружины
- Металлическая петля, никелированная
- Угловая петля +45° III
- Угол открывания 95°
- Регулировка фасада в трех плоскостях
- С удобной регулировкой по глубине с помощью механизма шнек
- Дверь устанавливается и снимается с корпуса без инструмента
- При выборе петли **INSERTA** петля крепится без инструмента

Дополнительная информация

	40°	45°	50°
	№ 23	№ 24	№ 25
	137	139	137
	№ 108	№ 53	№ 54
	140	137	137
	№ 8	№ 9	№ 10
	140	139	139
	№ 43	№ 44	№ 45
	140	141	141
	№ 109	№ 60	№ 61
	141	137	137

Обзор – угловые петли 134

Информация для заказа

	INSERTA	
Петля	Пружина	№ арт.
CLIP top BLUMOTION	Да	79B9498

Чашка петли	Саморезы и евровинты	
Петля	Пружина	№ арт.
CLIP top BLUMOTION	Да	79B9458
CLIP top	Нет	78A9458.T

a Аксессуары

Заглушка (плечо петли)		
С/без логотипа		№ арт.
Без логотипа		70.1563
С надписью	Blum	70.1563.BL

Указание

Петли CLIP top BLUMOTION и CLIP top нельзя комбинировать на одном фасаде.

a Аксессуары – общие

Заглушка на чашку петли	
Чашка петли	Саморезы и евровинты/под пресс
CLIP top BLUMOTION	70T3504
CLIP top	70T1504

Саморез	
Чашка петли	Саморезы и евровинты
3.5 x 15 мм	609.1500
3.5 x 17 мм	609.1700

TIP-ON для дверей	
Петля	CLIP top без пружины
Стандартный TIP-ON	955.1004
Длинный TIP-ON	955A1004

Дополнительная информация

Обзор – CLIP top BLUMOTION / CLIP top – петли	99	Аксессуары – заглушка (плечо петли)	179	Монтаж, демонтаж и регулировка	200
Ответные планки	172	Аксессуары – TIP-ON для дверей	194	Обзор – приспособления	605
		Аксессуары – общие	180	Доп. техническая информация	684

Проектирование

Указание

Размеры действительны при заводской настройке для толщины двери и корпуса 19 мм. При другой толщине корпуса меняется наложение двери. Рекомендуется пробная установка. Расстояние до места установки планки может не совпадать со стандартным.

№ 108
40°



Клинообразная подкладка устанавливается перевернутой на 180° (стрелка показывает внутрь корпуса)!

		№ арт.
Ответная планка	9 мм	175H7190
Подкладка	+5°	171A5040

№ 8
40°

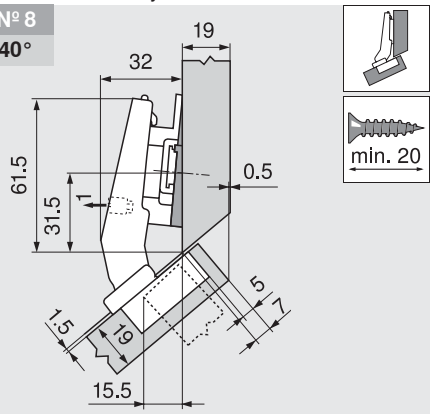

		№ арт.
Ответная планка	6 мм	175H9160
Подкладка	-5°	171A5500

№ 43
40°

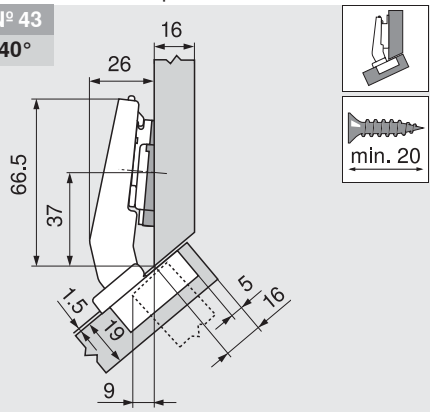

		№ арт.
Ответная планка	0 мм	173H7100
Подкладка	-5°	171A5500

Угловая петля +45° III, полное наложение

Проектирование

№ 109
40°

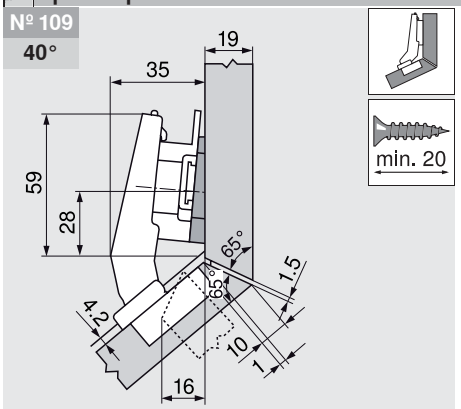

Клинообразная подкладка устанавливается перевернутой на 180° (стрелка показывает внутрь корпуса)!

		№ арт.
Ответная планка	9 мм	175H7190
Подкладка	+5°	171A5010

№ 44
45°

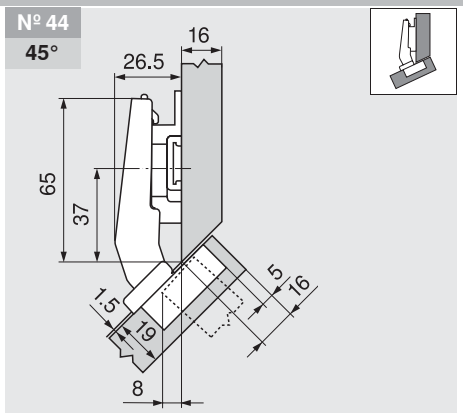

		№ арт.
Ответная планка	6 мм	175H9160

№ 45
50°

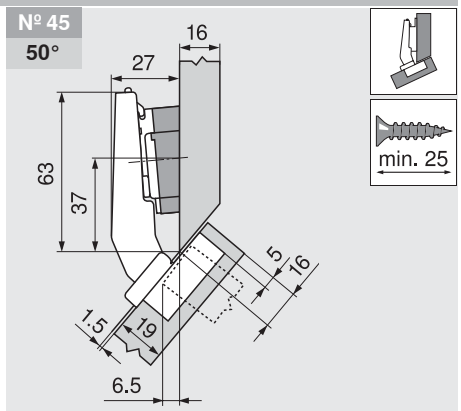

		№ арт.
Ответная планка	0 мм	173H7100
Подкладка	+5°	171A5070

Регулировка

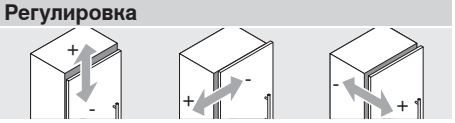

Макс. ± 3.0 мм
См. ответные планки

± 2.0 мм

± 2.0 мм

Монтаж на шурупах

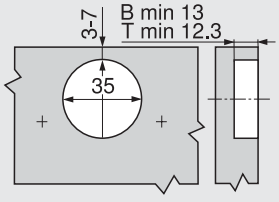

Монтаж INSERTA

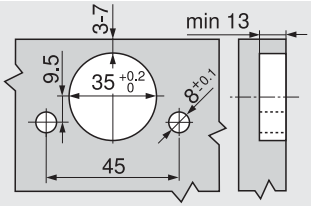

Размеры чашки петли

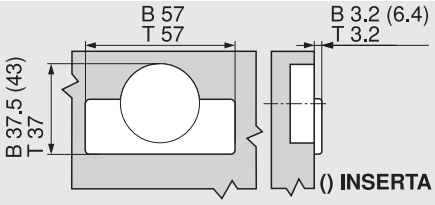

B CLIP top BLUMOTION
T CLIP top

Системы петель

► **CLIP top BLUMOTION / CLIP top – петли**

►► **Угловая петля – стандартная**

Угловая петля +30° II, накладная



- **CLIP top BLUMOTION** со встроенным **BLUMOTION** (с возможностью деактивации)
- **CLIP top** без пружины
- Металлическая петля, никелированная
- Угловая петля +30° II
- Угол открывания 95°
- Регулировка фасада в трех плоскостях
- С удобной регулировкой по глубине с помощью механизма шнек
- Дверь устанавливается и снимается с корпуса без инструмента
- При выборе петли **INSERTA** петля крепится без инструмента

Дополнительная информация

	25°	30°	35°
	№ 20	№ 21	№ 22
	142	143	143
	№ 50	№ 51	№ 52
	142	143	143
	№ 5	№ 6	№ 7
	147	143	143
	№ 40	№ 41	№ 42
	144	144	144
	№ 57	№ 58	№ 59
	142	143	143

Обзор – угловые петли 134

Информация для заказа

Чашка петли	INSERTA	
Петля	Пружина	№ арт.
CLIP top BLUMOTION	Да	79B9596

Чашка петли	Саморезы и евровинты	
Петля	Пружина	№ арт.
CLIP top BLUMOTION	Да	79B9556
CLIP top	Нет	78A9556.T

a Аксессуары

Заглушка (плечо петли)		
С/без логотипа		№ арт.
Без логотипа		70.1563
С надписью	Blum	70.1563.BL

Указание

Петли CLIP top BLUMOTION и CLIP top нельзя комбинировать на одном фасаде.

a Аксессуары – общие

Заглушка на чашку петли	
Чашка петли	Саморезы и евровинты/под пресс
CLIP top BLUMOTION	70T3504
CLIP top	70T1504

Саморез	
Чашка петли	Саморезы и евровинты
3.5 x 15 мм	609.1500
3.5 x 17 мм	609.1700

TIP-ON для дверей	
Петля	CLIP top без пружины
Стандартный TIP-ON	955.1004
Длинный TIP-ON	955A1004

Дополнительная информация

Обзор – CLIP top BLUMOTION / CLIP top – петли	99	Аксессуары – заглушка (плечо петли)	179	Монтаж, демонтаж и регулировка	200
Ответные планки	172	Аксессуары – TIP-ON для дверей	194	Обзор – приспособления	605
		Аксессуары – общие	180	Доп. техническая информация	684

Проектирование

Указание

Размеры действительны при заводской настройке для толщины двери и корпуса 19 мм. При другой толщине корпуса меняется наложение двери. Рекомендуется пробная установка. Расстояние до места установки планки может не совпадать со стандартным.

№ 20
25°

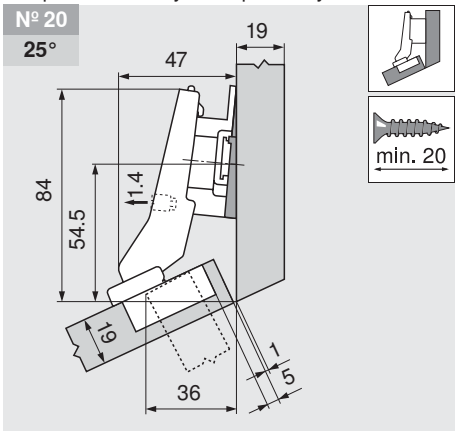

		№ арт.
Ответная планка	9 мм	175H7190
Подкладка	-5°	171A5500

№ 50
25°

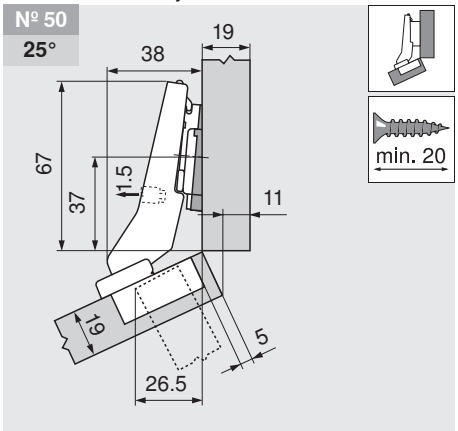

		№ арт.
Ответная планка	0 мм	173H7100
Подкладка	-5°	171A5500

№ 57
25°

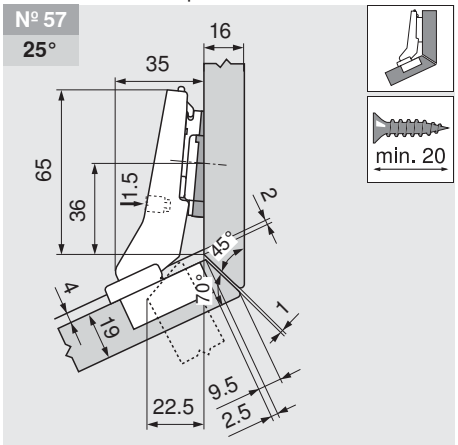

		№ арт.
Ответная планка	0 мм	173H7100
Подкладка	-5°	171A5500

Угловая петля +30° II, накладная

Проектирование

№ 21
30°

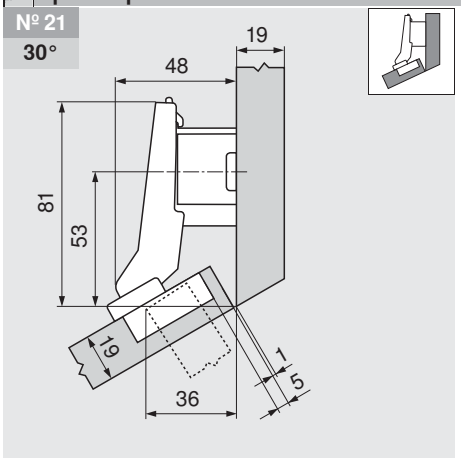

		№ арт.
Ответная планка	18 мм	175H7190.22

№ 51
30°

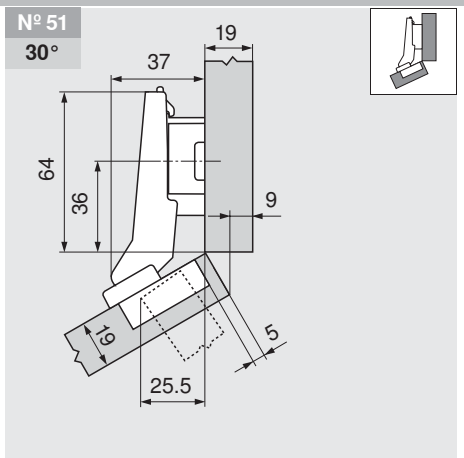

		№ арт.
Ответная планка	9 мм	175H7190

№ 6
30°

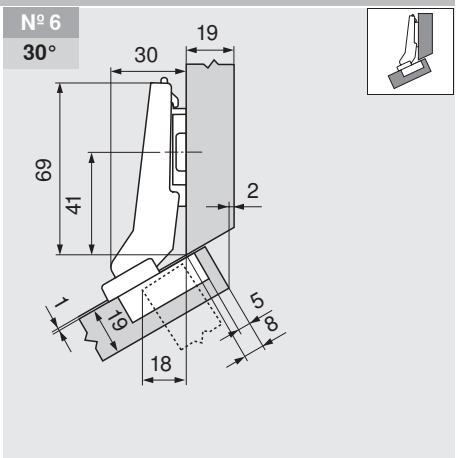

		№ арт.
Ответная планка	0 мм	173H7100

№ 58
30°

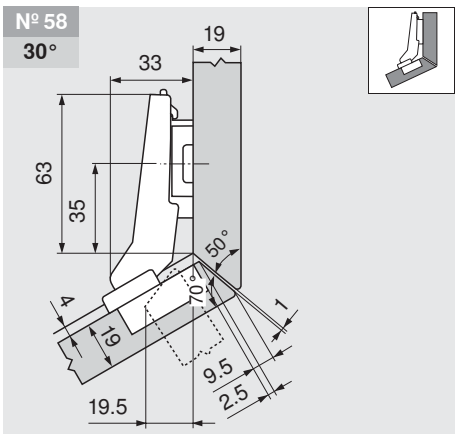

		№ арт.
Ответная планка	3 мм	173H7130

№ 22
35°

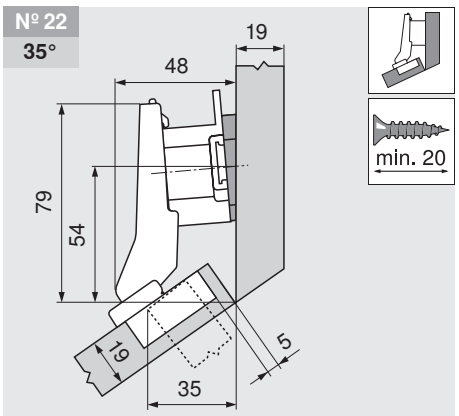

		№ арт.
Ответная планка	18 мм	175H7190.22
Подкладка	+5°	171A5010

№ 52
35°

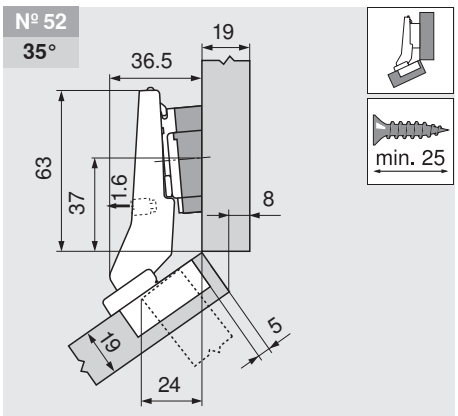

		№ арт.
Ответная планка	0 мм	173H7100
Подкладка	+5°	171A5070

№ 7
35°

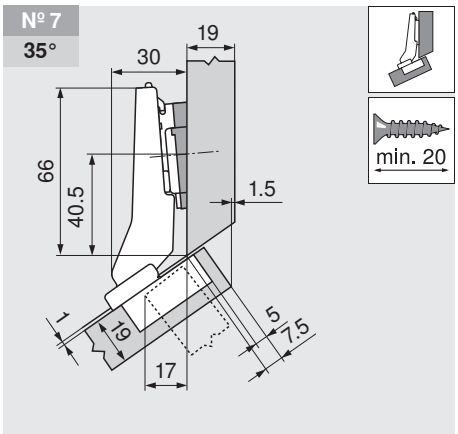

		№ арт.
Ответная планка	0 мм	173H7100
Подкладка	+5°	171A5010

№ 59
35°

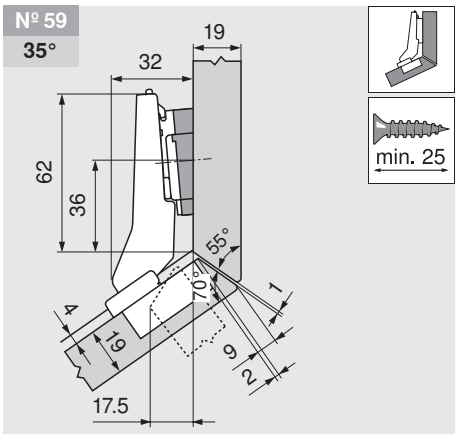

		№ арт.
Ответная планка	0 мм	173H7100
Подкладка	+5°	171A5040

Регулировка

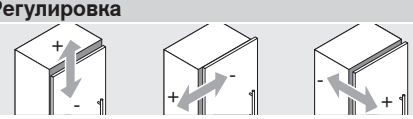

Макс. ± 3.0 мм
См. ответные планки

± 1.8 мм

± 2.0 мм

Дополнительная информация

Установка чашки 145

Системы петель

► **CLIP top BLUMOTION / CLIP top – петли**

►► **Угловая петля – стандартная**

Угловая петля +30° III, полное наложение



- **CLIP top BLUMOTION** со встроенным **BLUMOTION** (с возможностью деактивации)
- **CLIP top** без пружины
- Металлическая петля, никелированная
- Угловая петля +30° III
- Угол открывания 95°
- Регулировка фасада в трех плоскостях
- С удобной регулировкой по глубине с помощью механизма шнек
- Дверь устанавливается и снимается с корпуса без инструмента
- При выборе петли **INSERTA** петля крепится без инструмента

Дополнительная информация

	25°	30°	35°
	№ 20	№ 21	№ 22
	142	143	143
	№ 50	№ 51	№ 52
	142	143	143
	№ 5	№ 6	№ 7
	147	143	143
	№ 40	№ 41	№ 42
	144	144	144
	№ 57	№ 58	№ 59
	142	143	143

Обзор – угловые петли 134

Информация для заказа

Чашка петли	INSERTA	
Петля	Пружина	№ арт.
CLIP top BLUMOTION	Да	79B9496

Чашка петли	Саморезы и евровинты	
Петля	Пружина	№ арт.
CLIP top BLUMOTION	Да	79B9456
CLIP top	Нет	78A9456.T

a Аксессуары

Заглушка (плечо петли)		
С/без логотипа		№ арт.
Без логотипа		70.1563
С надписью	Blum	70.1563.BL

Указание

Петли CLIP top BLUMOTION и CLIP top нельзя комбинировать на одном фасаде.

a Аксессуары – общие

Заглушка на чашку петли	
Чашка петли	Саморезы и евровинты/под пресс
CLIP top BLUMOTION	70T3504
CLIP top	70T1504

Саморез	
Чашка петли	Саморезы и евровинты
3.5 x 15 мм	609.1500
3.5 x 17 мм	609.1700

TIP-ON для дверей	
Петля	CLIP top без пружины
Стандартный TIP-ON	955.1004
Длинный TIP-ON	955A1004

Дополнительная информация

Обзор – CLIP top BLUMOTION / CLIP top – петли	99	Аксессуары – заглушка (плечо петли)	179	Монтаж, демонтаж и регулировка	200
Ответные планки	172	Аксессуары – TIP-ON для дверей	194	Обзор – приспособления	605
		Аксессуары – общие	180	Доп. техническая информация	684

Проектирование

Указание

Размеры действительны при заводской настройке для толщины двери и корпуса 19 мм. При другой толщине корпуса меняется наложение двери. Рекомендуется пробная установка. Расстояние до места установки планки может не совпадать со стандартным.

№ 40
25°

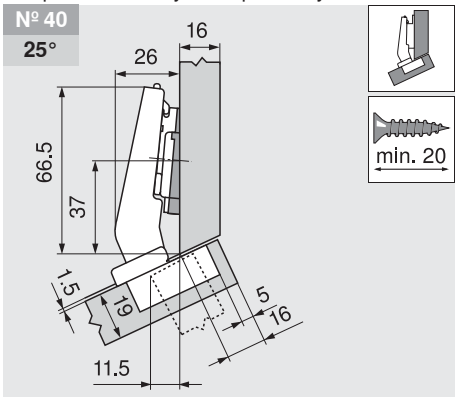

		№ арт.
Ответная планка	0 мм	173H7100
Подкладка	-5°	171A5500

№ 41
30°

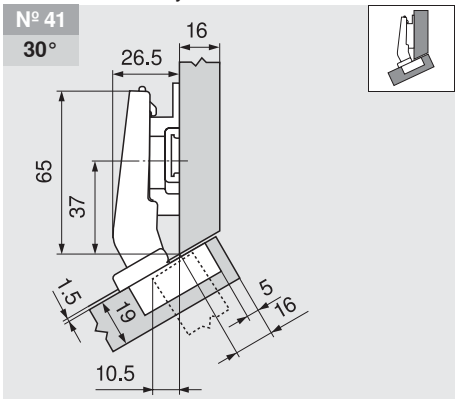

		№ арт.
Ответная планка	6 мм	175H9160

№ 42
35°

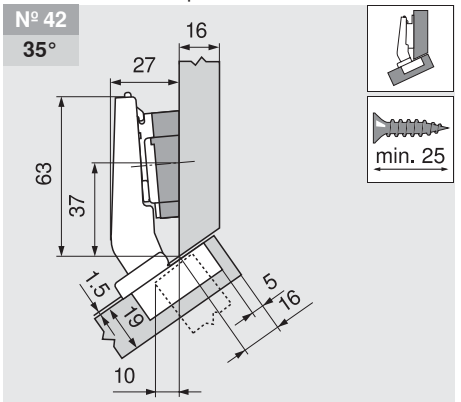

		№ арт.
Ответная планка	0 мм	173H7100
Подкладка	+5°	171A5070

Угловая петля +30° III, полное наложение

Проектирование

Регулировка

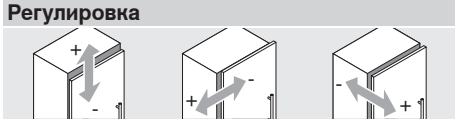

Макс. ± 3.0 мм
См. ответные планки

± 2.0 мм

± 2.0 мм

Монтаж на шурупах

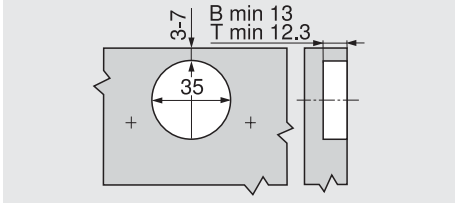

Монтаж INSERTA

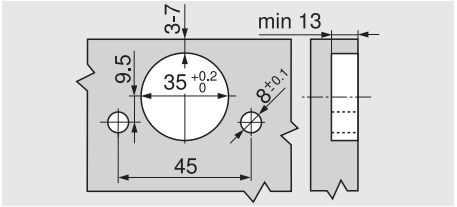

Размеры чашки петли

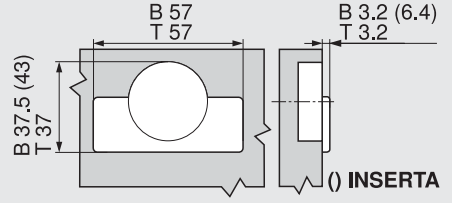

B CLIP top BLUMOTION
T CLIP top

Системы петель

► **CLIP top BLUMOTION / CLIP top – петли**

►► **Угловая петля – стандартная**

Угловая петля +20° II, накладная



- **CLIP top BLUMOTION** со встроенным **BLUMOTION** (с возможностью деактивации)
- **CLIP top** без пружины
- Металлическая петля, никелированная
- Угловая петля +20° II
- Угол открывания 95°
- Регулировка фасада в трех плоскостях
- С удобной регулировкой по глубине с помощью механизма шнек
- Дверь устанавливается и снимается с корпуса без инструмента
- При выборе петли **INSERTA** петля крепится без инструмента

Дополнительная информация

	15°	20°	25°
	№ 18	№ 19	№ 20
	146	147	142
	№ 48	№ 49	№ 50
	146	147	142
	№ 3	№ 4	№ 5
	149	147	147
	№ 38	№ 39	№ 40
	149	149	144
	№ 55	№ 56	№ 57
	146	147	142

Обзор – угловые петли 134

Информация для заказа

Чашка петли	INSERTA	
Петля	Пружина	№ арт.
CLIP top BLUMOTION	Да	79B9595

Чашка петли	Саморезы и евровинты	
Петля	Пружина	№ арт.
CLIP top BLUMOTION	Да	79B9555
CLIP top	Нет	78A9555.T

a Аксессуары

Заглушка (плечо петли)		
С/без логотипа		№ арт.
Без логотипа		70.1563
С надписью	Blum	70.1563.BL

Указание

Петли CLIP top BLUMOTION и CLIP top нельзя комбинировать на одном фасаде.

a Аксессуары – общие

Заглушка на чашку петли	
Чашка петли	Саморезы и евровинты/под пресс
CLIP top BLUMOTION	70T3504
CLIP top	70T1504

Саморез	
Чашка петли	Саморезы и евровинты
3.5 x 15 мм	609.1500
3.5 x 17 мм	609.1700

TIP-ON для дверей	
Петля	CLIP top без пружины
Стандартный TIP-ON	955.1004
Длинный TIP-ON	955A1004

Дополнительная информация

Обзор – CLIP top BLUMOTION / CLIP top – петли	99	Аксессуары – заглушка (плечо петли)	179	Монтаж, демонтаж и регулировка	200
Ответные планки	172	Аксессуары – TIP-ON для дверей	194	Обзор – приспособления	605
		Аксессуары – общие	180	Доп. техническая информация	684

Проектирование

Указание

Размеры действительны при заводской настройке для толщины двери и корпуса 19 мм. При другой толщине корпуса меняется наложение двери. Рекомендуется пробная установка. Расстояние до места установки планки может не совпадать со стандартным.

№ 18
15°

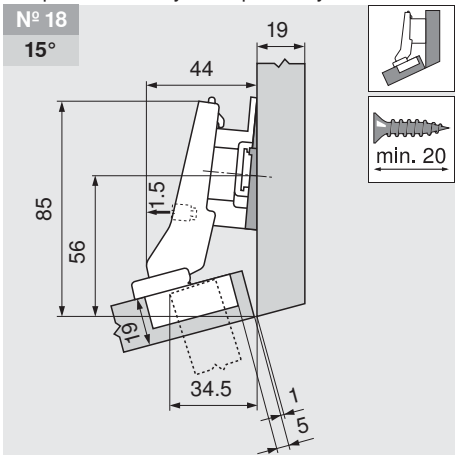

		№ арт.
Ответная планка	9 мм	175H7190
Подкладка	-5°	171A5500

№ 48
15°

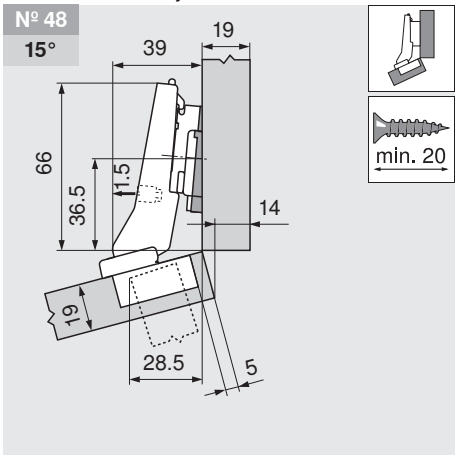

		№ арт.
Ответная планка	3 мм	173H7130
Подкладка	-5°	171A5500

№ 55
15°

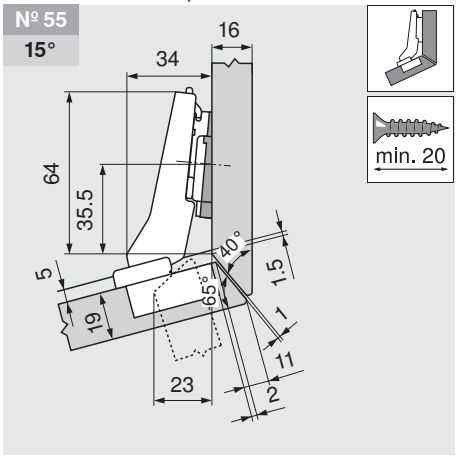

		№ арт.
Ответная планка	0 мм	173H7100
Подкладка	-5°	171A5500

Угловая петля +20° II, накладная

Проектирование

№ 19
20°

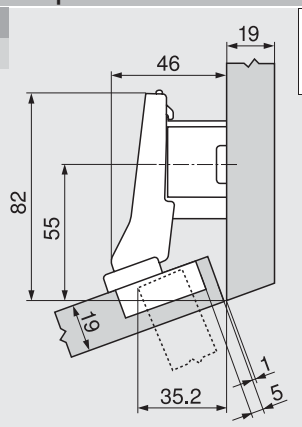

		№ арт.
Ответная планка	18 мм	175H7190.22

№ 49
20°

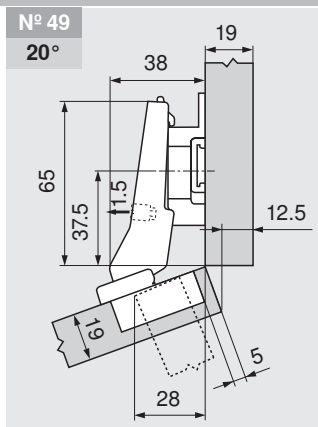

		№ арт.
Ответная планка	9 мм	175H7190

№ 4
20°

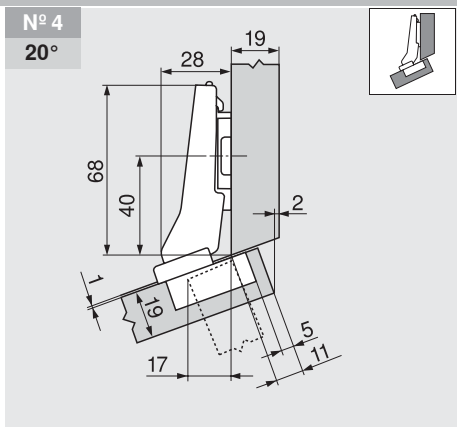

		№ арт.
Ответная планка	0 мм	173H7100

№ 56
20°

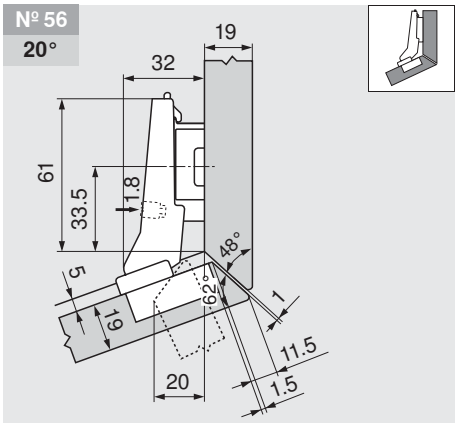

		№ арт.
Ответная планка	6 мм	175H9160

№ 5
25°

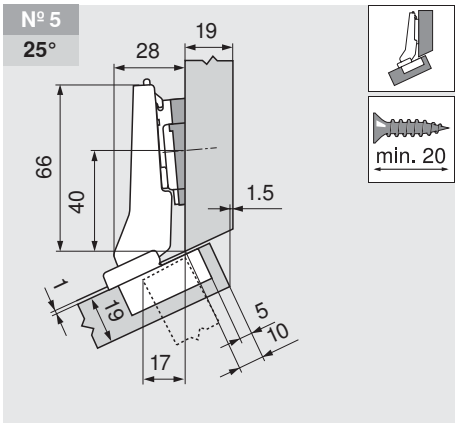

		№ арт.
Ответная планка	0 мм	173H7100
Подкладка	+5°	171A5010

Регулировка

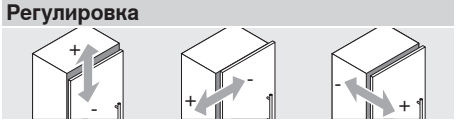

Макс. ± 3.0 мм
См. ответные планки

± 1.8 мм

± 2.0 мм

Монтаж на шурупах

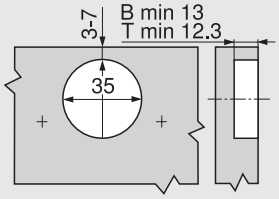

Монтаж INSERTA

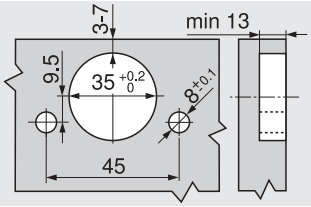

Размеры чашки петли

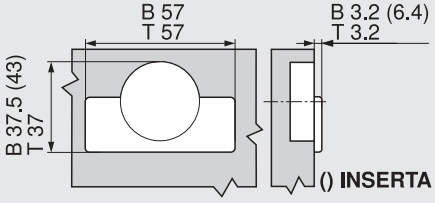

B CLIP top BLUMOTION
T CLIP top

Системы петель

► **CLIP top BLUMOTION / CLIP top – петли**

►► **Угловая петля – стандартная**

Угловая петля +15° III, полное наложение



- **CLIP top BLUMOTION** со встроенным **BLUMOTION** (с возможностью деактивации)
- **CLIP top** без пружины
- Металлическая петля, никелированная
- Угловая петля +15° III
- Угол открывания 95°
- Регулировка фасада в трех плоскостях
- С удобной регулировкой по глубине с помощью механизма шнек
- Дверь устанавливается и снимается с корпуса без инструмента
- При выборе петли **INSERTA** петля крепится без инструмента

Дополнительная информация

	10°	15°	20°
	№ 17	№ 18	№ 19
	148	146	147
	№ 47	№ 48	№ 49
	148	146	147
	№ 2	№ 3	№ 4
	148	149	147
	№ 37	№ 38	№ 39
	149	149	149
		№ 55	№ 56
		146	147

Обзор – угловые петли 134

Информация для заказа

Чашка петли	INSERTA	
Петля	Пружина	№ арт.
CLIP top BLUMOTION	Да	79B9494

Чашка петли	Саморезы и евровинты	
Петля	Пружина	№ арт.
CLIP top BLUMOTION	Да	79B9454
CLIP top	Нет	78A9454.T

a Аксессуары

Заглушка (плечо петли)		
С/без логотипа		№ арт.
Без логотипа		70.1563
С надписью	Blum	70.1563.BL

Указание

Петли CLIP top BLUMOTION и CLIP top нельзя комбинировать на одном фасаде.

a Аксессуары – общие

Заглушка на чашку петли	
Чашка петли	Саморезы и евровинты/под пресс
CLIP top BLUMOTION	70T3504
CLIP top	70T1504

Саморез	
Чашка петли	Саморезы и евровинты
3.5 x 15 мм	609.1500
3.5 x 17 мм	609.1700

TIP-ON для дверей	
Петля	CLIP top без пружины
Стандартный TIP-ON	955.1004
Длинный TIP-ON	955A1004

Дополнительная информация

Обзор – CLIP top BLUMOTION / CLIP top – петли	99	Аксессуары – заглушка (плечо петли)	179	Монтаж, демонтаж и регулировка	200
Ответные планки	172	Аксессуары – TIP-ON для дверей	194	Обзор – приспособления	605
		Аксессуары – общие	180	Доп. техническая информация	684

Проектирование

Указание

Размеры действительны при заводской настройке для толщины двери и корпуса 19 мм. При другой толщине корпуса меняется наложение двери. Рекомендуется пробная установка. Расстояние до места установки планки может не совпадать со стандартным.

№ 17
10°

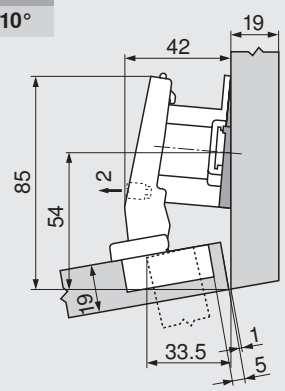

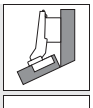

		№ арт.
Ответная планка	18 мм	175H7190.22
Подкладка	-5°	171A5500

№ 47
10°

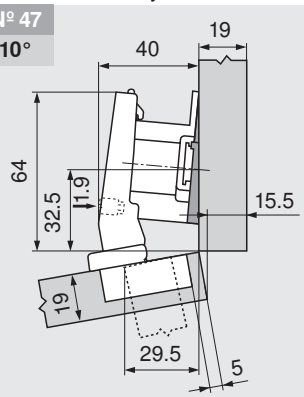

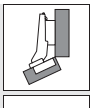

		№ арт.
Ответная планка	18 мм	175H7190.22
Подкладка	-5°	171A5500

№ 2
10°

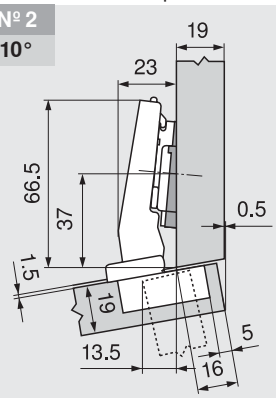

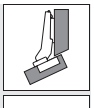

		№ арт.
Ответная планка	0 мм	173H7100
Подкладка	-5°	171A5500

Угловая петля +15° III, полное наложение

Проектирование

№ 37
10°

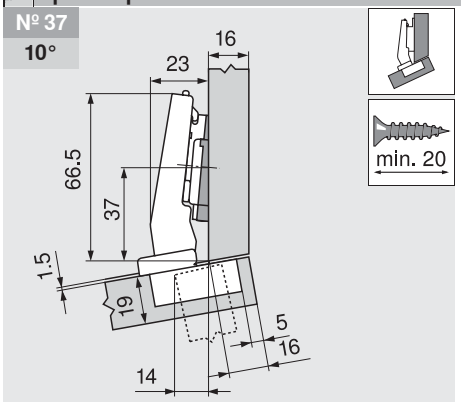

		№ арт.
Ответная планка	0 мм	173H7100
Подкладка	-5°	171A5500

№ 3
15°

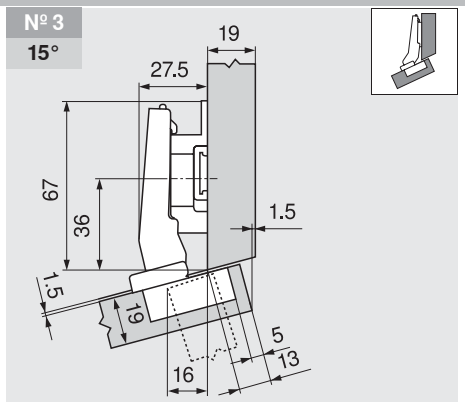

		№ арт.
Ответная планка	9 мм	175H7190

№ 38
15°

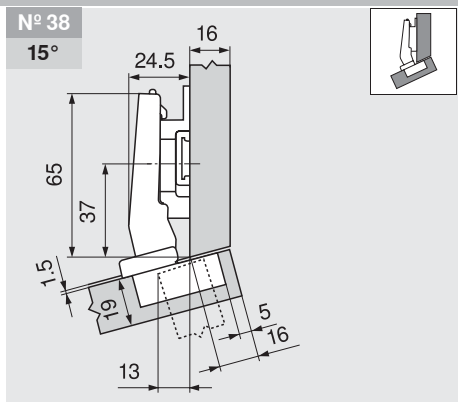

		№ арт.
Ответная планка	6 мм	175H9160

№ 39
20°

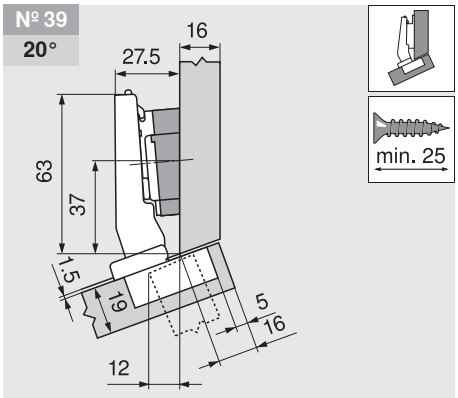

		№ арт.
Ответная планка	0 мм	173H7100
Подкладка	+5°	171A5070

Регулировка

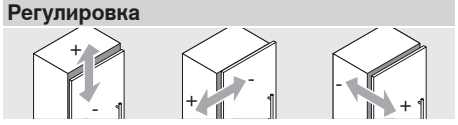

Макс. ± 3.0 мм
См. ответные планки

± 2.0 мм

± 2.0 мм

Монтаж на шурупах

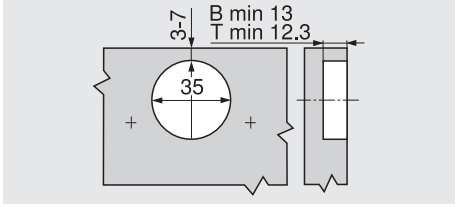

Монтаж INSERTA

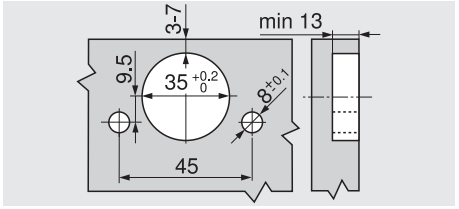

Размеры чашки петли

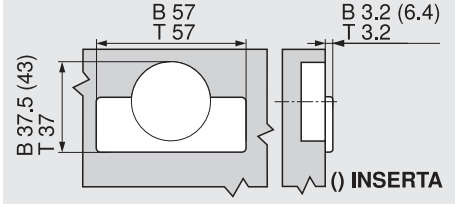

B CLIP top BLUMOTION
T CLIP top

Системы петель

► **CLIP top BLUMOTION / CLIP top – петли**

►► **Угловая петля – стандартная**

Угол установки петли ±5°



- **CLIP top BLUMOTION** со встроенным **BLUMOTION** (с возможностью деактивации)
- **CLIP top** с пружиной или без пружины
- Металлическая петля, никелированная
- Угол установки ±5°
- Угол открывания 95°
- Регулировка фасада в трех плоскостях
- С удобной регулировкой по глубине с помощью механизма шнек
- Дверь устанавливается и снимается с корпуса без инструмента
- При выборе петли **INSERTA** петля крепится без инструмента

Дополнительная информация

	-5°		5°
	№ 15 151		№ 16 151
			№ 46 151
			№ 1 151
	№ 35 151		№ 36 151

Обзор – угловые петли 134

Информация для заказа

Накладная дверь

Чашка петли	INSERTA	
Петля	Пружина	№ арт.
CLIP top BLUMOTION	Да	71B9590
CLIP top	Да	71T9590B

Чашка петли	Саморезы и евровинты	
Петля	Пружина	№ арт.
CLIP top BLUMOTION	Да	71B9550
CLIP top	Да	71T9550
CLIP top	Нет	70T9550.TL

a Аксессуары

Заглушка (плечо петли)		
С/без логотипа		№ арт.
Без логотипа		70.1563
С надписью	Blum	70.1563.BL

Полунакладная дверь

Чашка петли	INSERTA	
Петля	Пружина	№ арт.
CLIP top BLUMOTION	Да	71B9690
CLIP top	Да	71T9690B

Чашка петли	Саморезы и евровинты	
Петля	Пружина	№ арт.
CLIP top BLUMOTION	Да	71B9650
CLIP top	Да	71T9650
CLIP top	Нет	70T9650.TL

a Аксессуары

Заглушка (плечо петли)		
С/без логотипа		№ арт.
Без логотипа		70.1663
Штампов.	Blum	70.1663.BP

Вкладная дверь

Чашка петли	INSERTA	
Петля	Пружина	№ арт.
CLIP top BLUMOTION	Да	71B9790
CLIP top	Да	71T9790B

Чашка петли	Саморезы и евровинты	
Петля	Пружина	№ арт.
CLIP top BLUMOTION	Да	71B9750
CLIP top	Да	71T9750
CLIP top	Нет	70T9750.TL

a Аксессуары

Заглушка (плечо петли)		
С/без логотипа		№ арт.
Без логотипа		70.1663
Штампов.	Blum	70.1663.BP

Указание

Петли CLIP top BLUMOTION и CLIP top нельзя комбинировать на одном фасаде.

a Аксессуары – общие

Заглушка на чашку петли	
Чашка петли	Саморезы и евровинты/под пресс
CLIP top BLUMOTION	70T3504
CLIP top	70T1504

Саморез	
Чашка петли	Саморезы и евровинты
3.5 x 15 мм	609.1500
3.5 x 17 мм	609.1700

TIP-ON для дверей	
Петля	CLIP top без пружины
Стандартный TIP-ON	955.1004
Длинный TIP-ON	955A1004

Дополнительная информация

Обзор – CLIP top BLUMOTION / CLIP top – петли	99
Ответные планки	172
Аксессуары – заглушка (плечо петли)	179
Аксессуары – BLUMOTION для дверей	182
Аксессуары – TIP-ON для дверей	194
Аксессуары – общие	180
Монтаж, демонтаж и регулировка	200
Обзор – приспособления	605
Доп. техническая информация	684

Проектирование

Указание

Размеры действительны при заводской настройке для толщины двери и корпуса 19 мм. При другой толщине корпуса меняется наложение двери. Рекомендуется пробная установка. Расстояние до места установки планки может не совпадать со стандартным.

Угол установки петли ±5°

Проектирование

№ 15 **-5°**

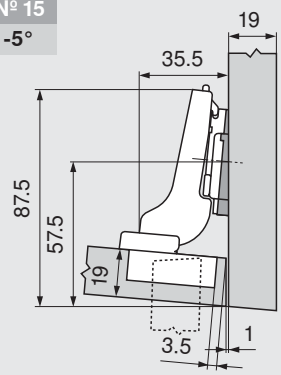

		№ арт.
Ответная планка	0 мм	173H7100
Подкладка	-5°	171A5500
Петля с изгибом 9.5 мм		

№ 35 **-5°**

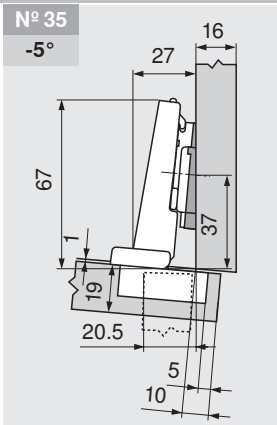

		№ арт.
Ответная планка	0 мм	173H7100
Подкладка	-5°	171A5500
Петля с прямым плечом		

№ 16 **5°**

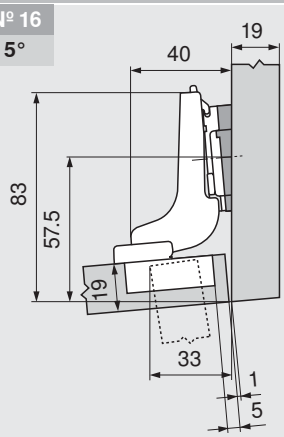

		№ арт.
Ответная планка	0 мм	173H7100
Подкладка	+5°	171A5010
Петля с изгибом 18 мм		

№ 46 **5°**

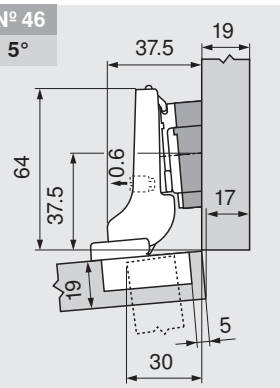

		№ арт.
Ответная планка	0 мм	173H7100
Подкладка	+5°	171A5070
Петля с изгибом 9.5 мм		

№ 1 **5°**

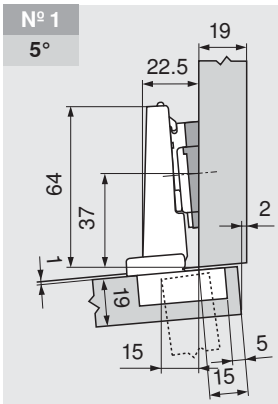

		№ арт.
Ответная планка	0 мм	173H7100
Подкладка	+5°	171A5010
Петля с прямым плечом		

№ 36 **5°**

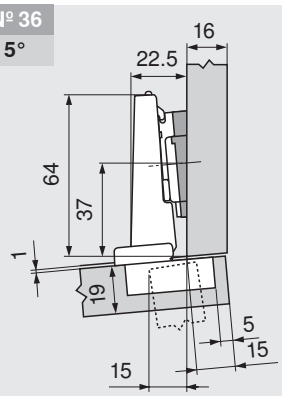

		№ арт.
Ответная планка	0 мм	173H7100
Подкладка	+5°	171A5010
Петля с прямым плечом		

Регулировка

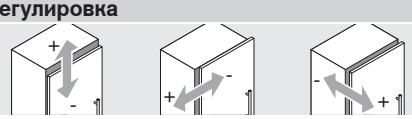

Макс. ± 3.0 мм ± 2.0 мм ± 2.0 мм

См. ответные планки

Монтаж на шурупах

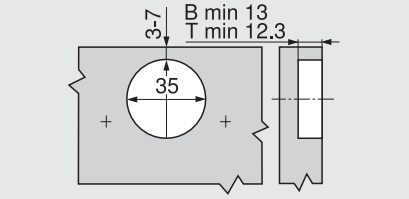

Монтаж INSERTA

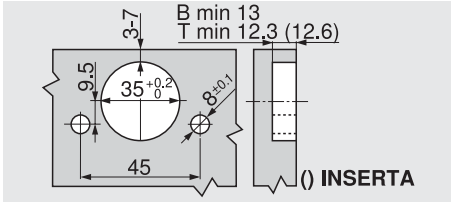

Размеры чашки петли

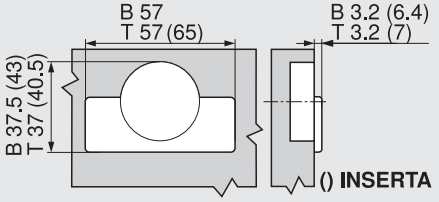

B CLIP top BLUMOTION
T CLIP top

Системы петель

► **CLIP top BLUMOTION / CLIP top – петли**

►► **Угловая петля – стандартная**

Угловая петля -15° III, полное наложение



- **CLIP top BLUMOTION** со встроенным **BLUMOTION** (с возможностью деактивации)
- **CLIP top** без пружины
- Металлическая петля, никелированная
- Угловая петля -15° III
- Угол открывания 110°
- Регулировка фасада в трех плоскостях
- С удобной регулировкой по глубине с помощью механизма шнек
- Дверь устанавливается и снимается с корпуса без инструмента
- При выборе петли **INSERTA** петля крепится без инструмента

Дополнительная информация

	-20°	-15°	-10°
	№ 12	№ 13	№ 14
	152	152	153
	№ 32	№ 33	№ 34
	152	153	153

Обзор – угловые петли 134

Информация для заказа

Чашка петли	INSERTA	
Петля	Пружина	№ арт.
CLIP top BLUMOTION	Да	79B3493

Чашка петли	Саморезы и евровинты	
Петля	Пружина	№ арт.
CLIP top BLUMOTION	Да	79B3453
CLIP top	Нет	78A5453.T

a Аксессуары

Заглушка (плечо петли)		
С/без логотипа		№ арт.
Без логотипа		70.1563
С надписью	Blum	70.1563.BL

Указание

Петли CLIP top BLUMOTION и CLIP top нельзя комбинировать на одном фасаде.

a Аксессуары – общие

Заглушка на чашку петли	
Чашка петли	Саморезы и евровинты/под пресс
CLIP top BLUMOTION	70T3504
CLIP top	70T1504

Саморез	
Чашка петли	Саморезы и евровинты
3.5 x 15 мм	609.1500
3.5 x 17 мм	609.1700

TIP-ON для дверей	
Петля	CLIP top без пружины
Стандартный TIP-ON	955.1004
Длинный TIP-ON	955A1004

Дополнительная информация

Обзор – CLIP top BLUMOTION / CLIP top – петли	99	Аксессуары – заглушка (плечо петли)	179	Монтаж, демонтаж и регулировка	200
Ответные планки	172	Аксессуары – TIP-ON для дверей	194	Обзор – приспособления	605
		Аксессуары – общие	180	Доп. техническая информация	684

Проектирование

Указание

Размеры действительны при заводской настройке для толщины двери и корпуса 19 мм. При другой толщине корпуса меняется наложение двери. Рекомендуется пробная установка. Расстояние до места установки планки может не совпадать со стандартным.

№ 12
-20°

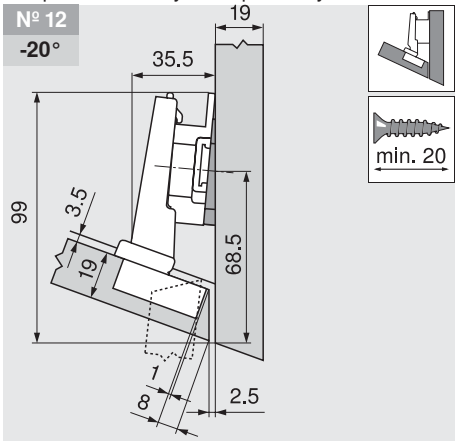

		№ арт.
Ответная планка	6 мм	175H9160
Подкладка	-5°	171A5500

№ 32
-20°

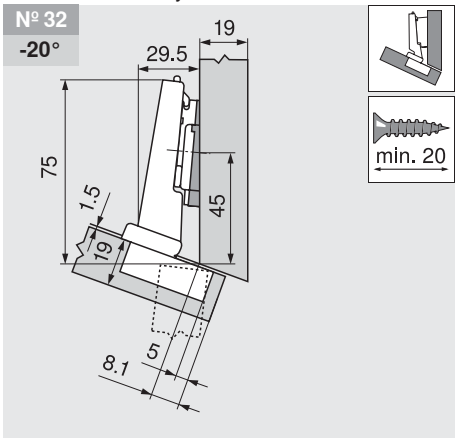

		№ арт.
Ответная планка	0 мм	173H7100
Подкладка	-5°	171A5500

№ 13
-15°

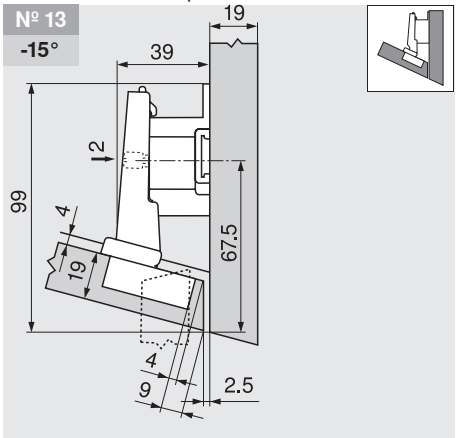

		№ арт.
Ответная планка	18 мм	175H7190.22

Угловая петля -15° III, полное наложение

Проектирование

№ 33
-15°

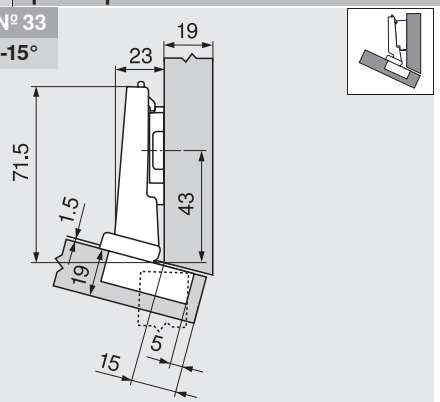

		№ арт.
Ответная планка	0 мм	173H7100

№ 14
-10°

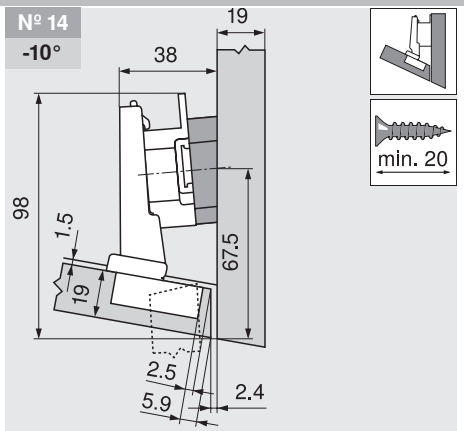

		№ арт.
Ответная планка	9 мм	175H7190
Подкладка	+5°	171A5070

№ 34
-10°

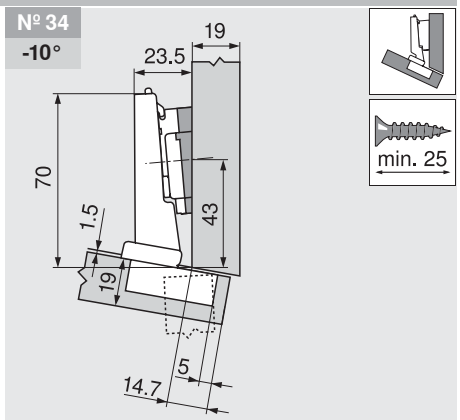

		№ арт.
Ответная планка	0 мм	173H7100
Подкладка	+5°	171A5010

Регулировка

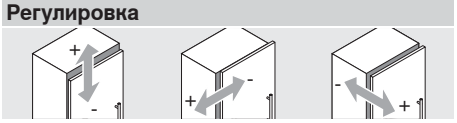

Макс. ± 3.0 мм
См. ответные планки

± 2.0 мм

± 2.0 мм

Монтаж на шурупах

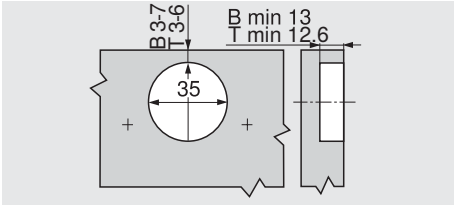

Монтаж INSERTA

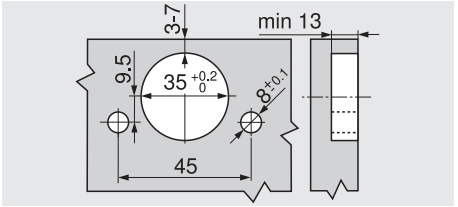

Размеры чашки петли

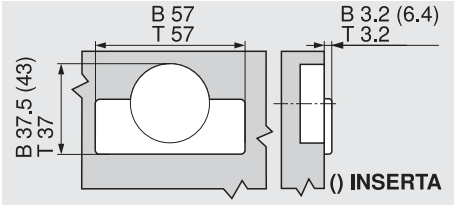

B CLIP top BLUMOTION
T CLIP top

Системы петель

► **CLIP top BLUMOTION / CLIP top – петли**

►► **Угловая петля – стандартная**

Угловая петля -30° III, полное наложение



- **CLIP top BLUMOTION** со встроенным **BLUMOTION** (с возможностью деактивации)
- **CLIP top** без пружины
- Металлическая петля, никелированная
- Угловая петля -30° III
- Угол открывания 110°
- Регулировка фасада в трех плоскостях
- С удобной регулировкой по глубине с помощью механизма шнек
- Дверь устанавливается и снимается с корпуса без инструмента
- При выборе петли **INSERTA** петля крепится без инструмента

Дополнительная информация

	-35°	-30°	-25°
			№ 11 154
	№ 29 154	№ 30 154	№ 31 155

Обзор – угловые петли 134

Информация для заказа

Чашка петли	INSERTA	
Петля	Пружина	№ арт.
CLIP top BLUMOTION	Да	79B3491

Чашка петли	Саморезы и евровинты	
Петля	Пружина	№ арт.
CLIP top BLUMOTION	Да	79B3451
CLIP top	Нет	78A5451.T

a Аксессуары

Заглушка (плечо петли)		
С/без логотипа		№ арт.
Без логотипа		70.1563
С надписью	Blum	70.1563.BL

Указание

Петли CLIP top BLUMOTION и CLIP top нельзя комбинировать на одном фасаде.

a Аксессуары – общие

Заглушка на чашку петли	
Чашка петли	Саморезы и евровинты/под пресс
CLIP top BLUMOTION	70T3504
CLIP top	70T1504

Саморез	
Чашка петли	Саморезы и евровинты
3.5 x 15 мм	609.1500
3.5 x 17 мм	609.1700

TIP-ON для дверей	
Петля	CLIP top без пружины
Стандартный TIP-ON	955.1004
Длинный TIP-ON	955A1004

Дополнительная информация

Обзор – CLIP top BLUMOTION / CLIP top – петли	99	Аксессуары – заглушка (плечо петли)	179	Монтаж, демонтаж и регулировка	200
Ответные планки	172	Аксессуары – TIP-ON для дверей	194	Обзор – приспособления	605
		Аксессуары – общие	180	Доп. техническая информация	684

Проектирование

Указание

Размеры действительны при заводской настройке для толщины двери и корпуса 19 мм. При другой толщине корпуса меняется наложение двери. Рекомендуется пробная установка. Расстояние до места установки планки может не совпадать со стандартным.

№ 29 -35°

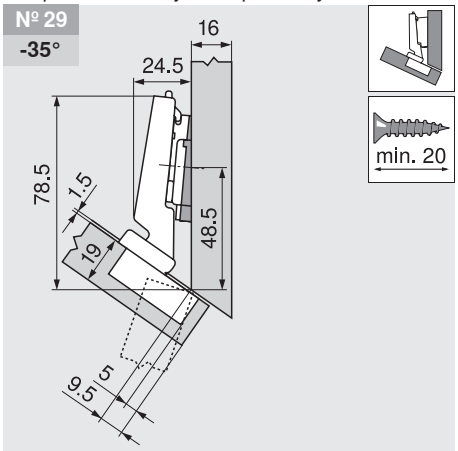

		№ арт.
Ответная планка	0 мм	173H7100
Подкладка	-5°	171A5500

№ 30 -30°

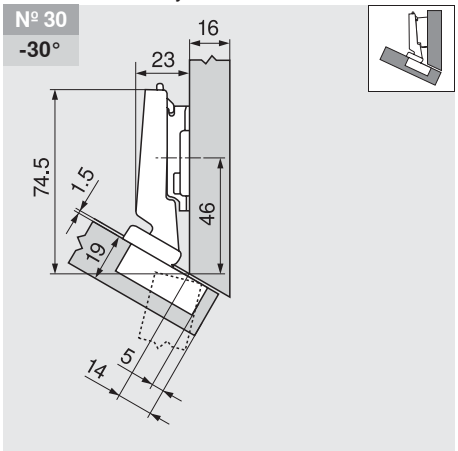

		№ арт.
Ответная планка	3 мм	173H7130

№ 11 -25°

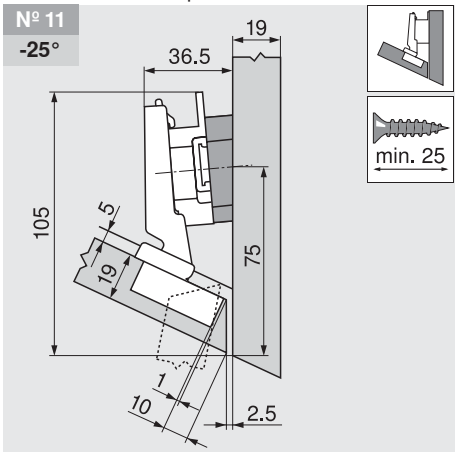

		№ арт.
Ответная планка	9 мм	175H7190
Подкладка	+5°	171A5070

Угловая петля -30° III, полное наложение

Проектирование

№ 31
-25°

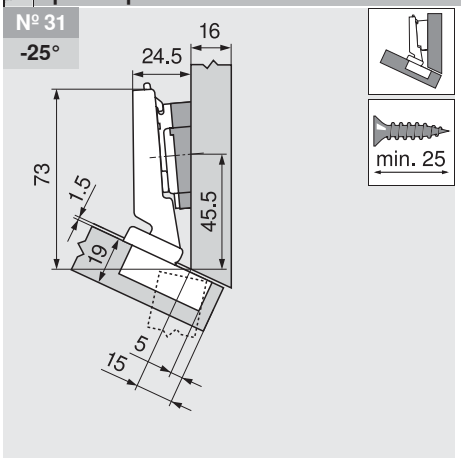

		№ арт.
Ответная планка	0 мм	173H7100
Подкладка	+5°	171A5040

Регулировка

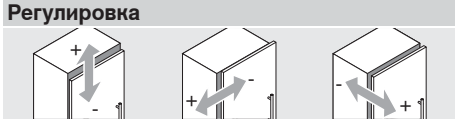

Макс. ± 3.0 мм
См. ответные планки

± 2.0 мм

± 2.0 мм

Монтаж на шурупах

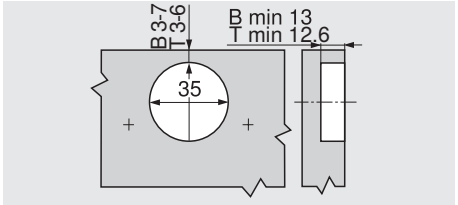

Монтаж INSERTA

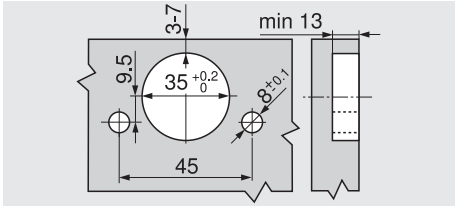

Размеры чашки петли

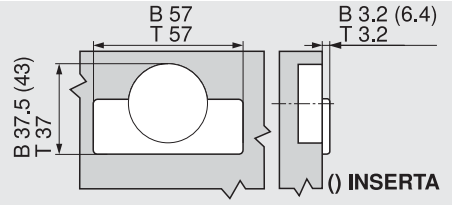

B CLIP top BLUMOTION
T CLIP top

Системы петель

► **CLIP top BLUMOTION / CLIP top – петли**

►► **Угловая петля – стандартная**

Угловая петля -45° III, полное наложение



- **CLIP top BLUMOTION** со встроенным **BLUMOTION** (с возможностью деактивации)
- **CLIP top** без пружины
- Металлическая петля, никелированная
- Угловая петля -45° III
- Угол открывания 110°
- Регулировка фасада в трех плоскостях
- С удобной регулировкой по глубине с помощью механизма шнек
- Дверь устанавливается и снимается с корпуса без инструмента
- При выборе петли **INSERTA** петля крепится без инструмента

Дополнительная информация

	-50°	-45°	-40°
	№ 26	№ 27	№ 28
	156	156	156

Обзор – угловые петли 134

Информация для заказа

Чашка петли	INSERTA	
Петля	Пружина	№ арт.
CLIP top BLUMOTION	Да	79B3490

Чашка петли	Саморезы и евровинты	
Петля	Пружина	№ арт.
CLIP top BLUMOTION	Да	79B3450
CLIP top	Нет	78A5450.T

a Аксессуары

Заглушка (плечо петли)		
С/без логотипа		№ арт.
Без логотипа		70.1563
С надписью	Blum	70.1563.BL

Указание

Петли CLIP top BLUMOTION и CLIP top нельзя комбинировать на одном фасаде.

a Аксессуары – общие

Заглушка на чашку петли	
Чашка петли	Саморезы и евровинты/под пресс
CLIP top BLUMOTION	70T3504
CLIP top	70T1504

Саморез	
Чашка петли	Саморезы и евровинты
3.5 x 15 мм	609.1500
3.5 x 17 мм	609.1700

TIP-ON для дверей	
Петля	CLIP top без пружины
Стандартный TIP-ON	955.1004
Длинный TIP-ON	955A1004

Дополнительная информация

Обзор – CLIP top BLUMOTION / CLIP top – петли	99	Аксессуары – заглушка (плечо петли)	179	Монтаж, демонтаж и регулировка	200
Ответные планки	172	Аксессуары – TIP-ON для дверей	194	Обзор – приспособления	605
		Аксессуары – общие	180	Доп. техническая информация	684

Проектирование

Указание

Размеры действительны при заводской настройке для толщины двери и корпуса 19 мм. При другой толщине корпуса меняется наложение двери. Рекомендуется пробная установка. Расстояние до места установки планки может не совпадать со стандартным.

№ 26
-50°

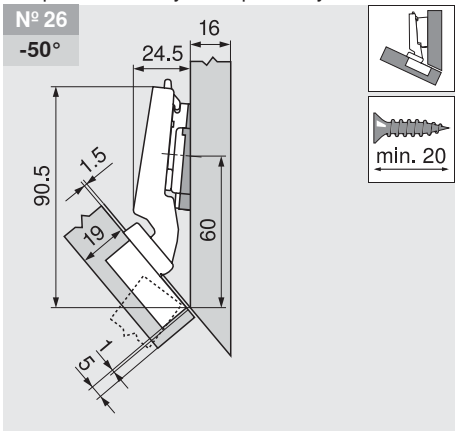

		№ арт.
Ответная планка	0 мм	173H7100
Подкладка	-5°	171A5500

№ 27
-45°

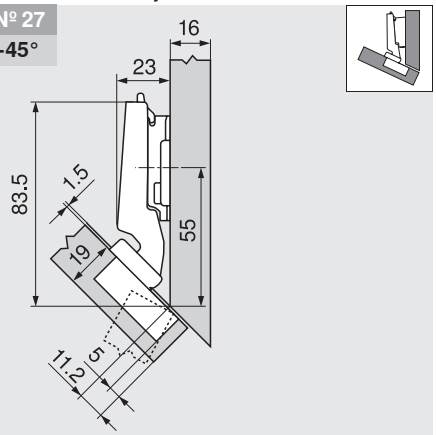

		№ арт.
Ответная планка	3 мм	173H7130

№ 28
-40°

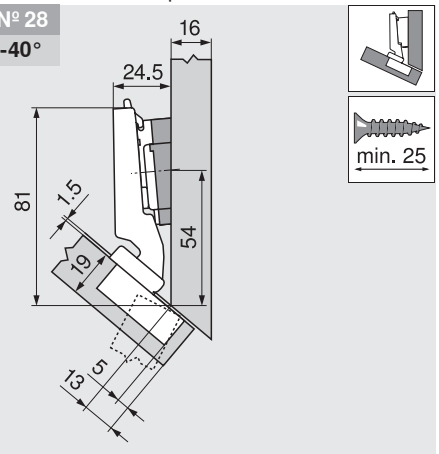

		№ арт.
Ответная планка	0 мм	173H7100
Подкладка	+5°	171A5040

Угловая петля -45° III, полное наложение

Проектирование

Регулировка

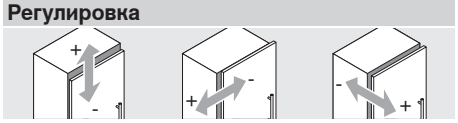

Макс. ± 3.0 мм
См. ответные планки

± 2.0 мм

± 2.0 мм

Монтаж на шурупах

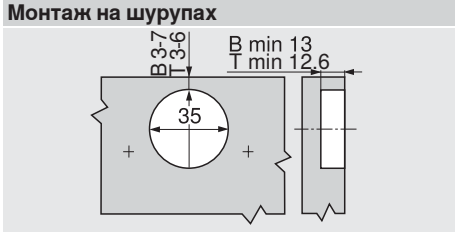

Монтаж INSERTA

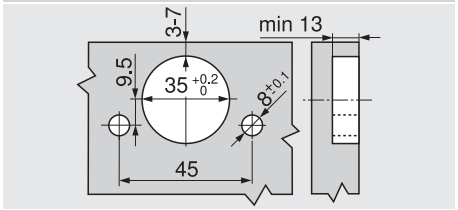

Размеры чашки петли

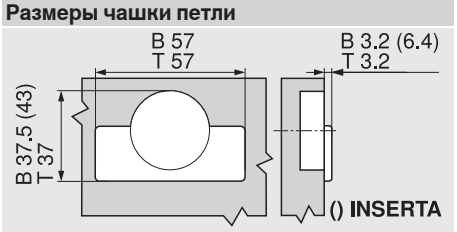

B CLIP top BLUMOTION
T CLIP top

Системы петель

► **CLIP top BLUMOTION / CLIP top – петли**

►► **Угловая петля – стеклянная дверь**

CRISTALLO – угловая конструкция



- **Петля для стеклянных и зеркальных дверей**
- **Пластина наклеивается на стекло, сверления стекла не требуется**
- **Установка петли на пластину без инструмента**
- **CLIP top** с пружиной или без пружины
- Угол открывания 125°
- Регулировка фасада в трех плоскостях
- С удобной регулировкой по глубине с помощью механизма шнек
- Дверь устанавливается и снимается с корпуса без инструмента

Дополнительная информация

	-5°		5°	10°	15°
	№ 106 158		№ 103 158	№ 104 159	№ 105 159
	№ 107 158		№ 100 159	№ 101 159	№ 102 159

Обзор – угловые петли 134

Информация для заказа

Чашка петли	CRISTALLO 125°	
Петля	Пружина	№ арт.
CLIP top	Да	79C450BT
CLIP top	Нет	78C450BT

Аксессуары

BLUMOTION 973A	
Защелк-ся на петле	№ арт.
Сталь	Никелиров. 973A9000

Аксессуары – общие

TIP-ON для дверей	
Петля	CLIP top без пружины
Стандартный TIP-ON	955.1004
Длинный TIP-ON	955A1004

Пластина CRISTALLO		
Для наклеивания		
Стеклянные/зеркальные двери		
Цинк	Матово-никел.	78C4568
Для зеркальных дверей		
Цинк	Спец. никелир.	78C4568

Аксессуары

Заглушка (плечо петли)		
С/без логотипа		№ арт.
Без логотипа		70.1563
С надписью	Blum	70.1563.BL

Дополнительная информация

Ответственность	126	Отступ от края	127	Аксессуары – BLUMOTION для дверей	182
Обзор – CLIP top BLUMOTION / CLIP top – петли	99	Ответные планки	172	Аксессуары – TIP-ON для дверей	194
		Аксессуары – заглушка (плечо петли)	179	Монтаж, демонтаж и регулировка	200

Проектирование

Указание

При фабричной установке размеры действительны для толщины двери и каркаса 16 мм. При другой толщине каркаса меняется наложение двери. Рекомендуется пробная установка. Расстояние до места установки планки может не совпадать со стандартным.

№ 106 37 -5°

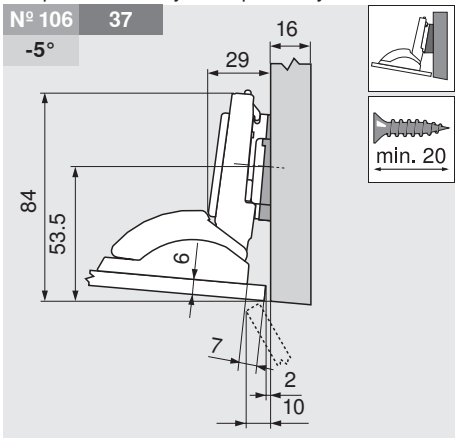

		№ арт.
Ответная планка	0 мм	173H7100
Подкладка	-5°	171A5500

№ 107 37 -5°

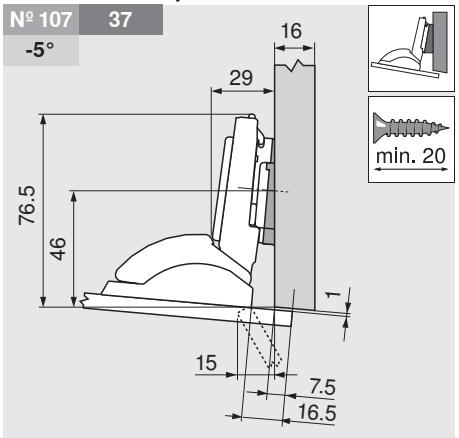

		№ арт.
Ответная планка	0 мм	173H7100
Подкладка	-5°	171A5500

№ 103 33 5°

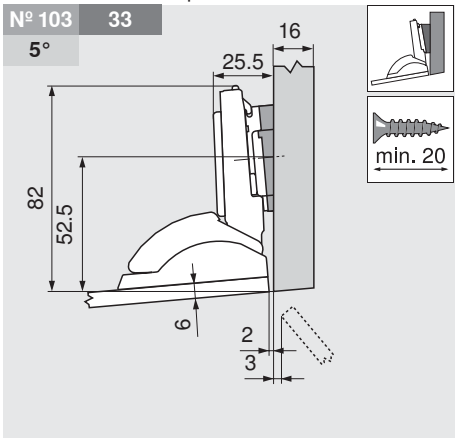

		№ арт.
Ответная планка	0 мм	173H7100
Подкладка	+5°	171A5010

CRISTALLO – угловая конструкция

Проектирование

№ 100 33
5°

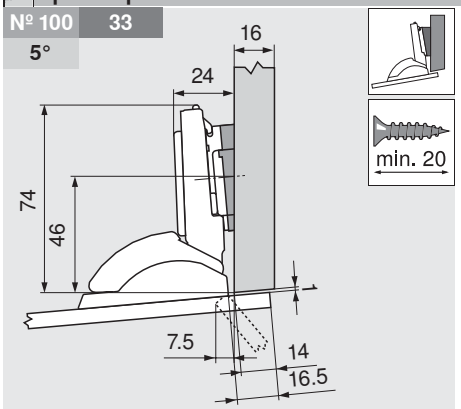

		№ арт.
Ответная планка	0 мм	173H7100
Подкладка	+5°	171A5010

№ 104 33
10°

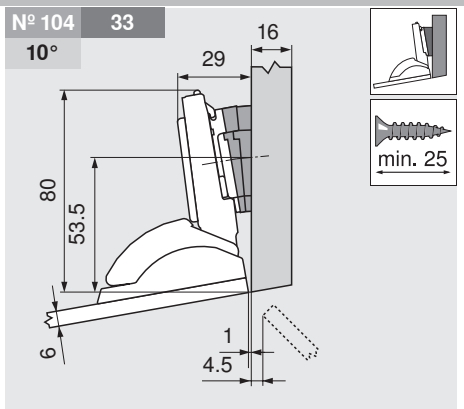

		№ арт.
Ответная планка	0 мм	173H7100
Подкладка	+5°	171A5010

№ 101 33
10°

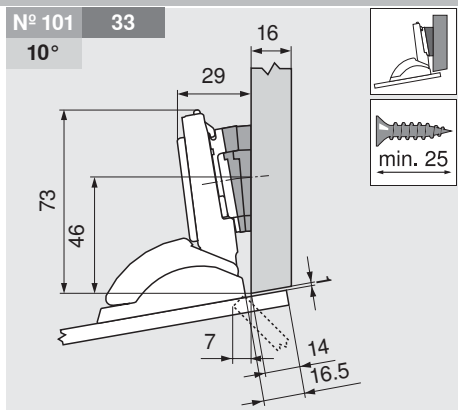

		№ арт.
Ответная планка	0 мм	173H7100
Подкладка	+5°	171A5010

№ 105 33
15°

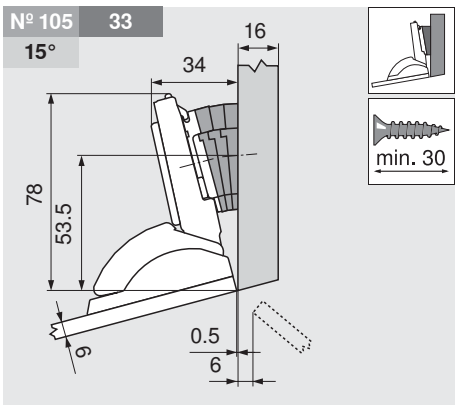

		№ арт.
Ответная планка	0 мм	173H7100
Подкладка	+5°	171A5010

№ 102 33
15°

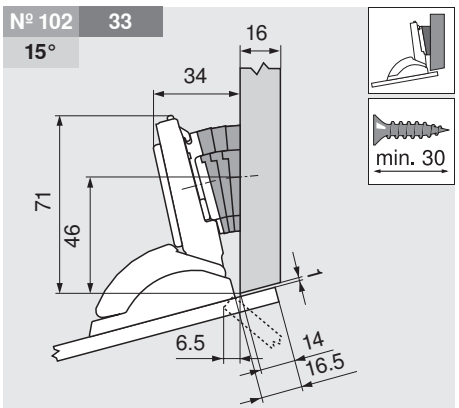

		№ арт.
Ответная планка	0 мм	173H7100
Подкладка	+5°	171A5010

Регулировка

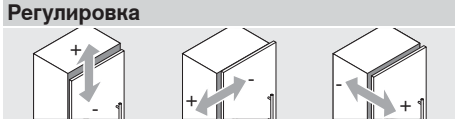

Макс. ± 3.0 мм
См. ответные планки

± 2.0 мм

+ 3.0 мм
- 2.0 мм

Расстояние до отверстия под BLUMOTION 970A1002

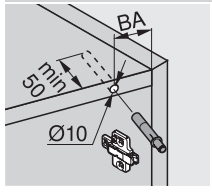

№ XX	Угловая петля
XX	Расстояние до отверстия BA (мм)
XX°	Угол конструкции (°)

Дополнительная информация

Монтаж, демонтаж и регулировка 202

Монтаж

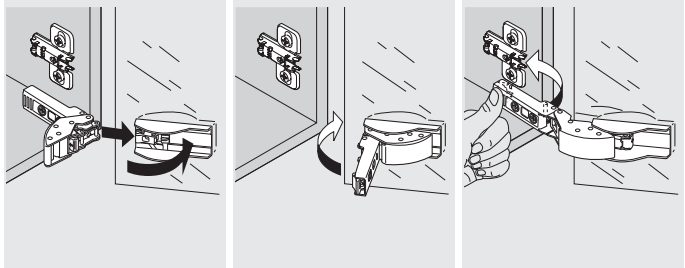

Демонтаж

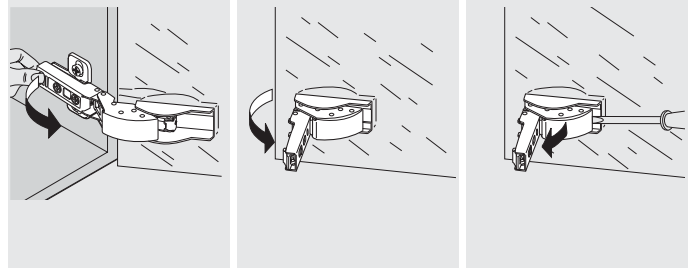

Системы петель

► **CLIP top BLUMOTION / CLIP top – петли**

►► **Угловая петля – стеклянная дверь**

Угловая петля +45° для стеклянных дверей



- **Петля для стеклянных дверей**
- **Для толщины стекла от 4.5 до 7 мм**
- **CLIP top** с пружиной
- Угловая петля +45°
- Угол открывания 94°
- Регулировка фасада в трех плоскостях
- С удобной регулировкой по глубине с помощью механизма шнек
- Дверь устанавливается и снимается с корпуса без инструмента
- Винты для крепления чашки в комплекте

Дополнительная информация

	40°	45°	50°
	№ 74	№ 75	№ 76
	160	160	161
		№ 67	№ 68
		160	161

Обзор – угловые петли 134

Информация для заказа

Чашка петли	Саморезы и евровинты	
Петля	Пружина	№ арт.
CLIP top	Да	79A4108.T

a Аксессуары

BLUMOTION 970A	
Врезной	№ арт.
Пластмасса	970A1002

a Аксессуары

Заглушка (плечо петли)		
С/без логотипа		№ арт.
Без логотипа		70.1563
С надписью	Blum	70.1563.BL

a Аксессуары – общие

Заглушка на чашку петли		
Материал	Пластмасса	
Черный Позолоченный Хромированный		
Матово-никел.	84.4120	84.4140

Дополнительная информация

Обзор – CLIP top BLUMOTION / CLIP top – петли	99	Аксессуары – заглушка (плечо петли)	179	Монтаж, демонтаж и регулировка	200
Ответные планки	172	Аксессуары – BLUMOTION для дверей	182	Обзор – приспособления	605
		Аксессуары – общие	180	Доп. техническая информация	684

Проектирование

Указание

При фабричной установке размеры действительны для толщины двери и каркаса 19 мм. При другой толщине каркаса меняется наложение двери. Рекомендуется пробная установка. Расстояние до места установки планки может не совпадать со стандартным.

№ 74 48 40°

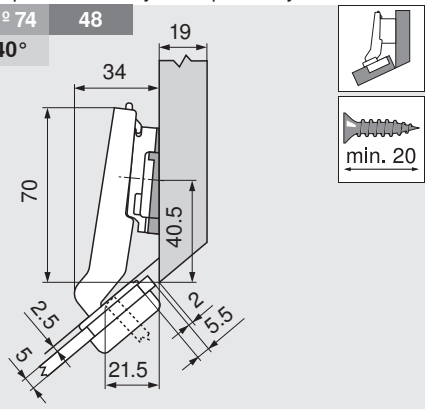

		№ арт.
Ответная планка	3 мм	173H7130
Подкладка	-5°	171A5500

№ 75 48 45°

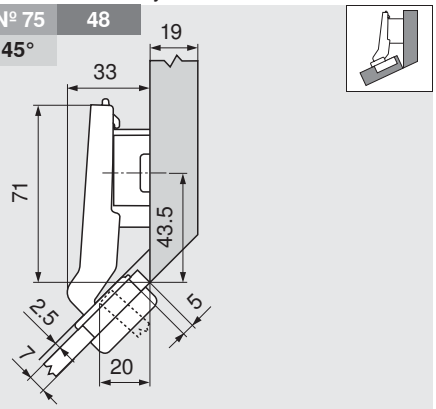

		№ арт.
Ответная планка	9 мм	175H7190

№ 67 45 45°

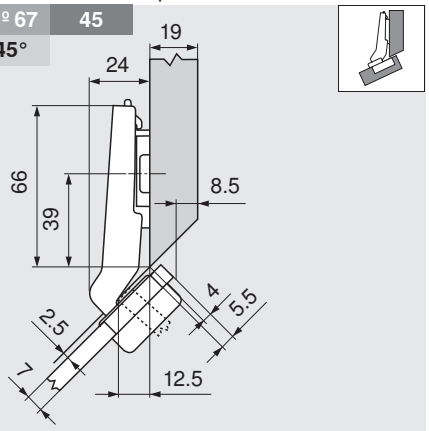

		№ арт.
Ответная планка	0 мм	173H7100

Угловая петля +45° для стеклянных дверей

Проектирование

№ 76 | 48

50°

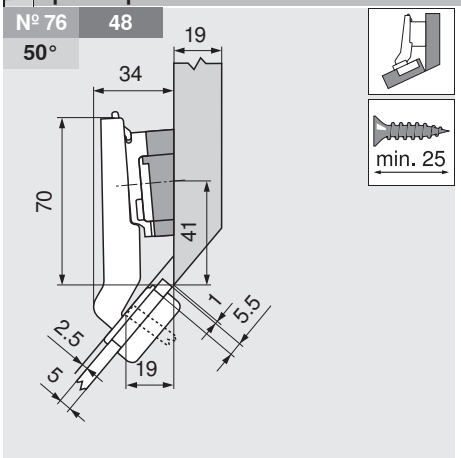

		№ арт.
Ответная планка	3 мм	173H7130
Подкладка	+5°	171A5070

№ 68 | 45

50°

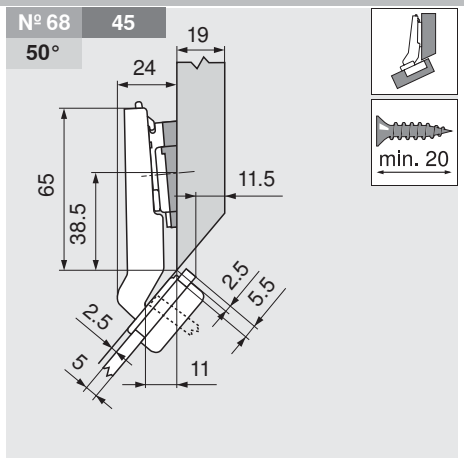

		№ арт.
Ответная планка	0 мм	173H7100
Подкладка	+5°	171A5010

Регулировка

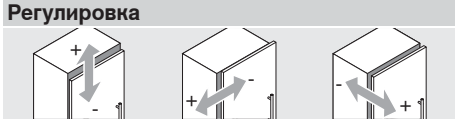

Макс. ± 3.0 мм
См. ответные планки

± 1.8 мм

± 2.0 мм

Расстояние до отверстия под BLUMOTION 970A1002

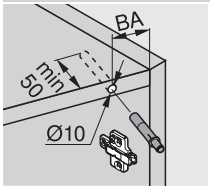

№ XX	Угловая петля
XX	Расстояние до отверстия BA (мм)
XX°	Угол конструкции (°)

Дополнительная информация

Монтаж, демонтаж и регулировка 202

Монтаж на шурупах

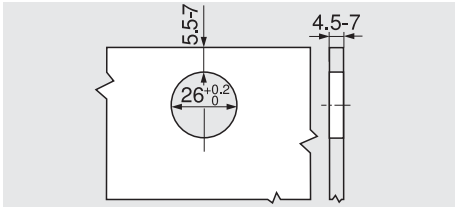

Размеры чашки петли

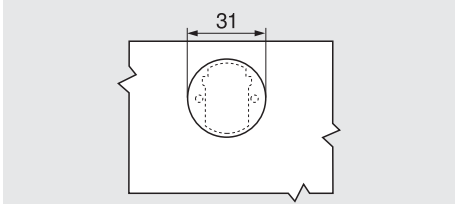

Заглушка на чашку петли

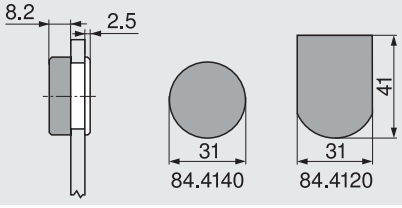

Системы петель

► **CLIP top BLUMOTION / CLIP top – петли**

►► **Угловая петля – стеклянная дверь**

Угловая петля +20° для стеклянных дверей



- **Петля для стеклянных дверей**
- **Для толщины стекла от 4.5 до 7 мм**
- **CLIP top** с пружиной
- Угловая петля +20°
- Угол открывания 94°
- Регулировка фасада в трех плоскостях
- С удобной регулировкой по глубине с помощью механизма шнек
- Дверь устанавливается и снимается с корпуса без инструмента
- Винты для крепления чашки в комплекте

Дополнительная информация

	15°	20°	25°
	№ 71	№ 72	№ 73
	162	162	163
	№ 64	№ 65	№ 66
	162	163	163

Обзор – угловые петли 134

Информация для заказа

Чашка петли	Саморезы и евровинты	
Петля	Пружина	№ арт.
CLIP top	Да	79A4105.T

a Аксессуары

BLUMOTION 970A	
Врезной	№ арт.
Пластмасса	970A1002

a Аксессуары

Заглушка (плечо петли)		
С/без логотипа		№ арт.
Без логотипа		70.1563
С надписью	Blum	70.1563.BL

a Аксессуары – общие

Заглушка на чашку петли		
Материал	Пластмасса	
Черный Позолоченный Хромированный		
Матово-никел.	84.4120	84.4140

Дополнительная информация

Обзор – CLIP top BLUMOTION / CLIP top – петли	99	Аксессуары – заглушка (плечо петли)	179	Монтаж, демонтаж и регулировка	200
Ответные планки	172	Аксессуары – BLUMOTION для дверей	182	Обзор – приспособления	605
		Аксессуары – общие	180	Доп. техническая информация	684

Проектирование

Указание

При фабричной установке размеры действительны для толщины двери и каркаса 19 мм. При другой толщине каркаса меняется наложение двери. Рекомендуется пробная установка. Расстояние до места установки планки может не совпадать со стандартным.

№ 71 **54**
15°

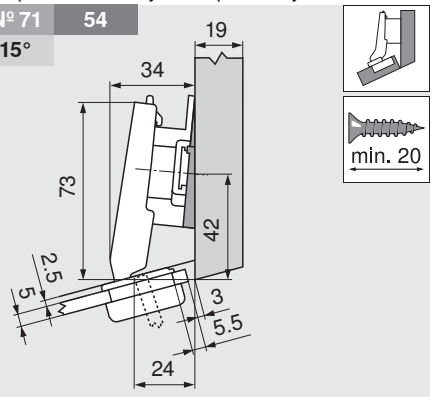

		№ арт.
Ответная планка	9 мм	175H7190
Подкладка	-5°	171A5500

№ 64 **45**
15°

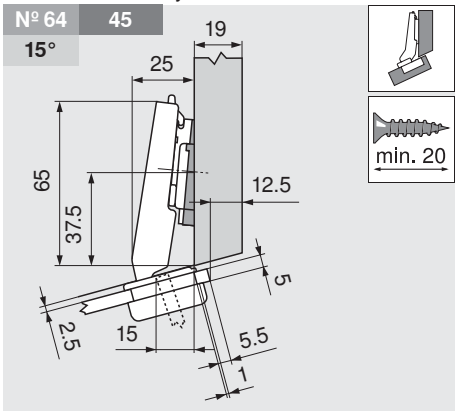

		№ арт.
Ответная планка	0 мм	173H7100
Подкладка	-5°	171A5500

№ 72 **54**
20°

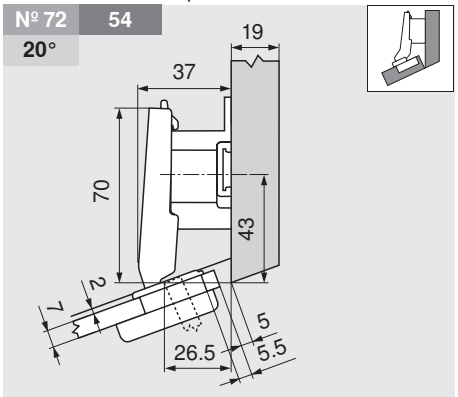

		№ арт.
Ответная планка	18 мм	175H7190.22

Угловая петля +20° для стеклянных дверей

Проектирование

№ 65 37
20°

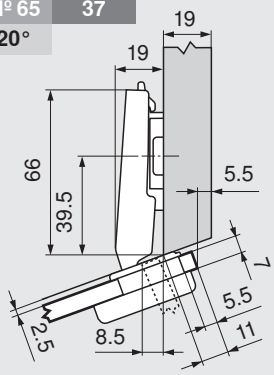

		№ арт.
Ответная планка	0 мм	173H7100

№ 73 48
25°

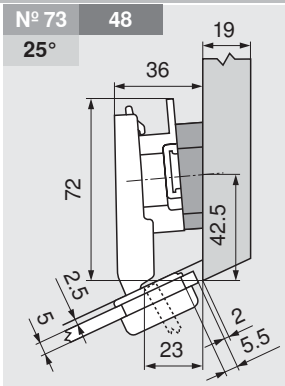

		№ арт.
Ответная планка	9 мм	175H7190
Подкладка	+5°	171A5070

№ 66 37
25°

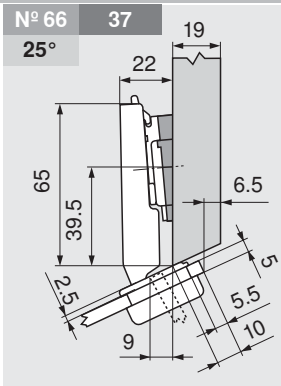

		№ арт.
Ответная планка	0 мм	173H7100
Подкладка	+5°	171A5010

Регулировка

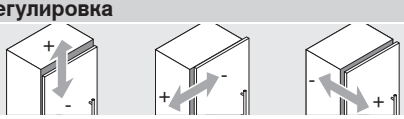

Макс. ± 3.0 мм ± 1.8 мм ± 2.0 мм

См. ответные планки

Расстояние до отверстия под BLUMOTION 970A1002

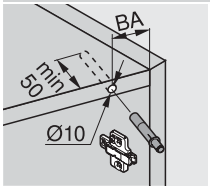

№ XX	Угловая петля
XX	Расстояние до отверстия BA (мм)
XX°	Угол конструкции (°)

Дополнительная информация

Монтаж, демонтаж и регулировка 202

Монтаж на шурупах

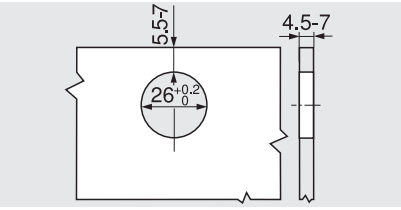

Размеры чашки петли

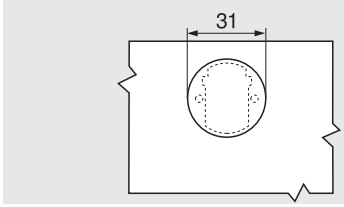

Заглушка на чашку петли

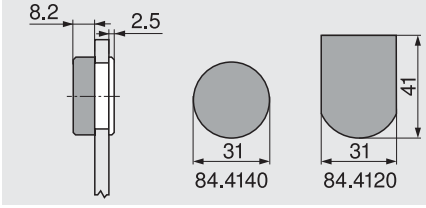

Системы петель

► **CLIP top BLUMOTION / CLIP top – петли**

►► **Угловая петля – стеклянная дверь**

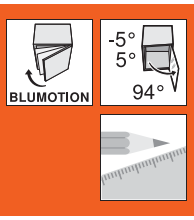

Петля для стеклянных дверей ±5°



- **Петля для стеклянных дверей**
- **Для толщины стекла от 4.5 до 7 мм**
- **CLIP top** с пружиной
- Угол открывания 94°
- Регулировка фасада в трех плоскостях
- С удобной регулировкой по глубине с помощью механизма шнек
- Дверь устанавливается и снимается с корпуса без инструмента
- Винты для крепления чашки в комплекте

Дополнительная информация

	-5°		5°
	№ 69		№ 70
	165		165
	№ 62		№ 63
	165		165

Обзор – угловые петли 134

Информация для заказа

Накладная дверь

Чашка петли	Саморезы и евровинты	
Петля	Пружина	№ арт.
CLIP top	Да	75T4100

Полунакладная дверь

Чашка петли	Саморезы и евровинты	
Петля	Пружина	№ арт.
CLIP top	Да	75T4200

Вкладная дверь

Чашка петли	Саморезы и евровинты	
Петля	Пружина	№ арт.
CLIP top	Да	75T4300

a Аксессуары

BLUMOTION 970A	
Врезной	№ арт.
Пластмасса	970A1002

a Аксессуары

BLUMOTION 970A	
Врезной	№ арт.
Пластмасса	970A1002

a Аксессуары

BLUMOTION 970A	
Врезной	№ арт.
Пластмасса	970A1002

a Аксессуары

Заглушка (плечо петли)		
С/без логотипа		№ арт.
Без логотипа		70.1563
С надписью	Blum	70.1563.BL

a Аксессуары

Заглушка (плечо петли)		
С/без логотипа		№ арт.
Без логотипа		70.1563
С надписью	Blum	70.1563.BL

a Аксессуары

Заглушка (плечо петли)		
С/без логотипа		№ арт.
Без логотипа		70.1563
С надписью	Blum	70.1563.BL

a Аксессуары – общие

Заглушка на чашку петли		
Материал	Пластмасса	
Черный Позолоченный Хромированный Матово-никел.	84.4120	84.4140

Дополнительная информация

Обзор – CLIP top BLUMOTION / CLIP top – петли	99
Ответные планки	172
Аксессуары – заглушка (плечо петли)	179
Аксессуары – BLUMOTION для дверей	182
Аксессуары – общие	180
Монтаж, демонтаж и регулировка	200
Обзор – приспособления	605
Доп. техническая информация	684

Проектирование

Указание

При фабричной установке размеры действительны для толщины двери и каркаса 19 мм. При другой толщине каркаса меняется наложение двери. Рекомендуется пробная установка. Расстояние до места установки планки может не совпадать со стандартным.

Петля для стеклянных дверей ±5°

Проектирование

№ 62 | 37
-5°

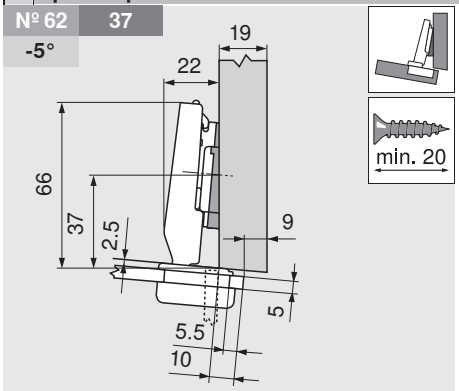

		№ арт.
Ответная планка	0 мм	173H7100
Подкладка	-5°	171A5500
Петля		75T4100

№ 69 | 48
-5°

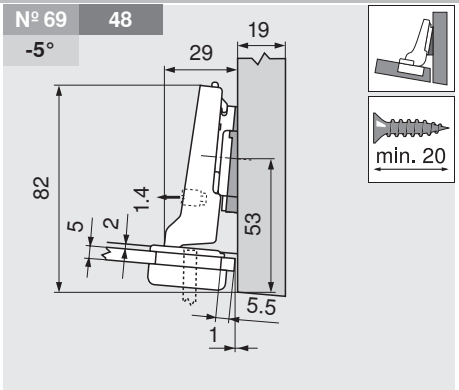

		№ арт.
Ответная планка	0 мм	173H7100
Подкладка	-5°	171A5500
Петля		75T4200

№ 63 | 33
5°

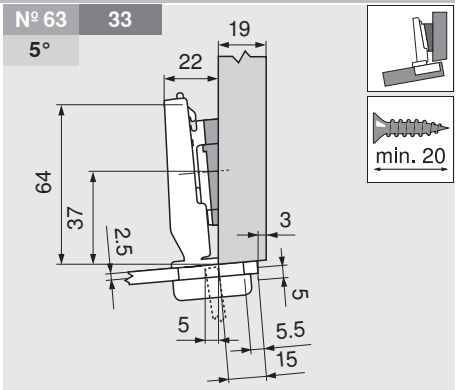

		№ арт.
Ответная планка	0 мм	173H7100
Подкладка	+5°	171A5010
Петля		75T4100

№ 70 | 48
5°

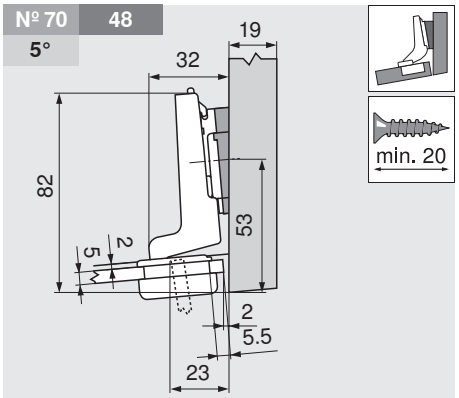

		№ арт.
Ответная планка	0 мм	173H7100
Подкладка	+5°	171A5010
Петля		75T4300

Регулировка

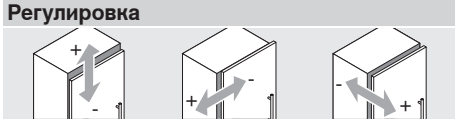

Макс. ± 3.0 мм
См. ответные планки

+ 0.5 мм
- 3.5 мм

± 2.0 мм

Расстояние до отверстия под BLUMOTION 970A1002

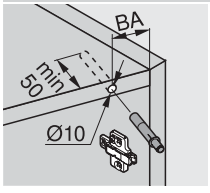

№ XX Угловая петля
XX Расстояние до отверстия BA (мм)
XX° Угол конструкции (°)

Дополнительная информация

Монтаж, демонтаж и регулировка 202

Монтаж на шурупах

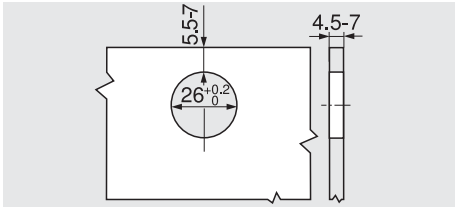

Размеры чашки петли

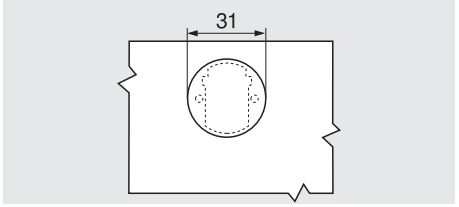

Заглушка на чашку петли

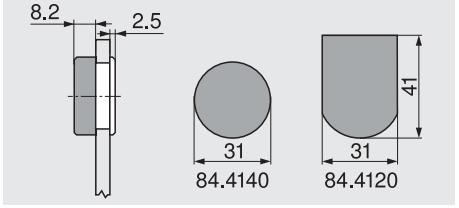

Системы петель

► **CLIP top BLUMOTION / CLIP top – петли**

►► **Угловая петля – дверь с рамкой**

Угловая петля +45° Мини



- **Петля для дверей с узкими рамками**
- **CLIP top** с пружиной
- Металлическая петля, никелированная
- Угловая петля +45°
- Угол открывания 94°
- Регулировка фасада в трех плоскостях
- С удобной регулировкой по глубине с помощью механизма шнек
- Дверь устанавливается и снимается с корпуса без инструмента

Дополнительная информация

	40°	45°	50°
	№ 97	№ 98	№ 99
	166	166	167
	№ 89	№ 90	№ 91
	166	167	167
		№ 82	№ 83
		167	167

Обзор – угловые петли 134

Информация для заказа

Чашка петли	Саморезы и евровинты	
Петля	Пружина	№ арт.
CLIP top	Да	79A0558.T

a Аксессуары

BLUMOTION 970A	
Врезной	№ арт.
Пластмасса	970A1002

a Аксессуары

Заглушка (плечо петли)		
С/без логотипа		№ арт.
Без логотипа		70.1563
С надписью	Blum	70.1563.BL

a Аксессуары – общие

Саморез	
Чашка петли	Саморезы и евровинты
3.5 x 15 мм	609.1500
3.5 x 17 мм	609.1700

Дополнительная информация

Обзор – CLIP top BLUMOTION / CLIP top – петли	99	Аксессуары – заглушка (плечо петли)	179	Монтаж, демонтаж и регулировка	200
Ответные планки	172	Аксессуары – BLUMOTION для дверей	182	Обзор – приспособления	605
		Аксессуары – общие	180	Доп. техническая информация	684

Проектирование

Указание

Размеры действительны при заводской настройке для толщины двери и корпуса 19 мм. При другой толщине корпуса меняется наложение двери. Рекомендуется пробная установка. Расстояние до места установки планки может не совпадать со стандартным.

№ 97 48 40°

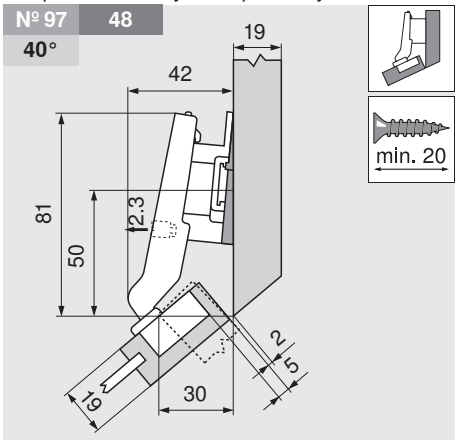

		№ арт.
Ответная планка	9 мм	175H7190
Подкладка	-5°	171A5500

№ 89 48 40°

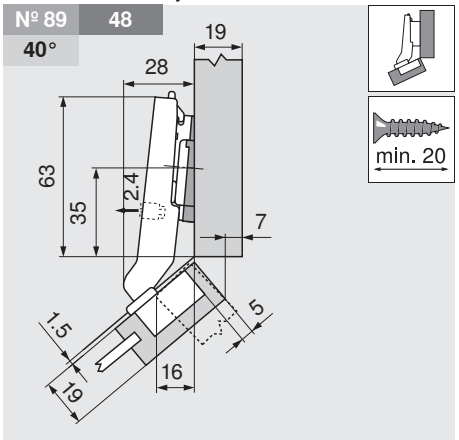

		№ арт.
Ответная планка	0 мм	173H7100
Подкладка	-5°	171A5500

№ 98 48 45°

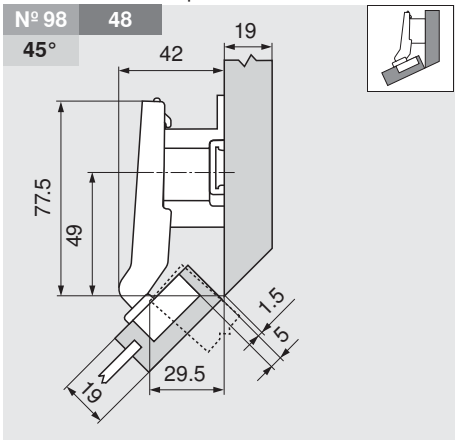

		№ арт.
Ответная планка	18 мм	175H7190.22

Угловая петля +45° Мини

Проектирование

№ 90 48
45°

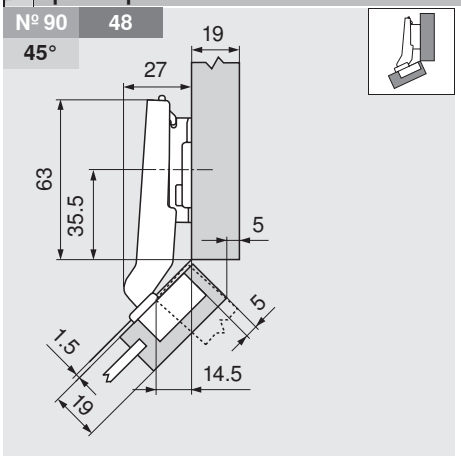

		№ арт.
Ответная планка	3 мм	173H7130

№ 82 45
45°

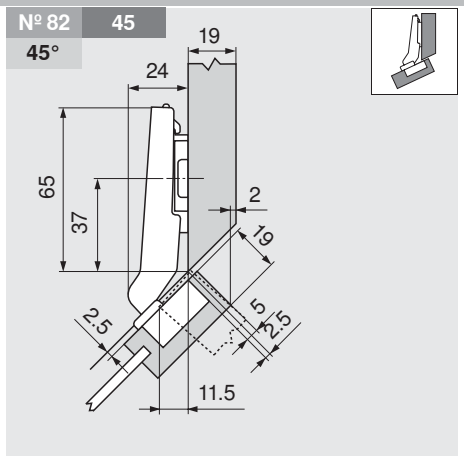

		№ арт.
Ответная планка	0 мм	173H7100

№ 99 48
50°

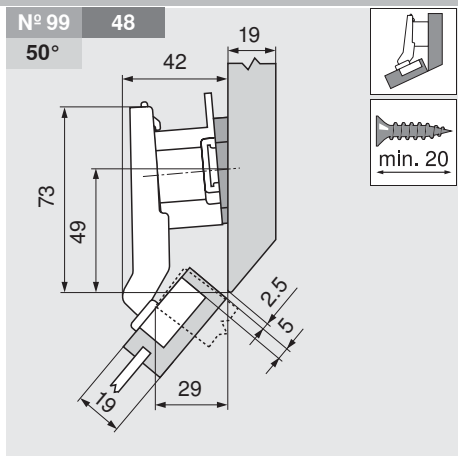

		№ арт.
Ответная планка	18 мм	175H7190.22
Подкладка	+5°	171A5010

№ 91 48
50°

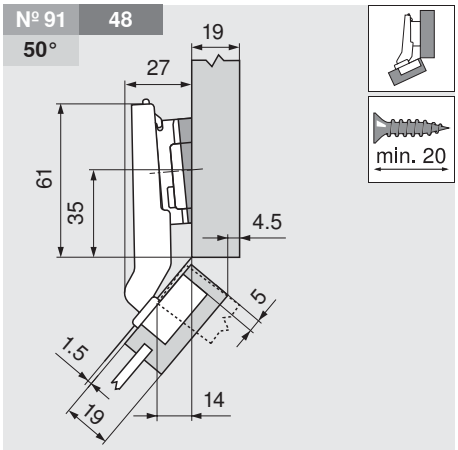

		№ арт.
Ответная планка	3 мм	173H7130
Подкладка	+5°	171A5010

№ 83 48
50°

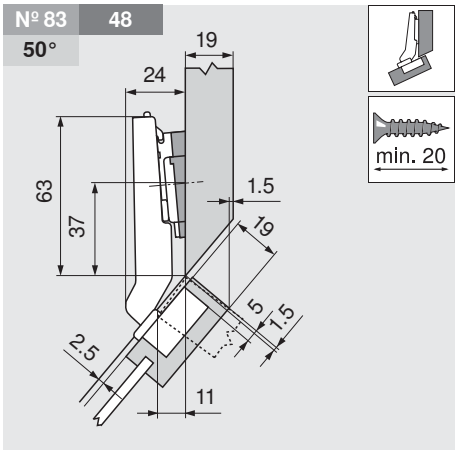

		№ арт.
Ответная планка	0 мм	173H7100
Подкладка	+5°	171A5010

Регулировка

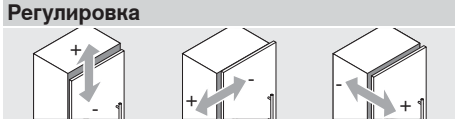

Макс. ± 3.0 мм
См. ответные планки

± 1.8 мм

± 2.0 мм

Расстояние до отверстия под BLUMOTION 970A1002

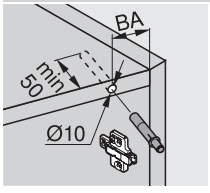

№ XX	Угловая петля
XX	Расстояние до отверстия BA (мм)
XX°	Угол конструкции (°)

Дополнительная информация

Монтаж, демонтаж и регулировка 202

Монтаж на шурупах

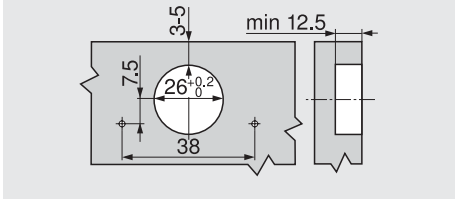

Размеры чашки петли

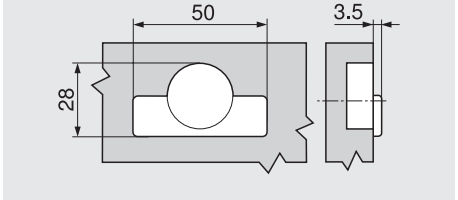

Системы петель

► **CLIP top BLUMOTION / CLIP top – петли**

►► **Угловая петля – дверь с рамкой**

Угловая петля +20° Мини



- **Петля для дверей с узкими рамками**
- **CLIP top** с пружиной
- Металлическая петля, никелированная
- Угловая петля +20°
- Угол открывания 94°
- Регулировка фасада в трех плоскостях
- С удобной регулировкой по глубине с помощью механизма шнек
- Дверь устанавливается и снимается с корпуса без инструмента

Дополнительная информация

	15°	20°	25°
	№ 94	№ 95	№ 96
	168	169	169
	№ 86	№ 87	№ 88
	168	169	169
	№ 79	№ 80	№ 81
	168	169	169

Обзор – угловые петли 134

Информация для заказа

Чашка петли	Саморезы и евровинты	
Петля	Пружина	№ арт.
CLIP top	Да	79A0555.T

a Аксессуары

BLUMOTION 970A	
Врезной	№ арт.
Пластмасса	970A1002

a Аксессуары

Заглушка (плечо петли)		
С/без логотипа		№ арт.
Без логотипа		70.1563
С надписью	Blum	70.1563.BL

a Аксессуары – общие

Саморез	
Чашка петли	Саморезы и евровинты
3.5 x 15 мм	609.1500
3.5 x 17 мм	609.1700

Дополнительная информация

Обзор – CLIP top BLUMOTION / CLIP top – петли	99	Аксессуары – заглушка (плечо петли)	179	Монтаж, демонтаж и регулировка	200
Ответные планки	172	Аксессуары – BLUMOTION для дверей	182	Обзор – приспособления	605
		Аксессуары – общие	180	Доп. техническая информация	684

Проектирование

Указание

Размеры действительны при заводской настройке для толщины двери и корпуса 19 мм. При другой толщине корпуса меняется наложение двери. Рекомендуется пробная установка. Расстояние до места установки планки может не совпадать со стандартным.

№ 94 48 15°

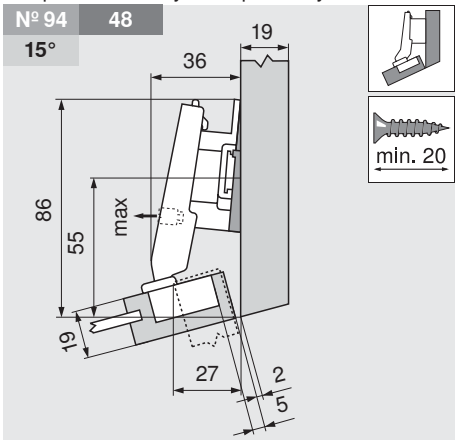

		№ арт.
Ответная планка	9 мм	175H7190
Подкладка	-5°	171A5500

№ 86 48 15°

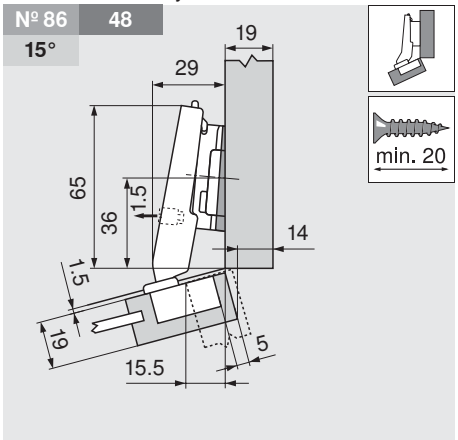

		№ арт.
Ответная планка	3 мм	173H7130
Подкладка	-5°	171A5500

№ 79 45 15°

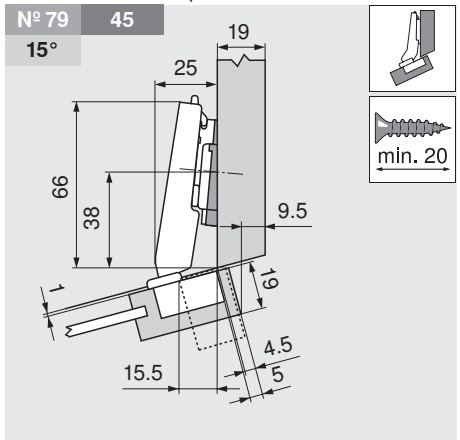

		№ арт.
Ответная планка	0 мм	173H7100
Подкладка	-5°	171A5500

Угловая петля +20° Мини

Проектирование

№ 95 48
20°

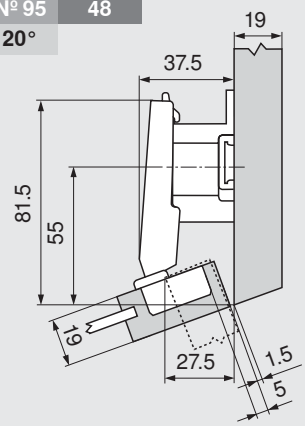

		№ арт.
Ответная планка	18 мм	175H7190.22

№ 87 48
20°

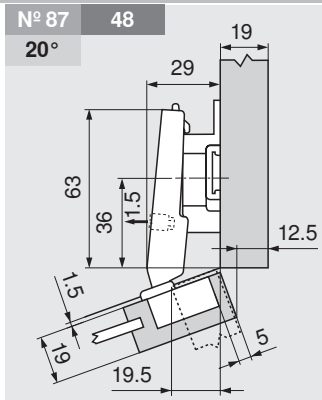

		№ арт.
Ответная планка	9 мм	175H7190

№ 80 37
20°

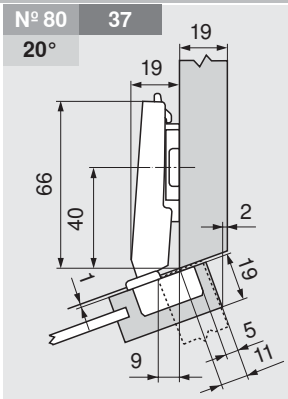

		№ арт.
Ответная планка	0 мм	173H7100

№ 96 48
25°

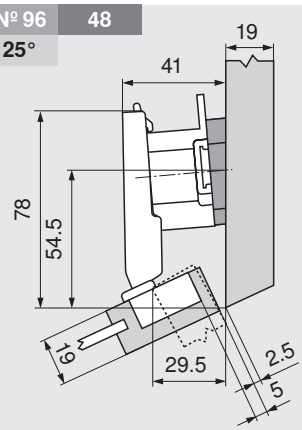

		№ арт.
Ответная планка	18 мм	175H7190.22
Подкладка	+5°	171A5040

№ 88 45
25°

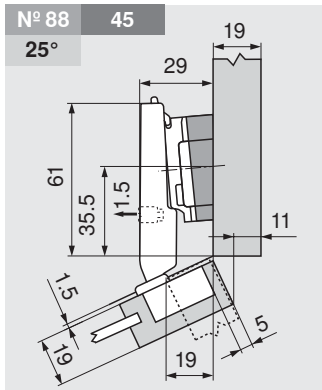

		№ арт.
Ответная планка	3 мм	173H7130
Подкладка	+5°	171A5070

№ 81 37
25°

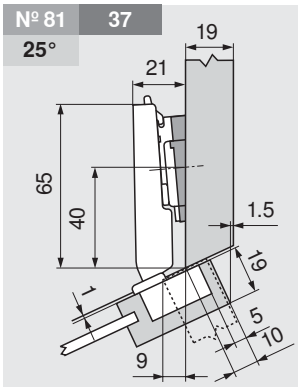

		№ арт.
Ответная планка	0 мм	173H7100
Подкладка	+5°	171A5010

Регулировка

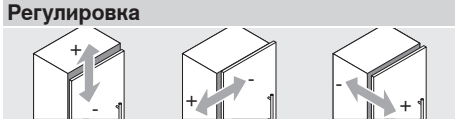

Макс. ± 3.0 мм
См. ответные планки

± 1.8 мм

± 2.0 мм

Расстояние до отверстия под BLUMOTION 970A1002

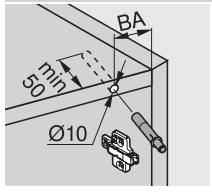

№ XX	Угловая петля
XX	Расстояние до отверстия BA (мм)
XX°	Угол конструкции (°)

Дополнительная информация

Монтаж, демонтаж и регулировка 202

Монтаж на шурупах

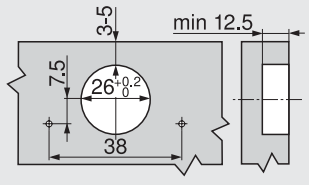

Размеры чашки петли

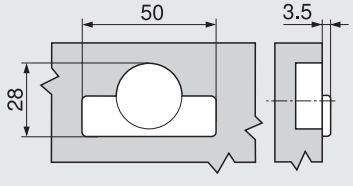

Системы петель

► **CLIP top BLUMOTION / CLIP top – петли**

►► **Угловая петля – дверь с рамкой**

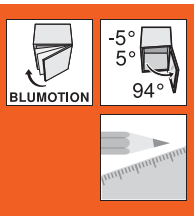

Петля Мини ±5°



- **Петля для дверей с узкими рамками**
- **CLIP top** с пружиной
- Металлическая петля, никелированная
- Угол открывания 94°
- Регулировка фасада в трех плоскостях
- С удобной регулировкой по глубине с помощью механизма шнек
- Дверь устанавливается и снимается с корпуса без инструмента

Дополнительная информация

	-5°		5°
	№ 92 171		№ 93 171
	№ 84 171		№ 85 171
	№ 77 171		№ 78 171

Обзор – угловые петли 134

Информация для заказа

Накладная дверь

Чашка петли	Саморезы и евровинты	
Петля	Пружина	№ арт.
CLIP top	Да	71T0550

Полунакладная дверь

Чашка петли	Саморезы и евровинты	
Петля	Пружина	№ арт.
CLIP top	Да	71T0650

Вкладная дверь

Чашка петли	Саморезы и евровинты	
Петля	Пружина	№ арт.
CLIP top	Да	71T0750

Аксессуары

BLUMOTION 970A Врезной	№ арт.
Пластмасса	970A1002

Аксессуары

BLUMOTION 970A Врезной	№ арт.
Пластмасса	970A1002

Аксессуары

BLUMOTION 970A Врезной	№ арт.
Пластмасса	970A1002

Аксессуары

Заглушка (плечо петли) С/без логотипа		№ арт.
Без логотипа		70.1563
С надписью	Blum	70.1563.BL

Аксессуары

Заглушка (плечо петли) С/без логотипа		№ арт.
Без логотипа		70.1563
С надписью	Blum	70.1563.BL

Аксессуары

Заглушка (плечо петли) С/без логотипа		№ арт.
Без логотипа		70.1563
С надписью	Blum	70.1563.BL

Аксессуары – общие

Саморез Чашка петли	Саморезы и евровинты
3.5 x 15 мм	609.1500
3.5 x 17 мм	609.1700

Дополнительная информация

Обзор – CLIP top BLUMOTION / CLIP top – петли	99
Ответные планки	172
Аксессуары – заглушка (плечо петли)	179
Аксессуары – BLUMOTION для дверей	182
Аксессуары – общие	180
Монтаж, демонтаж и регулировка	200
Обзор – приспособления	605
Доп. техническая информация	684

Проектирование

Указание

Размеры действительны при заводской настройке для толщины двери и корпуса 19 мм. При другой толщине корпуса меняется наложение двери. Рекомендуется пробная установка. Расстояние до места установки планки может не совпадать со стандартным.

Петля Мини ±5°

Проектирование

№ 77 37 **-5°**

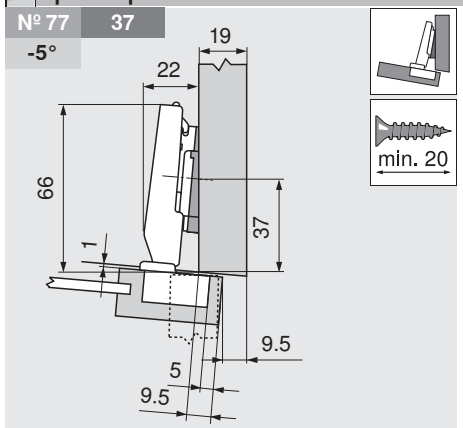

		№ арт.
Ответная планка	0 мм	173H7100
Подкладка	-5°	171A5500
Петля		71T0550

№ 84 48 **-5°**

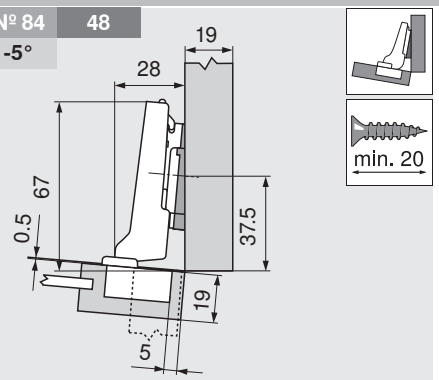

		№ арт.
Ответная планка	0 мм	173H7100
Подкладка	-5°	171A5500
Петля		71T0650

№ 92 48 **-5°**

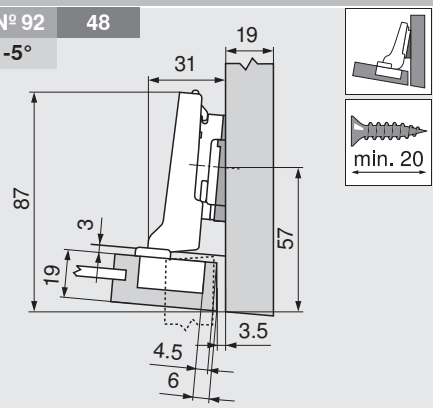

		№ арт.
Ответная планка	3 мм	173H7130
Подкладка	-5°	171A5500
Петля		71T0650

№ 78 33 **5°**

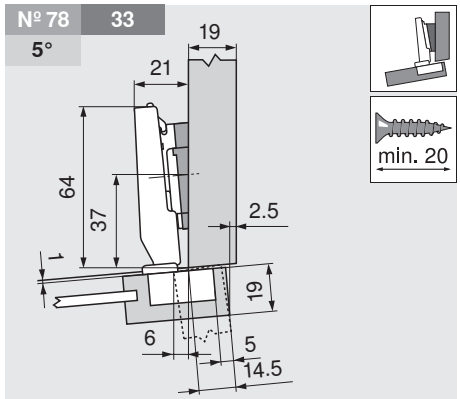

		№ арт.
Ответная планка	0 мм	173H7100
Подкладка	+5°	171A5010
Петля		71T0550

№ 85 48 **5°**

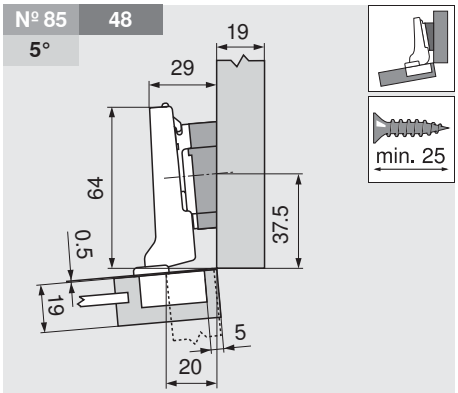

		№ арт.
Ответная планка	0 мм	173H7100
Подкладка	+5°	171A5070
Петля		71T0650

№ 93 48 **5°**

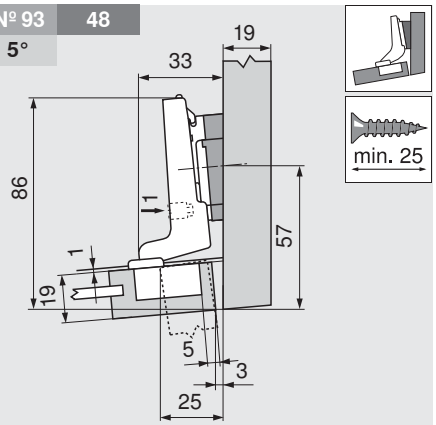

		№ арт.
Ответная планка	0 мм	173H7100
Подкладка	+5°	171A5040
Петля		71T0750

Регулировка

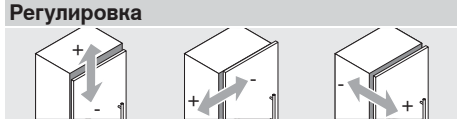

Макс. ± 3.0 мм	+ 0.5 мм	+ 3.0 мм
См. ответные планки	- 3.5 мм	- 1.0 мм

Расстояние до отверстия под BLUMOTION 970A1002

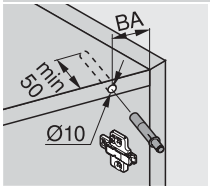

№ XX	Угловая петля
XX	Расстояние до отверстия BA (мм)
XX°	Угол конструкции (°)

Дополнительная информация

Монтаж, демонтаж и регулировка 202

Монтаж на шурупах

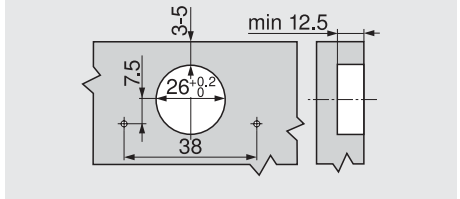

Размеры чашки петли

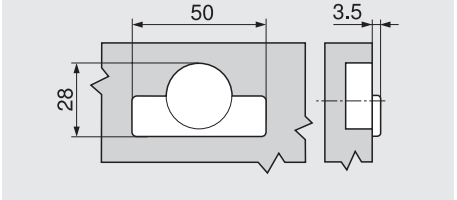

Системы петель

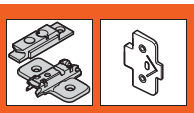

► **CLIP top BLUMOTION / CLIP top – петли**

►► **Ответные планки**

Обзор – ответные планки

Ответная планка		Материал	Регулировка по высоте								
Прямая ответная планка с эксцентриком	20/32	Сталь	Эксцентрик	± 2 мм	172		172	173	173	
Прямая отв. планка с эксцентриком для полунакладных конструкций	20/32	Сталь	Эксцентрик	± 2 мм				173		
Прямая ответная планка с эксцентриком	22/32	Цинк	Эксцентрик	± 2 мм	174		174			
Прямая ответная планка с эксцентриком	20/32	Цинк	Эксцентрик	± 2 мм					174	
Крестообразная ответная планка INSERTA	37/32	Сталь	Эксцентрик	± 2 мм		175				
Крестообразная ответная планка с эксцентриком	37/32	Сталь	Эксцентрик	± 2 мм	174		175			
Крестообр. отв. планка с эксцентр. – с 2х сторон каркаса	37/32	Сталь	Эксцентрик	± 2 мм			175			
Крестообразная ответная планка	37/32	Цинк	Двусоставные планки	± 2 мм	175			176		
Крестообразная ответная планка	37/32	Сталь	Продольное отверстие	± 2 мм			176			
Крестообразная ответная планка	37/32	Сталь	Продольное отверстие	± 3 мм	176			176		177
Крестообр. ответная планка для петель с двух сторон корпуса	37/32	Сталь	Продольное отверстие	± 3 мм				177		
Крестообразная ответная планка	28/32	Сталь	Продольное отверстие	± 3 мм				177		
Крестообразная ответная планка	37/32	Цинк	Продольное отверстие	± 3 мм				177		
Подкладка	37/32	Цинк		+5°	178					
Подкладка	37/32	Цинк		-5°	178					

И Пиктограммы

☎	Только по запросу		Крестообразная ответная планка		Установка EXPANDO
а	Аксессуары		Подкладки		Установка на евровинты
и	Общая информация		Крепление с помощью саморезов		Установка на пробки под пресс – только матрицей
	Прямая ответная планка		Установка INSERTA		Установка на пробки под пресс

Прямая ответная планка с эксцентриком 20/32



- Монтаж на саморезы Ø 3.5 мм
- Регулировка по высоте эксцентриком ± 2 мм
- Рекомендуемая длина шурупа 17 мм
- Материал: сталь, никелированный

Подъем	Высота	№ арт.
0 мм	8.5 мм	175H3100
3 мм	11.5 мм	175H3130

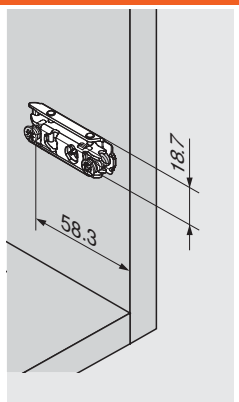

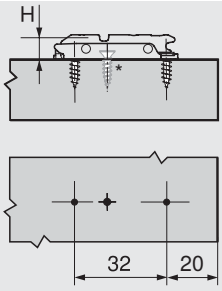

* Дополнительный шуруп для петель с большим углом открывания

H Высота

Прямая ответная планка с эксцентриком 20/32



- Монтаж с помощью предварительно вмонт. винтов с распорными пробками (EXPANDO)
- Регулировка по высоте эксцентриком ± 2 мм
- Материал: сталь, никелированный

Подъем	Высота	№ арт.
0 мм	8.5 мм	177H3100E
3 мм	11.5 мм	177H3130E

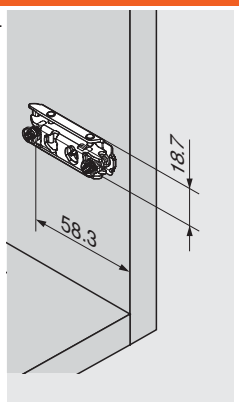

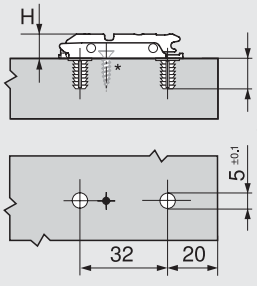

* Дополнительный шуруп для петель с большим углом открывания

H Высота

Прямая ответная планка с эксцентриком 20/32



Подъем	Высота	№ арт.
0 мм	8.5 мм	☎ 177H3100E10
3 мм	11.5 мм	☎ 177H3130E10

- Монтаж с помощью предварительно вмонт. винтов с распорными пробками (EXPANDO)
- Регулировка по высоте эксцентриком ± 2 мм
- Материал: сталь, никелированный

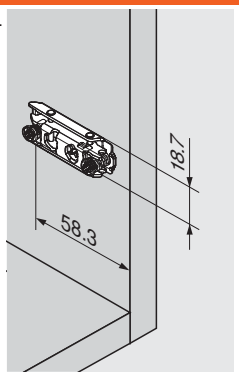

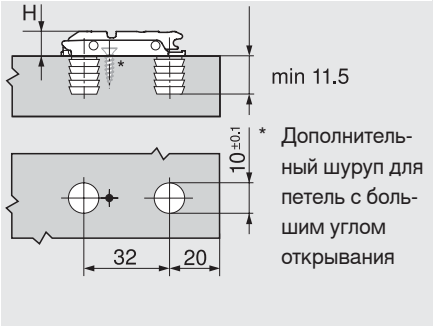

* Дополнительный шуруп для петель с большим углом открывания

H Высота

Прямая ответная планка с эксцентриком 20/32



Подъем	Высота	№ арт.
0 мм	8.5 мм	175H4100
3 мм	11.5 мм	175H4130

- Установка на предустановленные евровинты Ø 6 x 12.9 мм (66B.129)
- Регулировка по высоте эксцентриком ± 2 мм
- Материал: сталь, никелированный

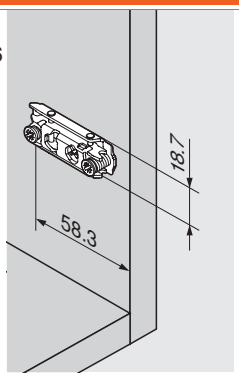

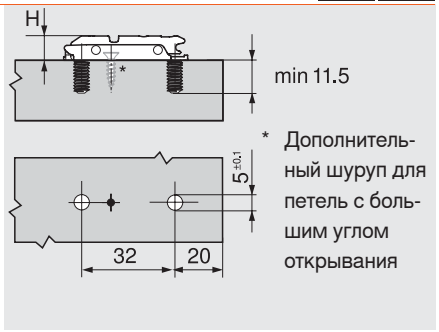

* Дополнительный шуруп для петель с большим углом открывания

H Высота

Прямая отв. планка с эксцентриком для полунакладных конструкций 20/32



Подъем	Высота	№ арт.
0 мм	8.5 мм	175H410Z

- Установка на предустановленные евровинты Ø 6 x 8.9 мм (66B.089)
- Регулировка по высоте эксцентриком ± 2 мм
- Для использования с двух сторон корпуса
- Материал: сталь, никелированный

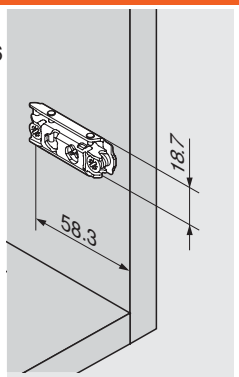

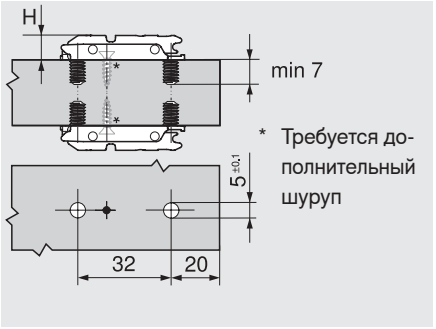

* Требуется дополнительный шуруп

H Высота

Прямая ответная планка с эксцентриком 20/32



Подъем	Высота	№ арт.
0 мм	8.5 мм	177H3100
3 мм	11.5 мм	177H3130



a Аксессуары

Матрица

Пластмасса	MZM.0053

- Установка прессом с помощью предварительно вмонт. пробок
- Обработка только с помощью матрицы или забивки с нажимом на винты
- Регулировка по высоте эксцентриком ± 2 мм
- Материал: сталь, никелированный

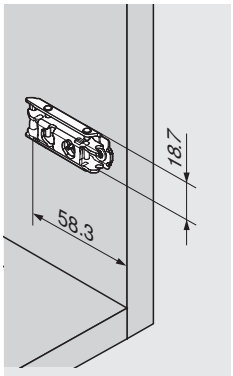

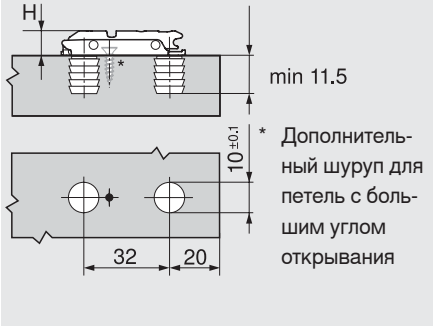

* Дополнительный шуруп для петель с большим углом открывания

H Высота

Системы петель

► CLIP top BLUMOTION / CLIP top – петли

►► Ответные планки

Прямая ответная планка с эксцентриком 22/32

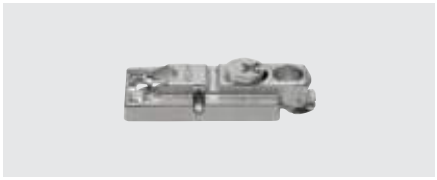

Подъем	Высота	№ арт.
0 мм	8.5 мм	175H5400
3 мм	11.5 мм	175H5430

- Монтаж на саморезы Ø 3.5 мм
- Регулировка по высоте эксцентриком ± 2 мм
- Рекомендуемая длина шурупа 17 мм
- Материал: цинк, никелированный

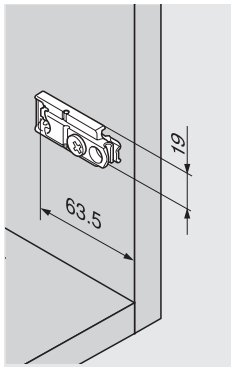

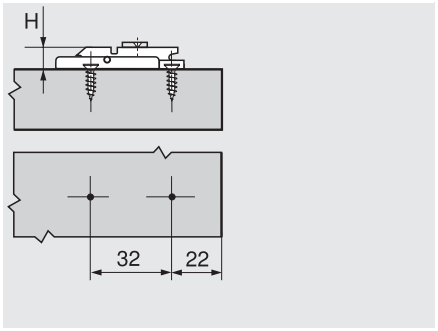

H Высота

Прямая ответная планка с эксцентриком 22/32

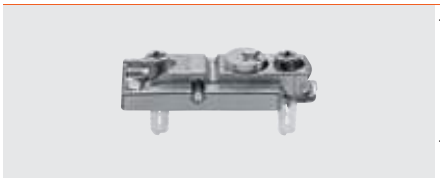

Подъем	Высота	№ арт.
0 мм	8.5 мм	177H5400E
3 мм	11.5 мм	177H5430E

- Монтаж с помощью предварительно вмонт. винтов с распорными пробками (EXPANDO)
- Регулировка по высоте эксцентриком ± 2 мм
- Материал: цинк, никелированный

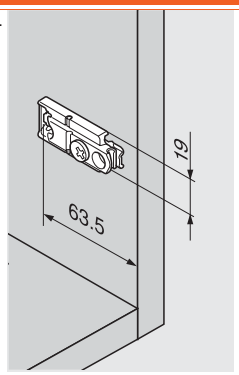

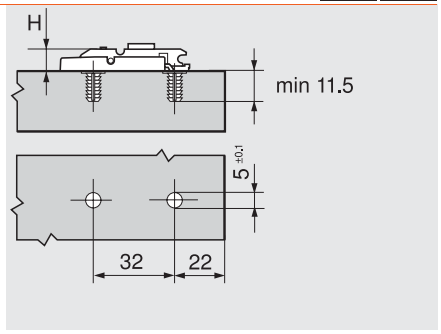

H Высота

Прямая ответная планка с эксцентриком 20/32



Подъем	Высота	№ арт.
0 мм	8.5 мм	177H5100
3 мм	11.5 мм	177H5130



a Аксессуары

Матрица

Пластмасса	MZM.0053

- Установка прессом с помощью предварительно вмонт. пробок
- Обработка только с помощью матрицы или забивки
- Регулировка по высоте эксцентриком ± 2 мм
- Материал: цинк, никелированный

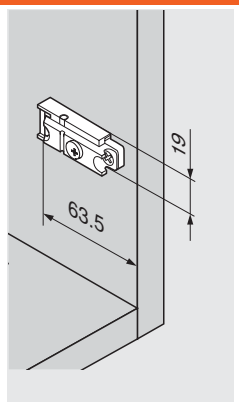

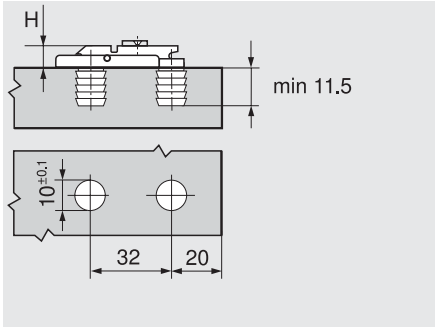

H Высота

Крестообразная ответная планка с эксцентриком 37/32



Подъем	Высота	№ арт.
0 мм	8.5 мм	173H7100
3 мм	11.5 мм	173H7130

- Монтаж на саморезы Ø 3.5 и Ø 4 мм
- Регулировка по высоте эксцентриком ± 2 мм
- Материал: сталь, никелированный

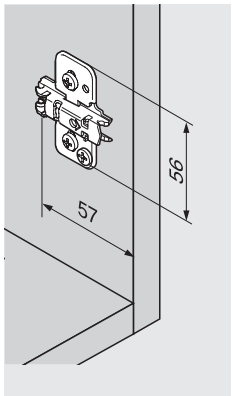

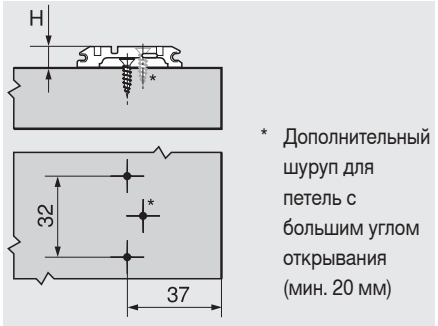

* Дополнительный шуруп для петель с большим углом открывания (мин. 20 мм)

H Высота

Крестообразная ответная планка INSERTA 37/32

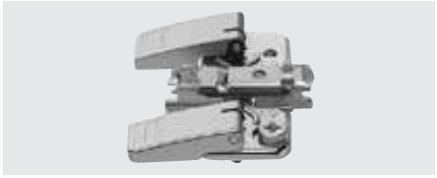

Подъем	Высота	№ арт.
0 мм	8.5 мм	174H7100I
3 мм	11.5 мм	174H7130I

- Монтаж без инструмента
- Самозатягивание планки в отверстия
- Регулировка по высоте эксцентриком ± 2 мм
- Материал: сталь, зажимные скобы из цинкового литья, никелированная

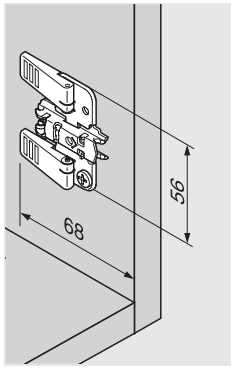

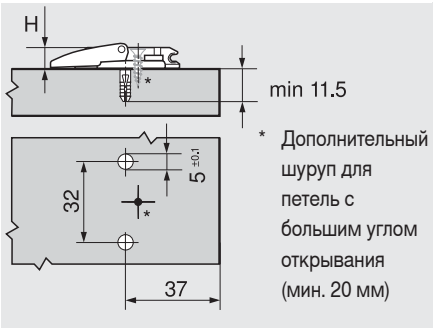

* Дополнительный шуруп для петель с большим углом открывания (мин. 20 мм)

H Высота

Крестообразная ответная планка с эксцентриком 37/32



Подъем	Высота	№ арт.
0 мм	8.5 мм	174H7100E
3 мм	11.5 мм	174H7130E

- Монтаж с помощью предварительно вмонт. винтов с распорными пробками (EXPANDO)
- Регулировка по высоте эксцентриком ± 2 мм
- Материал: сталь, никелированный

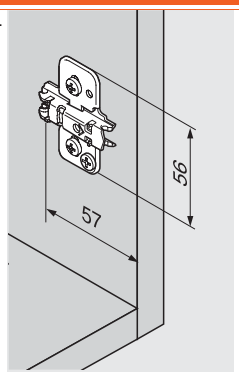

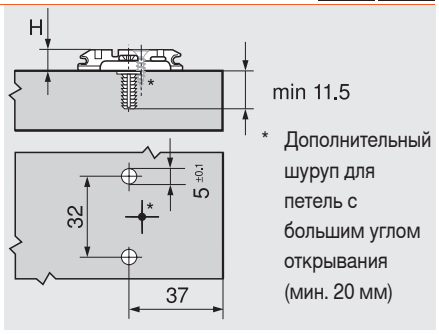

* Дополнительный шуруп для петель с большим углом открывания (мин. 20 мм)

H Высота

Крестообр. отв. планка с эксцентр. – с 2х сторон каркаса 37/32



Подъем	Высота	№ арт.
0 мм	8.5 мм	174H710ZE
3 мм	11.5 мм	174H713ZE

- Монтаж с помощью предварительно вмонт. винтов с распорными пробками (EXPANDO)
- Регулировка по высоте эксцентриком ± 2 мм
- Для использования с двух сторон корпуса
- Материал: сталь, никелированный

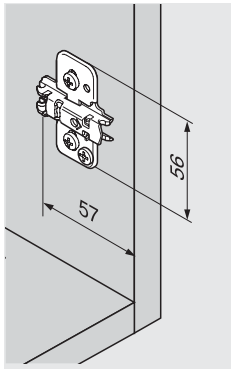

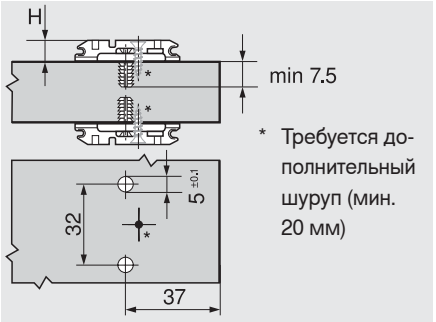

* Требуется дополнительный шуруп (мин. 20 мм)

H Высота

Крестообразная ответная планка 37/32



Подъем	Высота	№ арт.
0 мм	8.5 мм	175H7100
3 мм	11.5 мм	175H7130
9 мм	17.5 мм	175H7190
18 мм	26.5 мм	175H7190.22

- Монтаж на саморезы Ø 3.5 и Ø 4 мм
- Регулировка по высоте ± 2 мм
- Рекомендуемая длина шурупа 17 мм
- Материал: цинк, никелированный

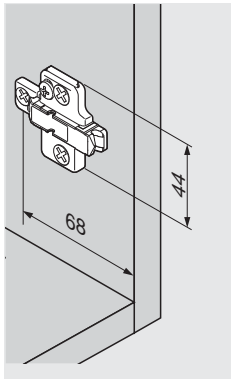

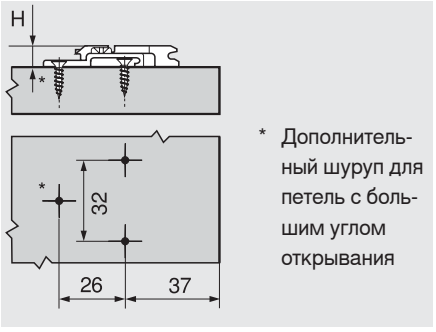

* Дополнительный шуруп для петель с большим углом открывания

H Высота

Системы петель

► CLIP top BLUMOTION / CLIP top – петли

►► Ответные планки

Крестообразная ответная планка 37/32



- Монтаж на евровинты Ø 6 x 14.5 мм (661.1450)
- Регулировка по высоте ± 2 мм
- Материал: цинк, никелированный

Подъем	Высота	№ арт.
0 мм	8.5 мм	175H9100
3 мм	11.5 мм	175H9130
6 мм	14.5 мм	175H9160
9 мм	17.5 мм	175H9190
18 мм	26.5 мм	175H9190.22

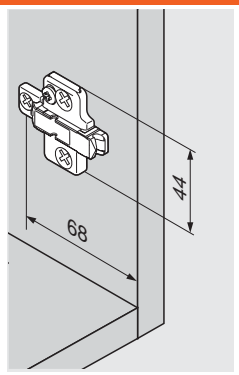

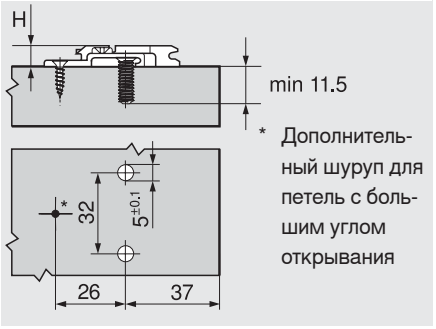

* Дополнительный шуруп для петель с большим углом открывания

H Высота

Крестообразная ответная планка 37/32



- Монтаж на саморезы Ø 3.5 и Ø 4 мм
- Регулировка по высоте ± 3 мм
- Рекомендуемая длина шурупа 17 мм
- Материал: сталь, никелированный

Подъем	Высота	№ арт.
0 мм	8.5 мм	173L6100
3 мм	11.5 мм	173L6130

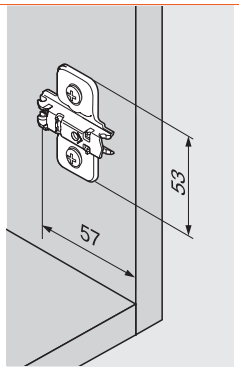

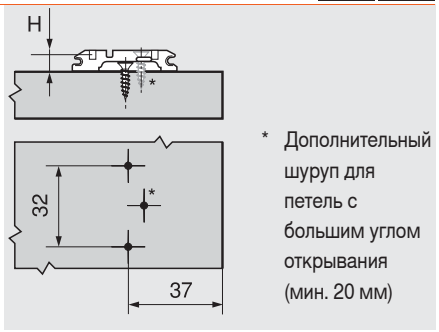

* Дополнительный шуруп для петель с большим углом открывания (мин. 20 мм)

H Высота

Крестообразная ответная планка 37/32



- Монтаж с помощью предварительно вмонт. винтов с распорными пробками (EXPANDO)
- Регулировка по высоте ± 2 мм
- Материал: сталь, никелированный

Подъем	Высота	№ арт.
0 мм	8.5 мм	174E6100.01
3 мм	11.5 мм	174E6130.01

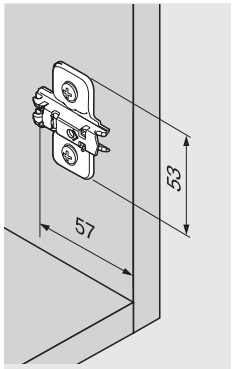

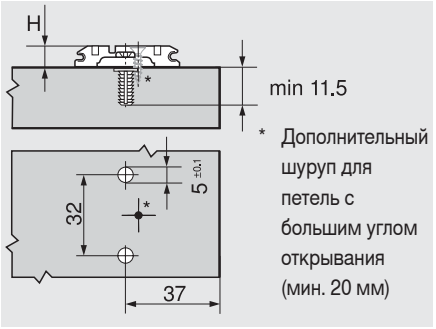

* Дополнительный шуруп для петель с большим углом открывания (мин. 20 мм)

H Высота

Крестообразная ответная планка 37/32



- Монтаж с помощью предустановленных евровинтов Ø 6 мм
- Регулировка по высоте ± 3 мм
- Материал: сталь, никелированный

Подъем	Высота	№ арт.
0 мм	8.5 мм	173L8100
3 мм	11.5 мм	173L8130

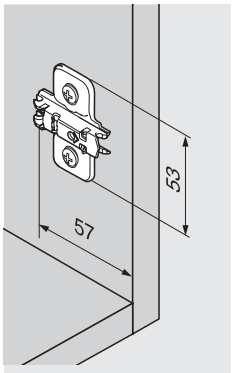

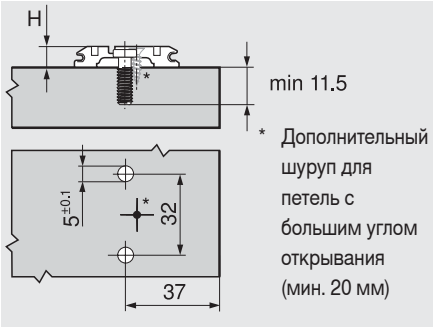

* Дополнительный шуруп для петель с большим углом открывания (мин. 20 мм)

H Высота

Крестообр. ответная планка для петель с двух сторон корпуса 37/32



Подъем	Высота	№ арт.
0 мм	8.5 мм	173L8100.21

- Монтаж с помощью предварительно вмонт. спецевровинтов Ø 6 мм (668.1150)
- Регулировка по высоте ± 3 мм
- Для использования с двух сторон корпуса
- Материал: сталь, никелированный

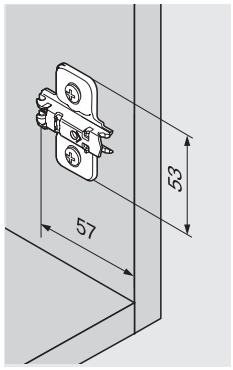

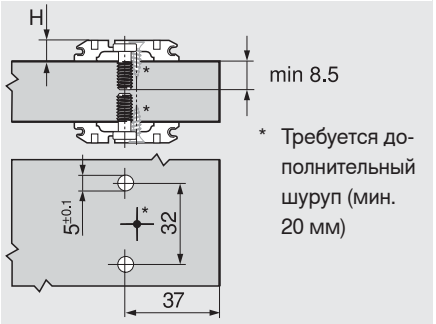

* Требуется дополнительный шуруп (мин. 20 мм)

H Высота

Крестообразная ответная планка 37/32



Подъем	Высота	№ арт.
0 мм	8.5 мм	174L6100.05
3 мм	11.5 мм	174L6130.05



a Аксессуары

Матрица	
Пластмасса	MZM.0061.01

- Установка прессом с помощью предварительно вмонт. пробок
- Регулировка по высоте ± 3 мм
- Материал: сталь, никелированный

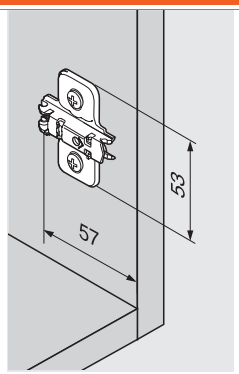

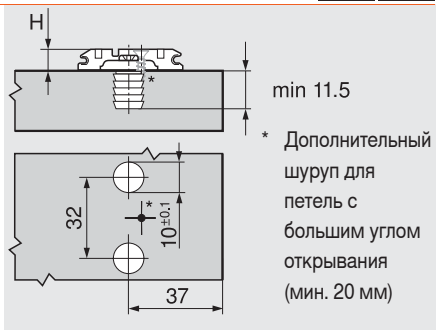

* Дополнительный шуруп для петель с большим углом открывания (мин. 20 мм)

H Высота

Крестообразная ответная планка 28/32



Подъем	Высота	№ арт.
0 мм	8.5 мм	173L8300
3 мм	11.5 мм	173L8330

- Монтаж с помощью предустановленных евровинтов Ø 6 мм
- Регулировка по высоте ± 3 мм
- Материал: сталь, никелированный

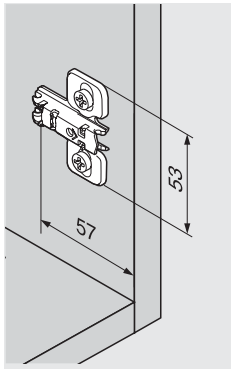

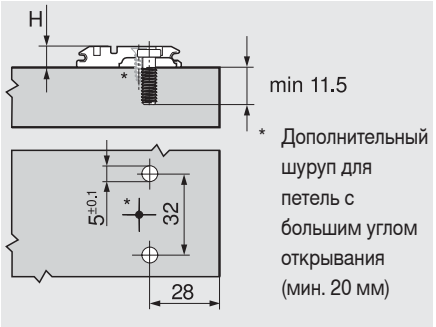

* Дополнительный шуруп для петель с большим углом открывания (мин. 20 мм)

H Высота

Крестообразная ответная планка 37/32



Подъем	Высота	№ арт.
0 мм	8.5 мм	175L8100
3 мм	11.5 мм	175L8130
9 мм	17.5 мм	175L8190
11 мм	19.5 мм	175L8190.21

- Монтаж с помощью предустановленных евровинтов Ø 6 мм
- Регулировка по высоте ± 3 мм
- Материал: цинк, никелированный

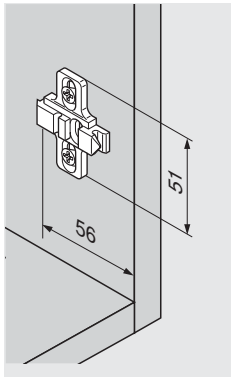

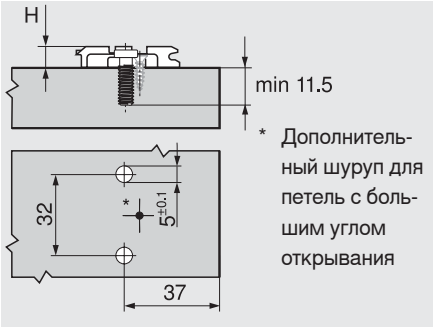

* Дополнительный шуруп для петель с большим углом открывания

H Высота

Системы петель

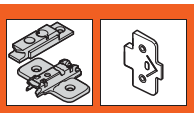

► **CLIP top BLUMOTION / CLIP top – петли**

►► **Ответные планки**

Подкладка +5° 37/32



Подъем	№ арт.
0.8 мм	171A5010
3 мм	171A5040
6 мм	171A5070

- Монтаж на саморезы Ø 3.5 и Ø 4 мм
- Материал: цинк, никелированный
- Под ответные планки: 173H71X0 175H71X0 175H91X0

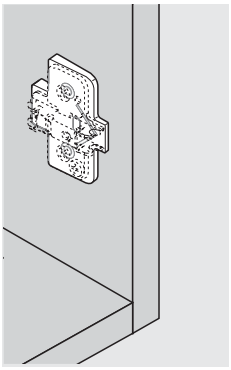

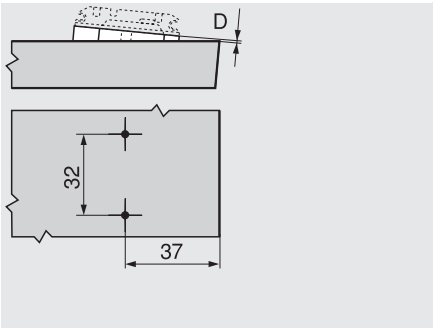

D Подъем

Подкладка -5° 37/32



Подъем	№ арт.
6 мм	171A5500

- Монтаж на саморезы Ø 3.5 и Ø 4 мм
- Материал: цинк, никелированный
- Под ответные планки: 173H71X0 175H71X0 175H91X0

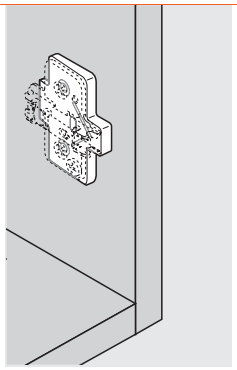

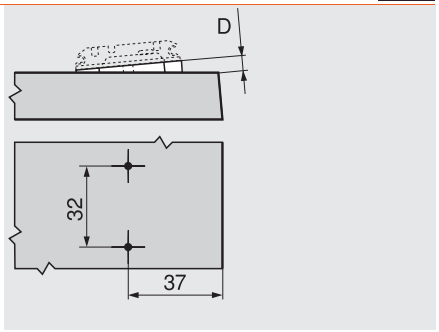

D Подъем

Заглушка (плечо петли)

Виды петель	Прямое плечо		Плечо с изгибом 9.5 мм Плечо с изгибом 18 мм	
Петля 110° Петля 107°				
	Сталь	**Сталь**	**Сталь**	**Сталь**
	Без логотипа	Штампов.	Без логотипа	Штампов.
	70.1503	70.1503.BP	70.1663	70.1663.BP
Специальная петля 110° Петля под фальшпанель, вкладная Петля под фальшпанель, накладная Петля для складных дверей Угловая петля +45° II, накладная				
	Сталь	**Сталь**		
	Без логотипа	Штампов.		
	70.1503	70.1503.BP		
Петля CLIP 100°				
	Сталь	**Сталь**	**Сталь**	**Сталь**
	Без логотипа	Штампов.	Без логотипа	Штампов.
	90M2503	90M2503.BP	94M3603	94M3603.BP
Петля 155°	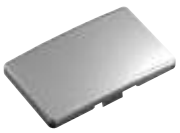		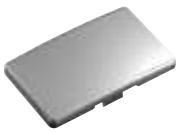	
	Сталь	**Сталь**	**Сталь**	**Сталь**
	Без логотипа	Штампов.	Без логотипа	Штампов.
	70.7503	70.7503.BP	70.7503	70.7503.BP
Петля 170°				
	Сталь	**Сталь**	**Сталь**	**Сталь**
	Без логотипа	Штампов.	Без логотипа	Штампов.
	80.6507	80.6507.BP	80.6507	80.6507.BP
Петля для профильных дверей Петля для алюминиевых рамок 95° Петля для алюминиевых рамок 95° под BLUMOTION Петля CRISTALLO Петля для стеклянных дверей Петля Мини Угол установки петли ±5°				
	Сталь	**Сталь**	**Сталь**	**Сталь**
	Без логотипа	С надписью	Без логотипа	Штампов.
	70.1563	70.1563.BL	70.1663	70.1663.BP
Другие угловые петли Другие угловые петли				
	Сталь	**Сталь**		
	Без логотипа	С надписью		
	70.1563	70.1563.BL		

Заглушки: с индивидуальным логотипом от 1000 шт.

Саморезы

Ø 3.5 мм

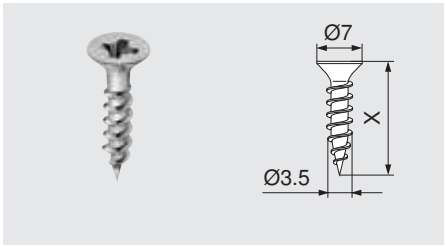

- Ø 3.5 мм
- Материал: сталь, никелированный

Длина (X)	№ арт.
15 мм	609.1500
17 мм	609.1700

Евровинты

Ø 6.0 мм

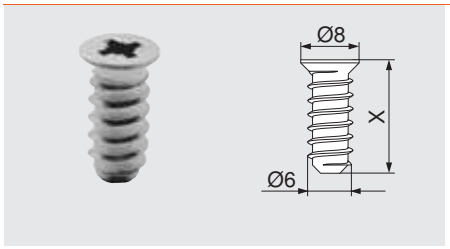

- Ø 6 мм
- Диаметр сверления Ø 5 мм
- Материал: сталь, никелированный

Длина (X)	№ арт.
10 мм	661.1000.HG
11.5 мм	661.1150.HG
13 мм	661.1300.HG
14.5 мм	661.1450.HG
20 мм	661.2000.HG

Сверло с ограничителем



- Ø 2.7 мм, длина сверла 70 мм
- Для предварительного сверления под саморезы Ø 3.5 мм
- Глубина сверления до 8 мм
- Материал: каленая сталь

	№ арт.
Сверло с ограничителем	M01.ZZ03
Запасное сверло	M01.ZZB3

Самоклеящийся амортизатор

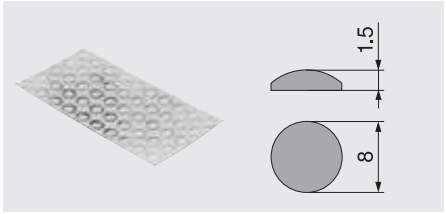

- Для смягчения удара
- Материал: пластмасса, прозрачный

	№ арт.
Самоклеящийся амортизатор	993.710

Врезной амортизатор

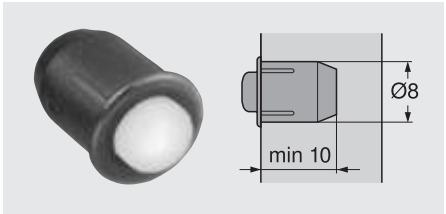

- Для смягчения удара
- Зазор между фасадом и корпусом 2 мм
- Состоит из двух частей
- Материал: пластмасса, RAL 9006 серый металлик

	№ арт.
Врезной амортизатор	993.706

Отвертка крестовая



- PZ (Pozi = позидрайв) размер 2
- Длина без рукоятки 100 мм
- Длина отвертки 200 мм
- Ручка оранжевого цвета с логотипом “Blum”
- Материал: пластмасса/сталь, черный/оранжевый

	№ арт.
Отвертка крестовая	303.756.1

Отвертка под шлиц



- Шлиц, размер 1.0 x 5.5 мм
- Длина без рукоятки 125 мм
- Длина отвертки 225 мм
- Ручка оранжевого цвета с логотипом “Blum”
- Материал: пластмасса/сталь, черный/оранжевый

	№ арт.
Отвертка под шлиц	314.928.1

Заглушка на чашку петли



- Заглушка для чашки на саморезы и под пресс
- Монтаж без инструмента
- Для петель:
  7X**T3**XXX, 7X**B3**XXX, 7X**B9**XXX
- Материал: сталь, никелированный

	№ арт.
Заглушка на чашку петли	70T3504

Заглушка на чашку петли

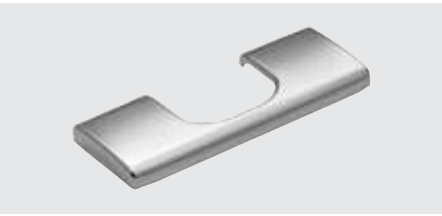

- Заглушка для чашки на саморезы и под пресс
- Монтаж без инструмента
- Для петель:
  7X**T1**XXX, 7X**T5**XXX, 7X**T9**XXX, 7X**A5**XXX, 7X**A9**XXX
- Материал: сталь, никелированный

	№ арт.
Заглушка на чашку петли	70T1504

Подъем чашки петли



- Подъем чашки петли на саморезы
- Толщина 1.5 мм
- Для петель:
  7X**B3**X**5**X, 71**B9**X**5**X, 7X**T3**X**5**X
- Материал: пластмасса
- По запросу: CLIP top BLUMOTION для петель под фальшпанели и угловых петель

	№ арт.
Подъем чашки петли	70T3507.21

Системы петель

► CLIP top BLUMOTION / CLIP top – петли
►► Аксессуары – BLUMOTION для дверей

BLUMOTION 97xx



BLUMOTION закрывает двери мягко и бесшумно, даже если захлопнуть их с размаху. На кухне ли, в прихожей, в ванной, в гостиной или в спальне – BLUMOTION придется впору везде. Так, благодаря совершенному движению, комфорт появится во всех сферах жизни.

- Являясь адаптивной системой, подстраивается под скорость закрывания и вес двери
- Может использоваться при почти любой конструкции
- Установка возможна в любое время – на производстве и при продаже
- Встроенный предохранитель от перегрузок защищает систему от повреждений

Адаптивная система – управление совершенным движением



Необыкновенный комфорт благодаря высокой адаптивности



За адаптивность отвечает интеллектуальная технология системы BLUMOTION



Она приспосабливается к таким факторам как размер, вес и скорость закрывания двери



И соответственно притормаживает движение двери. В результате – всегда совершенное закрывание – мягкое и бесшумное

Работа адаптивной системы



Взгляд за кулисы адаптивной системы BLUMOTION

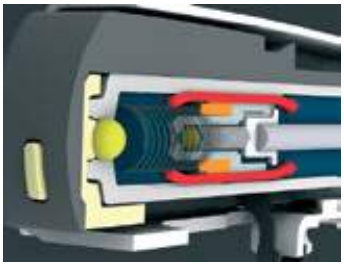

Маленькая скорость закрывания
Регулирующий элемент расширяется незначительно. Жидкость течет, не встречая сопротивления.
-> Маленькое сопротивление

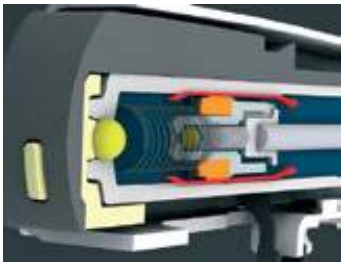

Высокая скорость закрывания
Регулирующий элемент расширяется. Жидкость может течь только медленно.
-> Более сильное сопротивление

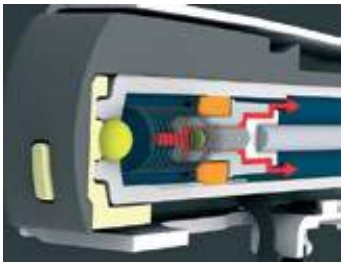

Очень высокая скорость закрывания
Срабатывает предохранитель от перегрузок.
-> Защита BLUMOTION и петель

BLUMOTION 97xx

Виды петель		Конструкция											
►► Стандартная конструкция													
Петля 110°	102			973A0500.01	184		973A0600	184			973A0700	184
Специальная петля 110°	104			973A0500.01	184							
Петля 107°	106			973A0500.01	184		973A0600	184			973A0700	184
Петля CLIP 100°	108			973A0500.01	184		973A0600	184			973A0700	184
►► Петля с широким углом открывания													
Петля 155°	110			973A7000	184		973A7000	184				
Петля 170°	114			973A6000	185		973A6000	185				
►► Профильные двери													
Петля для профильных дверей	116			973A0500.01	184		973A0600	184			973A0700	184
►► Алюминиевые рамки													
Петля для алюминиевых рамок 95° CLIP top для 973A	124			973A0500.01	184		973A0600	184			973A0700	184
Петля для алюминиевых рамок 95° CLIP top	124			970A1002	188		970A1002	188			970A1002	188
►► Петля для стеклянной двери													
Петля CRISTALLO	126			973A9000	185		973A9000	185			973A9000	185
Петля для стеклянных дверей	128			971Axxxx	186		970A1002	188			970A1002	188
►► Петля для двери с рамкой													
Петля Мини	130			971Axxxx	186		970A1002	188			970A1002	188
►► Петля для углового шкафа													
Петля для складных дверей	132			970.1002	190							
►► Угловая петля – стандартная													
Угол установки петли ±5°	150			973A0500.01	184		973A0600	184			973A0700	184
►► Угловая петля – стеклянная дверь													
CRISTALLO – угловая конструкция	158			973A9000	185							
Угловая петля +45° для стеклянных дверей	160			970A1002	188							
Угловая петля +20° для стеклянных дверей	162			970A1002	188							
Петля для стеклянных дверей ±5°	164			970A1002	188		970A1002	188			970A1002	188
►► Угловая петля – дверь с рамкой													
Угловая петля +45° Мини	166			970A1002	188							
Угловая петля +20° Мини	168			970A1002	188							
Петля Мини ±5°	170			970A1002	188		970A1002	188			970A1002	188

Системы петель

► CLIP top BLUMOTION / CLIP top – петли

►► Аксессуары – BLUMOTION для дверей

BLUMOTION 973A – петля с прямым плечом



Материал	Цвета	№ арт.
Сталь	Никелиров.	973A0500.01

CLIP top
- Петля 110°
- Специальная петля 110°
- Петля 107°
- Петля для профильных дверей
- Петля для алюминиевых рамок 95° CLIP top для 973A
- Петля 100°

BLUMOTION 973A – петля с изгибом 9.5 мм



Материал	Цвета	№ арт.
Сталь	Никелиров.	973A0600

CLIP top
- Петля 110°
- Петля 107°
- Петля для профильных дверей
- Петля для алюминиевых рамок 95° CLIP top для 973A
- Петля 100°

BLUMOTION 973A – петля с изгибом 18 мм



Материал	Цвета	№ арт.
Сталь	Никелиров.	973A0700

CLIP top
- Петля 110°
- Петля 107°
- Петля для профильных дверей
- Петля для алюминиевых рамок 95° CLIP top для 973A
- Петля 100°

BLUMOTION 973A – петля 155°



Материал	Цвета	№ арт.
Цинк	Никелиров.	973A7000

CLIP top
- Петля 155° – с прямым плечом
- Петля 155° – с изгибом плеча

BLUMOTION 973A – петля 170°



CLIP top
- Петля 170° – с прямым плечом
- Петля 170° – с изгибом плеча

Материал	Цвета	№ арт.
Цинк	Никелиров.	973A6000

BLUMOTION 973A – петля CRISTALLO

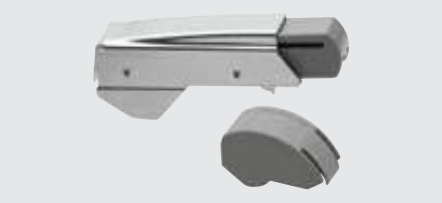

CLIP top
- CRISTALLO

Материал	Цвета	№ арт.
Сталь	Никелиров.	973A9000

Количество BLUMOTION

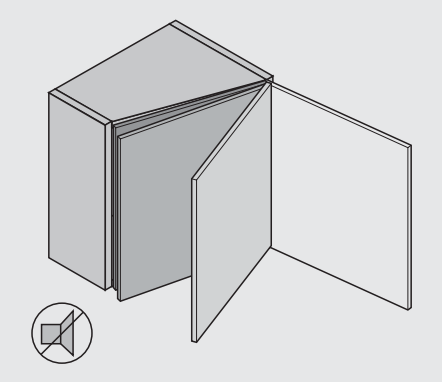

Для совершенного движения при стандартных размерах двери каждую петлю следует оснащать BLUMOTION 973A. Для маленьких и более легких дверей количество следует уменьшить.

Системы петель

► CLIP top BLUMOTION / CLIP top – петли

►► Аксессуары – BLUMOTION для дверей

BLUMOTION 971A – прямой держатель 20/32



- Монтаж на саморезы Ø 3.5 или Ø 4 мм
- Материал: цинк, никелированный

Конструктивная высота	№ арт.
25 мм	971A0200

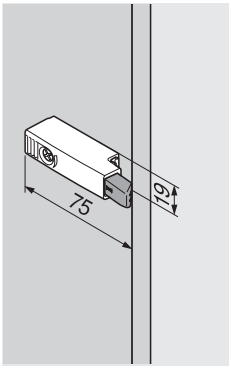

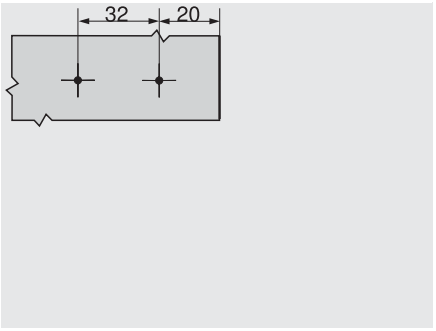

BLUMOTION 971A – крестообразный держатель 37/32



- Монтаж на саморезы Ø 3.5 или Ø 4 мм
- Материал: цинк, никелированный

Конструктивная высота	№ арт.
25 мм	971A0500
33 мм	971A2500

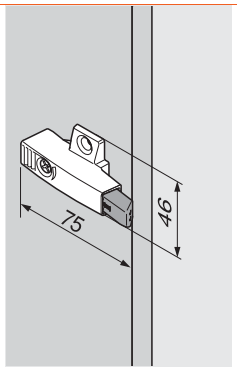

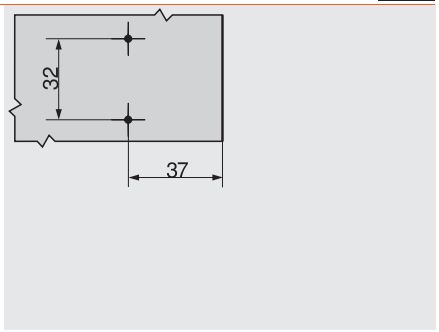

BLUMOTION 971A – крестообразный держатель 37/32



- Монтаж с помощью предварительно вмонт. винтов с распорными пробками (EXPANDO)
- Материал: цинк, никелированный

Конструктивная высота	№ арт.
25 мм	971A05E0

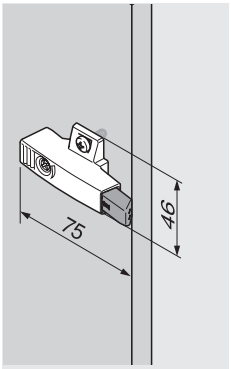

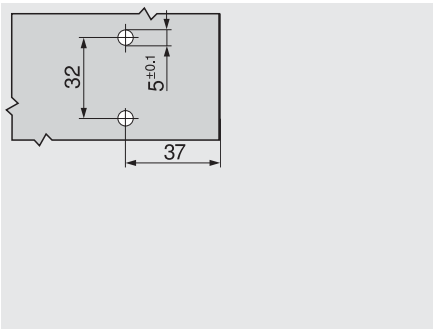

BLUMOTION 971A – крестообразный держатель 9.5/32



- Монтаж на саморезы Ø 3.5 или Ø 4 мм
- Материал: цинк, никелированный

Конструктивная высота	№ арт.
25 мм	971A0700
33 мм	971A2700

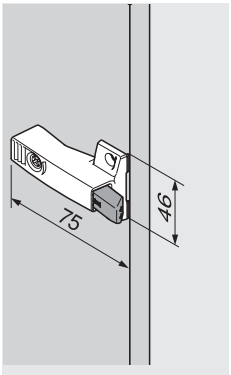

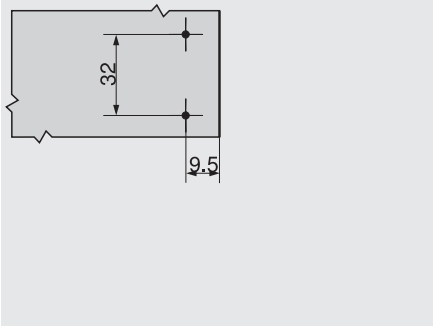

Конструктивная высота 25 мм

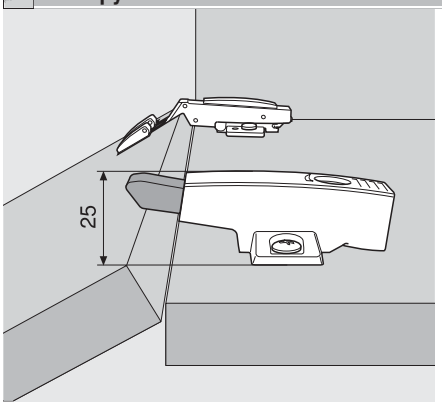

Для всех петель с прямым плечом и ответной планкой с подъемом 0 мм. Исключение: петля для профильных дверей 95°

Конструктивная высота 33 мм

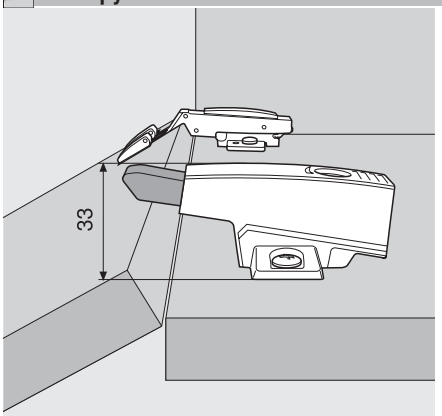

Для всех петель с прямым плечом и ответной планкой с подъемом 3 мм. Также для петель для профильных дверей 95° с ответной планкой с подъемом 0 мм.

Позиция установки

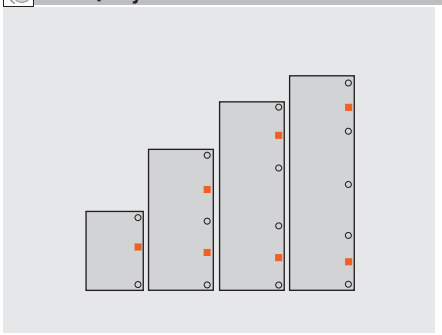

Для оптимальной работы BLUMOTION BLUMOTION 971A следует устанавливать посредине между петлями. При высоких и тяжелых дверях мы рекомендуем ставить дополнительный BLUMOTION 971A между второй парой петель.
Настройка под зазор двери осуществляется с помощью удобной регулировки по глубине механизмом шнек (от + 3 до - 7 мм).

■ BLUMOTION 971Axxxx
○ Петли

BLUMOTION 970A



- BLUMOTION – совершенное закрывание, мягкое и бесшумное
- Используется с петлями Blum
- Для установки в торец или на держателях

Позиция установки

BLUMOTION 970A устанавливается в высверленное отверстие со стороны петли, обеспечивая совершенное закрывание и для угловых петель. BLUMOTION 970A рекомендуется устанавливать в отверстие в крышке корпуса. Для определения нужной позиции указывается расстояние до отверстия (BA). Если эффективность одного BLUMOTION недостаточна, мы рекомендуем использовать дополнительный BLUMOTION 970A в дне корпуса.

Информация для заказа

Врезной



BLUMOTION 970A	
RAL 7037 темно-серый	№ арт.
Пластмасса	970A1002

Расстояние до отверстия

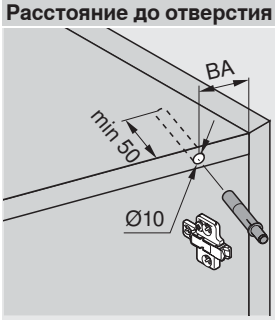

№ XX Угловая петля
XX Расстояние до отверстия BA (мм)

Дополнительная информация	
Расстояние до отверстия	189
Монтаж, демонтаж и регулировка	202
Установка	
Шаблон для BLUMOTION/TIP-ON	620
PRO-CENTER	654

Установка на держателе



BLUMOTION 970A	
RAL 7037 темно-серый	№ арт.
Пластмасса	970A1002

Держатели



Дополнительная информация	
Монтаж, демонтаж и регулировка	202
Держатели	
Прямые держатели	192
Крестообразные держатели	192
Установка	
Шаблон-уголок	618
Шаблон для ответных планок	619
PRO-CENTER	654
MINIPRESS PRO	658
MINIPRESS P	670
MINIPRESS M	674

BLUMOTION 970A

Расстояние до отверстия

Все виды петель кроме угловых

Подъем ответной планки	Расстояние до отверстия BA (мм)	Расстояние до отверстия BA (мм)	* Расстояние до отверстия BA (мм)	Расстояние до отверстия BA (мм)	Расстояние до отверстия BA (мм)
0 мм	32	41	50		34
3 мм	35	44	53	51	34
6 мм	38	47			
9 мм	41	50			

Угловая петля

Угол	* Расстояние до отверстия BA (мм)	Расстояние до отверстия BA (мм)	Расстояние до отверстия BA (мм)	Расстояние до отверстия BA (мм)	* Расстояние до отверстия BA (мм)
►► Угловая петля – стеклянная дверь					
CRISTALLO – угловая конструкция					
15°	№ 105 33		№ 102 33		
10°	№ 104 33		№ 101 33		
5°	№ 103 33		№ 100 33		
-5°	№ 106 37		№ 107 37		
Угловая петля для стеклянных дверей					
50°	№ 76 48		№ 68 45		
45°	№ 75 48		№ 67 45		
40°	№ 74 48				
25°	№ 73 48		№ 66 37		
20°	№ 72 54		№ 65 37		
15°	№ 71 54		№ 64 45		
5°	№ 70 48		№ 63 33		
-5°	№ 69 48		№ 62 37		
►► Угловая петля – дверь с рамкой					
Угловая петля Мини					
50°	№ 99 48	№ 91 48	№ 83 48		
45°	№ 98 48	№ 90 48	№ 82 45		
40°	№ 97 48	№ 89 48			
25°	№ 96 48	№ 88 45	№ 81 37		
20°	№ 95 48	№ 87 48	№ 80 37		
15°	№ 94 48	№ 86 48	№ 79 45		
5°	№ 93 48	№ 85 48	№ 78 33		
-5°	№ 92 48	№ 84 48	№ 77 37		

* В конструкциях с утопленной внутрь крышкой и дном или при большом зазоре двери держатель следует сместить на соотв. расстояние.

Системы петель

► CLIP top BLUMOTION / CLIP top – петли

►► Аксессуары – BLUMOTION для дверей

BLUMOTION 970.



- BLUMOTION – совершенное закрывание, мягкое и бесшумное
- Используется с петлями Blum
- Для установки в торец или на держателях

Информация для заказа

Врезной



BLUMOTION 970.	
RAL 7037 темно-серый	№ арт.
Пластмасса	970.1002

Проектирование

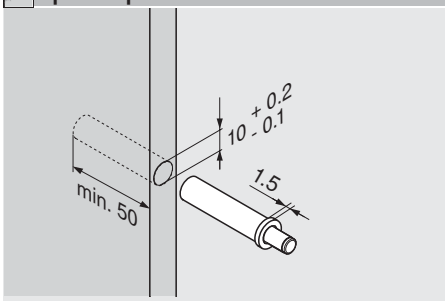

Дополнительная информация	
Позиция установки	191
Монтаж, демонтаж и регулировка	202
Установка	
Шаблон для BLUMOTION	621
PRO-CENTER	654

Установка на держателе



BLUMOTION 970.	
RAL 7037 темно-серый	№ арт.
Пластмасса	970.1002

Держатели



Дополнительная информация	
Монтаж, демонтаж и регулировка	202
Держатели	
Прямые держатели	192
Крестообразные держатели	192
Установка	
Шаблон для BLUMOTION	621
Шаблон-уголок	618
Шаблон для ответных планок	619
PRO-CENTER	654
MINIPRESS PRO	658
MINIPRESS P	670
MINIPRESS M	674

BLUMOTION 970.

Позиция установки

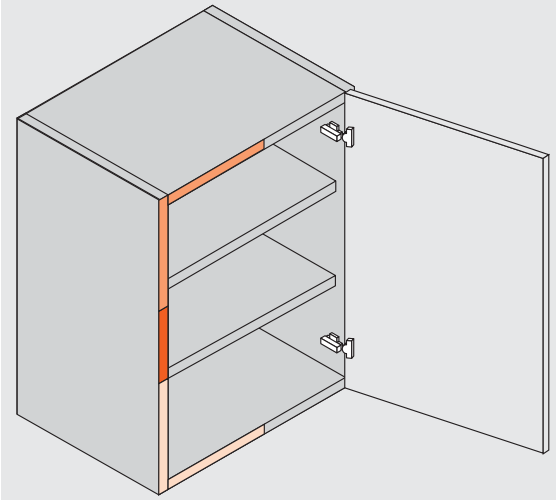

До ширины корпуса 600 мм для всех петель CLIP top

BLUMOTION для дверей разработан для использования с петлями Blum и гарантирует совершенное плавное и бесшумное движение только в сочетании с ними.

Позиция установки:
Расстояние от петли: макс. 600 мм
Петли под стекло/петли Мини: 1/2 ширины двери

Обычно на каждую дверь требуется один BLUMOTION. Однако в связи с различными обстоятельствами, например, большим весом двери, неустойчивыми дверьми (деревянная рамка, связанные фасады, большие двери из алюминиевых рамок и т.п.) может потребоваться установка второго BLUMOTION.

Системы петель

► CLIP top BLUMOTION / CLIP top – петли

►► Аксессуары – BLUMOTION для дверей

Прямой держатель 20/32



- Монтаж на саморезы Ø 3.5 или Ø 4 мм
- BLUMOTION заказывается отдельно

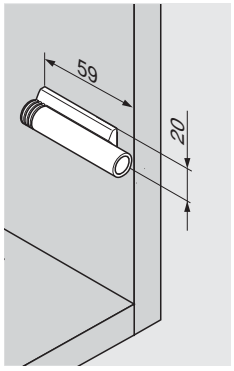

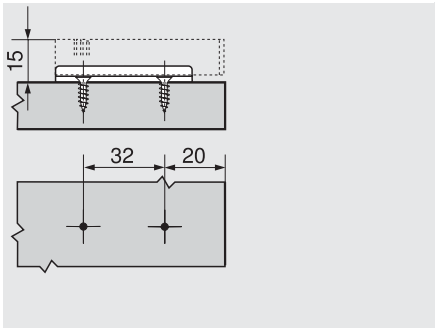

Материал	Цвета	№ арт.
Пластмасса	RAL 7036 платиново-серый	970.1201
Цинк	Никелиров.	970.5201

Крестообразный держатель 37/32



- Монтаж на саморезы Ø 3.5 или Ø 4 мм
- BLUMOTION заказывается отдельно

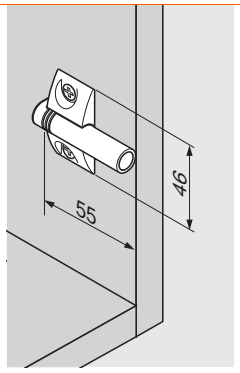

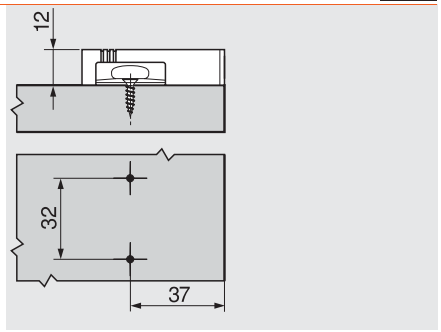

Материал	Цвета	№ арт.
Пластмасса	RAL 7036 платиново-серый	970.1501
Цинк	Никелиров.	970.5501

Крестообразный держатель 37/32



- Монтаж с помощью предварительно вмонт. винтов с распорными пробками (EXPANDO)
- BLUMOTION заказывается отдельно

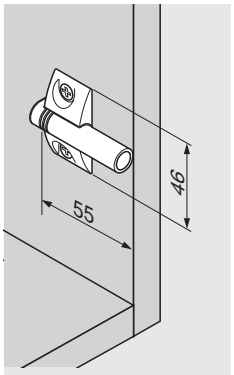

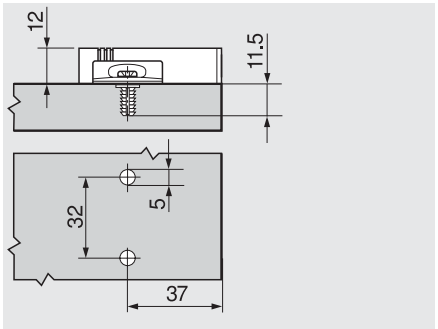

Материал	Цвета	№ арт.
Пластмасса	RAL 7036 платиново-серый	970.15E1
Цинк	Никелиров.	970.55E1

Крестообразный держатель 9.5/32



- Монтаж на саморезы Ø 3.5 или Ø 4 мм
- BLUMOTION заказывается отдельно

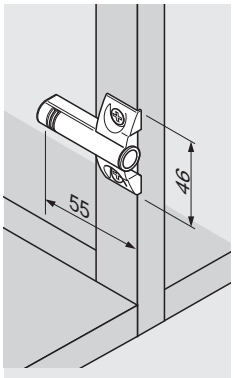

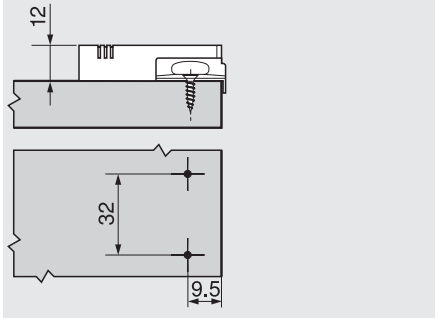

Материал	Цвета	№ арт.
Пластмасса	RAL 7036 платиново-серый	970.1701
Цинк	Никелиров.	970.5701

Крестообразный держатель 37/32



- Для распашных дверей
- Монтаж на саморезы Ø 3.5 или Ø 4 мм
- BLUMOTION заказывается отдельно

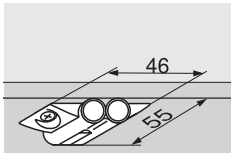

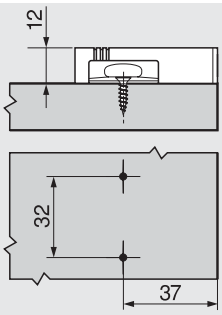

Материал	Цвета	№ арт.
Пластмасса	RAL 7036 платиново-серый	970.2501

Крестообразный держатель 9.5/32



- Для распашных дверей
- Монтаж на саморезы Ø 3.5 или Ø 4 мм
- BLUMOTION заказывается отдельно

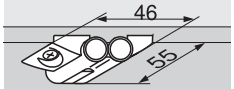

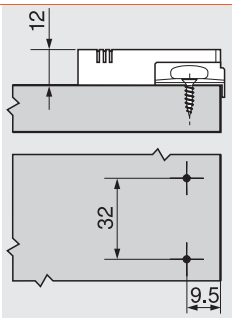

Материал	Цвета	№ арт.
Цинк	Никелиров.	970.6701

Системы петель

► CLIP top BLUMOTION / CLIP top – петли

►► Аксессуары – TIP-ON для дверей

TIP-ON 955x



Мебель без ручек становится все излюбленнее во всех жилых помещениях. TIP-ON – механическая система открывания для дверей без ручек. С ее помощью Ваши клиенты смогут легко открывать и удобно закрывать мебельные фасады без ручек. TIP-ON можно использовать на кухне, а также во всех жилых помещениях.

В ассортименте TIP-ON найдется соответствующий механизм TIP-ON для любой конструкции.
Для накладных дверей используется стандартный TIP-ON, для высоких и вкладных дверей – длинный TIP-ON. Оба вида TIP-ON могут либо устанавливаться в боковину корпуса, либо монтироваться с помощью держателей.

Легкое открывание нажатием



Фасады без ручек открываются с TIP-ON без усилий – достаточно легкого нажатия



Дверь открывается под удобным для пользователя углом



В результате содержимое шкафа легко просматривается



Свобода движений пользователя не ограничена

Высокое качество во всем



Механизм TIP-ON можно установить в переднюю кромку каркаса



Механизм TIP-ON также можно установить внутри шкафа с помощью прямого держателя



Механизм TIP-ON также можно установить внутри шкафа с помощью крестообразного держателя



Пластина наклеивается или привинчивается на дверь напротив TIP-ON

TIP-ON 955x

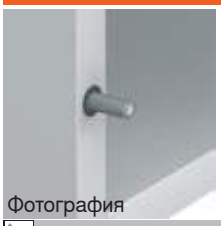

Фотография

TIP-ON 955. – стандартный	196
TIP-ON 955A – длинный	197
Аксессуары – держатели	199

►► Монтаж, демонтаж и регулировка



Фотография

Монтаж	203
Регулировка	203

Системы петель

► CLIP top BLUMOTION / CLIP top – петли

►► Аксессуары – TIP-ON для дверей

TIP-ON 955. – стандартный



- TIP-ON – открывание легким нажатием
- Для накладных дверей (высотой до 1300 мм)
- Путь выталкивания TIP-ON 18 мм
- Используется с петлями Blum без пружины
- Для установки в торец или на держателях
- Включая пластину для наклеивания и пластину под саморез

Пластина

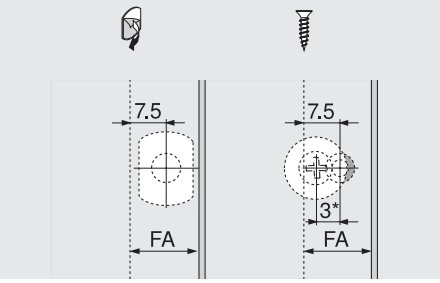

FA Наложение фасада

* Пластина смещается на 3 мм

Информация для заказа

Врезной



TIP-ON 955.		
Материал	**Цвета**	**№ арт.**
Пластмасса	Серый	955.1004

Проектирование

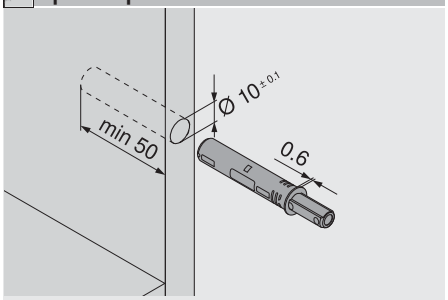

Зазор фасада

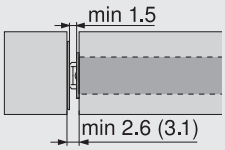

() Пластина на саморезы

Дополнительная информация

Позиция установки	198
Монтаж, демонтаж и регулировка	203
Установка	
Шаблон для BLUMOTION/TIP-ON	620
Шаблон для определения позиции пластины	623
PRO-CENTER	654

Установка на держателе



TIP-ON 955.		
Материал	**Цвета**	**№ арт.**
Пластмасса	Серый	955.1004

Держатели



Зазор фасада

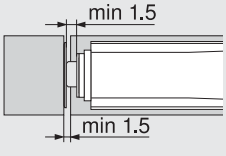

Дополнительная информация

Позиция установки	198
Монтаж, демонтаж и регулировка	203
Держатели	
Прямые держатели	199
Крестообразные держатели	199
Установка	
Шаблон-уголок	618
Шаблон для ответных планок	619
Шаблон для определения позиции пластины	623
PRO-CENTER	654
MINIPRESS PRO	658
MINIPRESS P	670
MINIPRESS M	674

TIP-ON 955A – длинный



- TIP-ON – открывание легким нажатием
- Для накладных дверей (высотой от 1300 мм)
- Путь выталкивания TIP-ON 38 мм
- Используется с петлями Blum без пружины
- Для установки в торец или на держателях
- Включая пластину для наклеивания и пластину под саморез
- Для больших дверей также только 1 шт. на дверь

Пластина

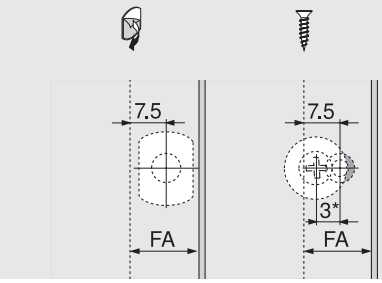

FA Наложение фасада
* Пластина смещается на 3 мм

Информация для заказа

Врезной



TIP-ON 955A		
Материал	**Цвета**	**№ арт.**
Пластмасса	Серый	955A1004

Проектирование

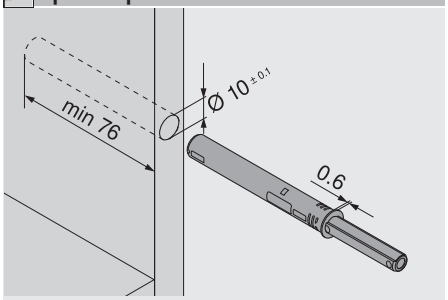

Зазор фасада

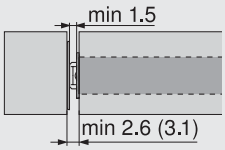

() Пластина на саморезы

Дополнительная информация

Позиция установки	198
Монтаж, демонтаж и регулировка	203
Установка	
Шаблон для BLUMOTION/TIP-ON	620
Шаблон для определения позиции пластины	623
PRO-CENTER	654

Установка на держателе



TIP-ON 955A		
Материал	**Цвета**	**№ арт.**
Пластмасса	Серый	955A1004

Держатели



Зазор фасада

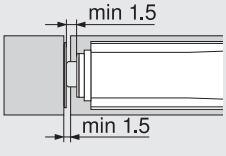

Дополнительная информация

Позиция установки	198
Монтаж, демонтаж и регулировка	203
Держатели	
Прямые держатели	199
Крестообразные держатели	199
Установка	
Шаблон-уголок	618
Шаблон для ответных планок	619
Шаблон для определения позиции пластины	623
PRO-CENTER	654
MINIPRESS PRO	658
MINIPRESS P	670
MINIPRESS M	674

Системы петель

► CLIP top BLUMOTION / CLIP top – петли
►► Аксессуары – TIP-ON для дверей

TIP-ON 955x

Позиция установки

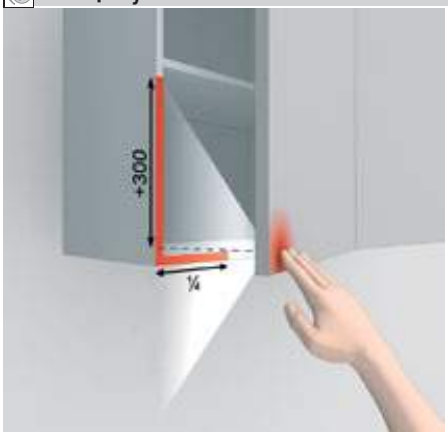



Оптимальное открывание обеспечивается, когда механизм TIP-ON устанавливается в той области, где обычно находится ручка. При необходимости позиция TIP-ON может отклоняться по высоте на ± 300 мм и по ширине на 1/4 корпуса. Для больших дверей также только 1 шт. на дверь.

Прямой держатель 20/32



Материал	Цвета	№ арт.
Пластмасса	RAL 7036 платиново-серый	955.1201
Цинк	Никелиров.	955.5201

- Монтаж на саморезы Ø 3.5 или Ø 4 мм
- Заводская установка зазора двери 2 мм
- Для стандартных и длинных

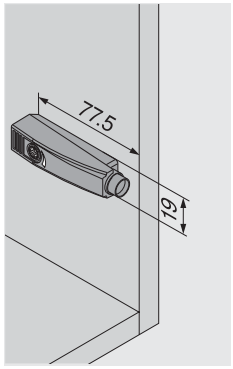

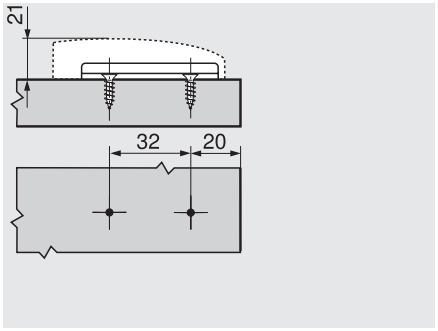

Крестообразный держатель 37/32



Материал	Цвета	№ арт.
Пластмасса	RAL 7036 платиново-серый	955.1501

- Монтаж на саморезы Ø 3.5 или Ø 4 мм
- Заводская установка зазора двери 2 мм
- Для стандартных и длинных

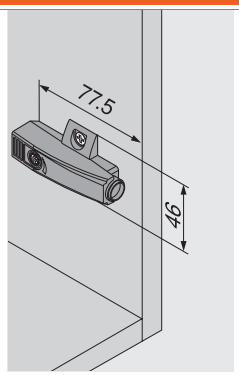

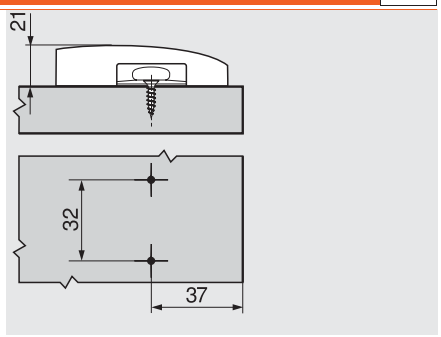

Крестообразный держатель 37/32



Материал	Цвета	№ арт.
Пластмасса	RAL 7036 платиново-серый	955.15E1

- Монтаж с помощью предварительно вмонт. винтов с распорными пробками (EXPANDO)
- Заводская установка зазора двери 2 мм
- Для стандартных и длинных

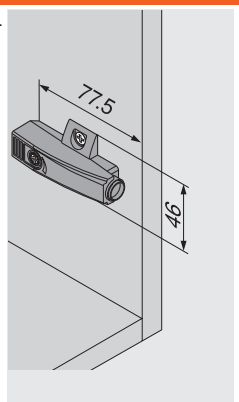

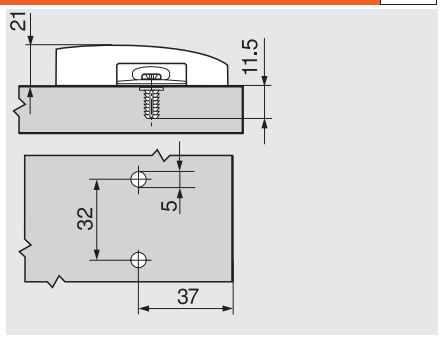

Системы петель

► CLIP top BLUMOTION / CLIP top – петли

►► Монтаж, демонтаж и регулировка

CLIP

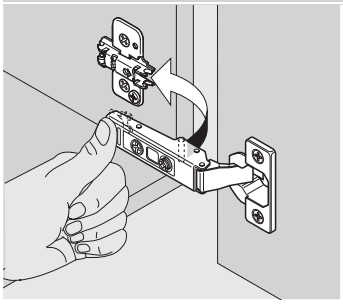

Монтаж

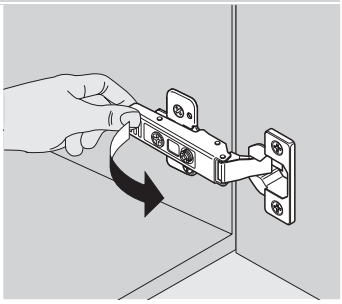

Демонтаж

Крестообразная ответная планка INSERTA

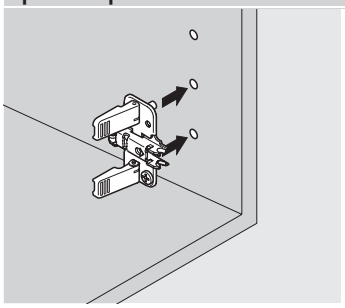

Монтаж

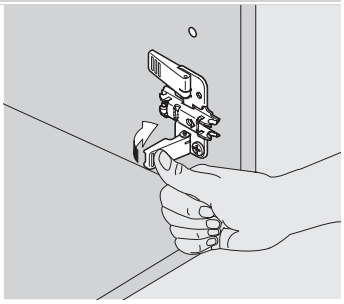

INSERTA

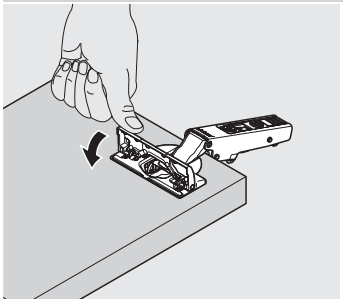

Монтаж

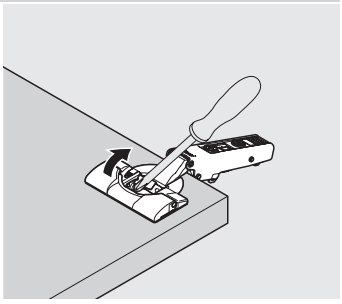

Демонтаж

CLIP top BLUMOTION – под пресс

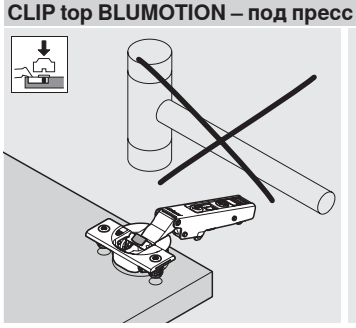

Забивать петли молотком категорически запрещено!

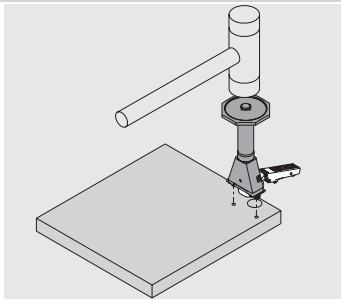

CLIP top BLUMOTION / CLIP top

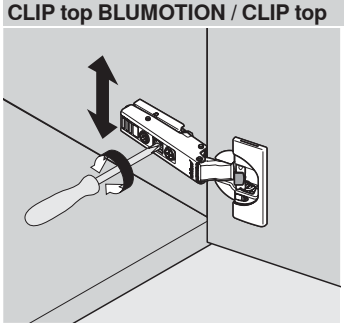

Регулировка по высоте

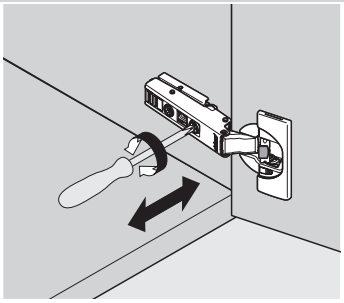

Регулировка по ширине

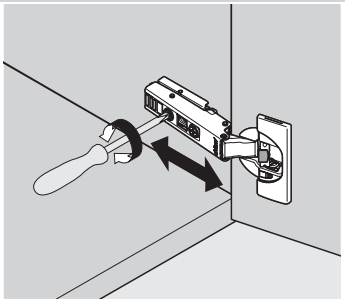

Регулировка по глубине

CLIP top BLUMOTION

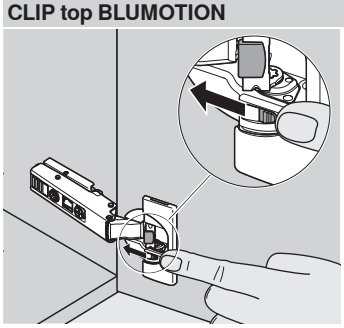

Деактивация

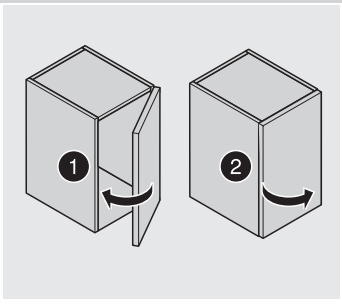

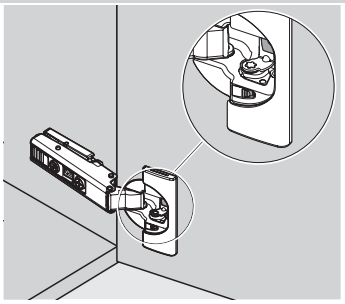

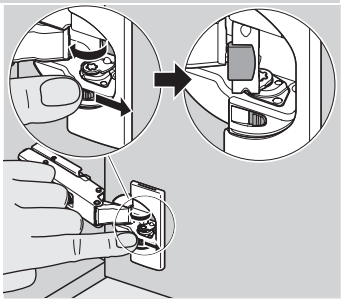

Активация

Ограничитель угла открывания 86° – 70T3553

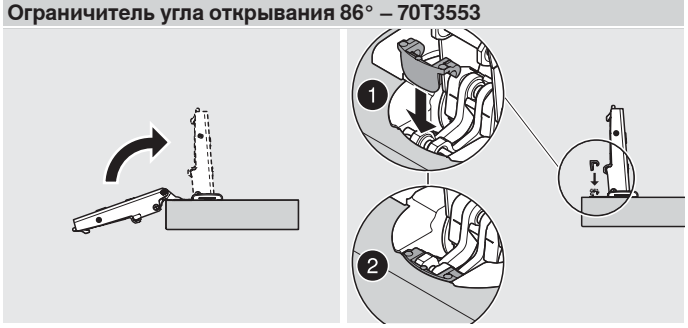

Монтаж

Ограничитель угла открывания – 70T7503N/70T3503N09/70.6103

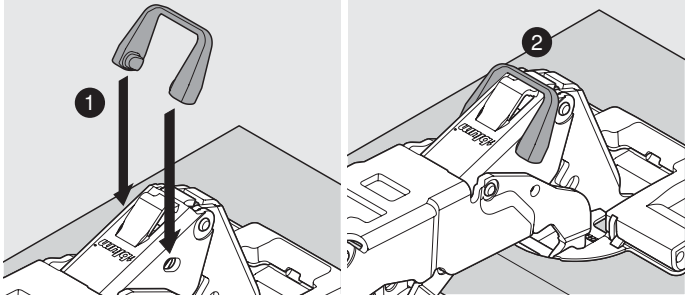

Монтаж

Заглушка на чашку петли

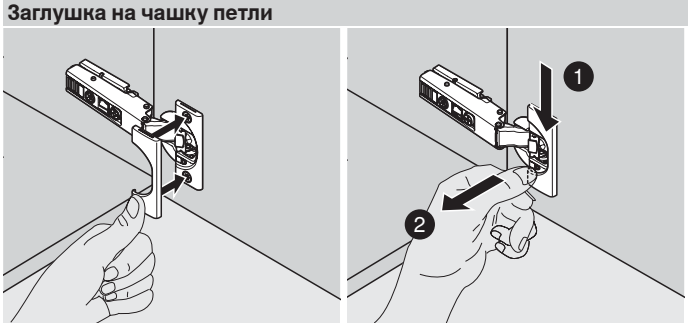

Монтаж | Демонтаж

BLUMOTION 973A – защелкивается на стандартные петле



Монтаж | Демонтаж

BLUMOTION 973A – защелк-ся на петле

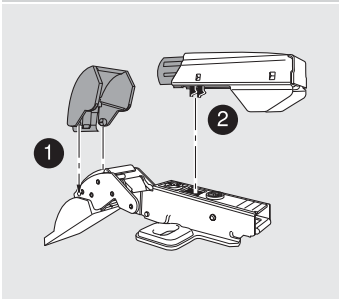

CRISTALLO

BLUMOTION 971A – в держателе, для накладных петель



Крестообразный держатель | Прямой держатель

Системы петель

► CLIP top BLUMOTION / CLIP top – петли

►► Монтаж, демонтаж и регулировка

BLUMOTION 970A – врезной, со стороны петли

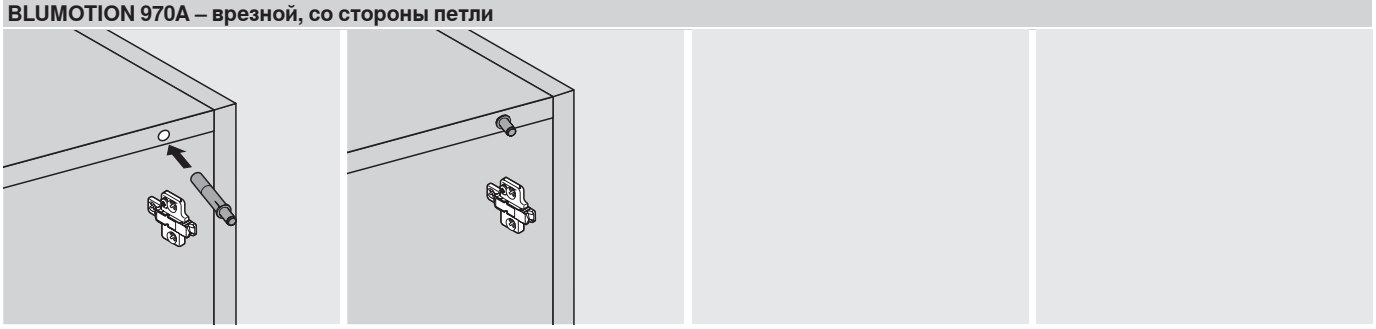

Монтаж в торец

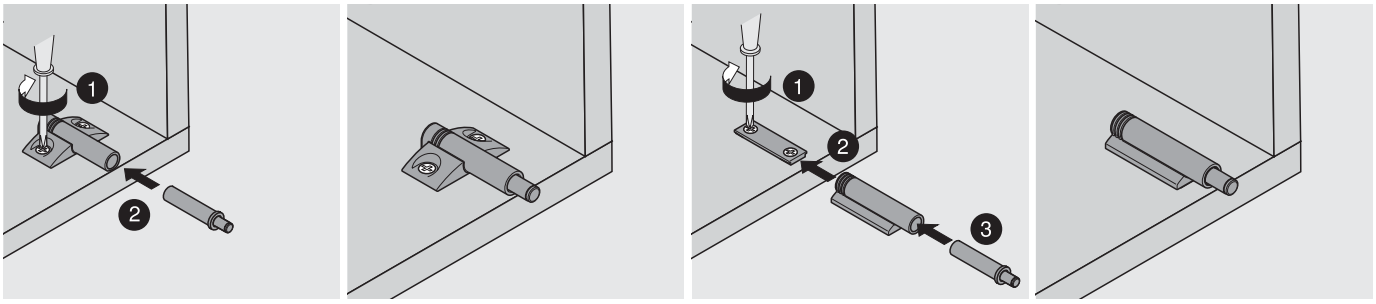

Монтаж на держателе

BLUMOTION 970. – врезной, со стороны ручки

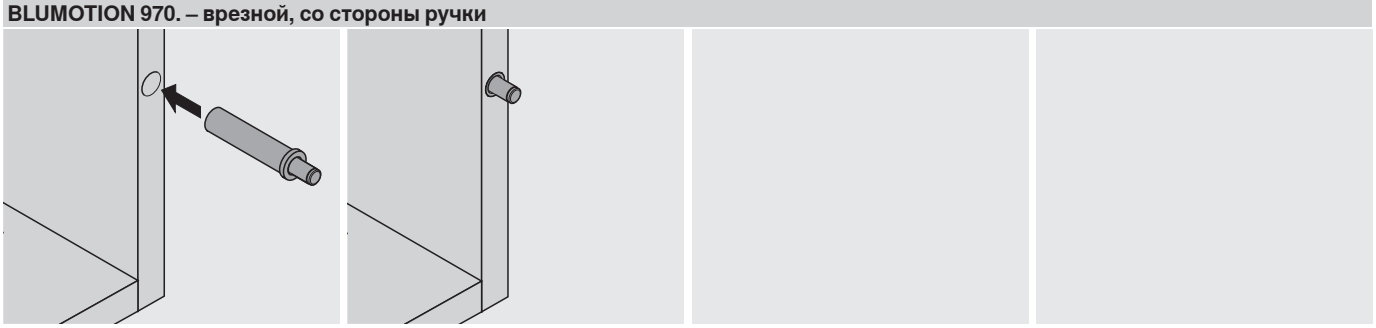

Монтаж в торец

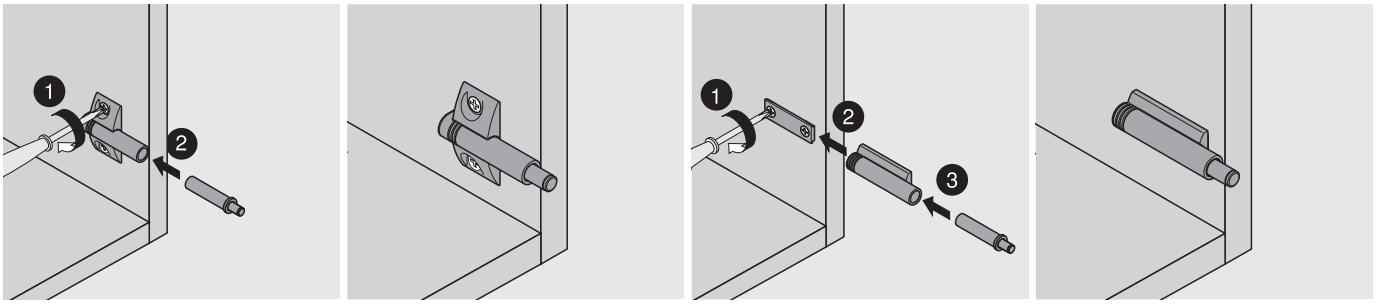

Монтаж на держателе

TIP-ON 955x – для установки в отверстие



Внимание: TIP-ON не вклеивать



Поверхность должна быть чистой, обезжиренной и сухой

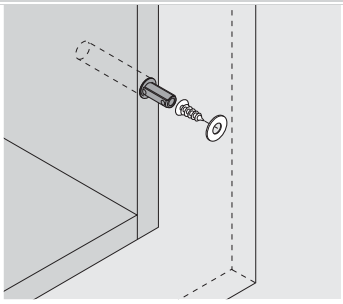

При жестких поверхностях, например, МДФ, засверлите Ø 2.5 мм и зазенкуйте

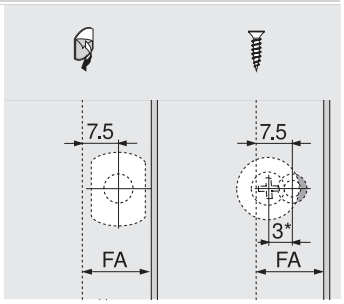

FA Наложение фасада
* Пластина смещается на 3 мм

TIP-ON 955x – с прямым держателем



Монтаж

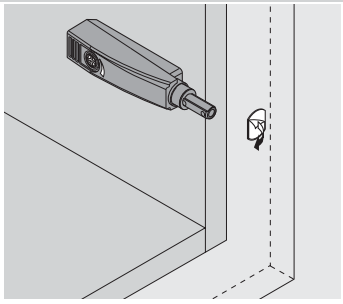

Поверхность должна быть чистой, обезжиренной и сухой

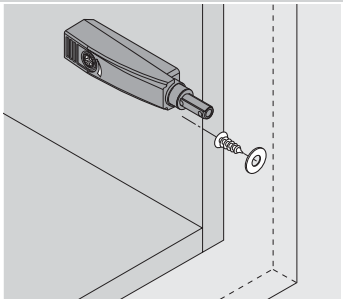

При жестких поверхностях, например, МДФ, засверлите Ø 2.5 мм и зазенкуйте

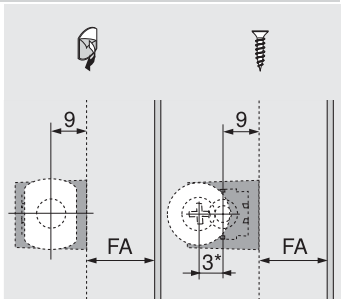

FA Наложение фасада
* Пластина смещается на 3 мм

TIP-ON 955x – с крестообразным держателем

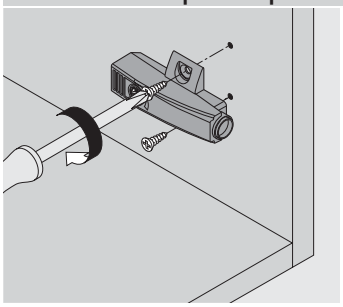

Монтаж



Поверхность должна быть чистой, обезжиренной и сухой

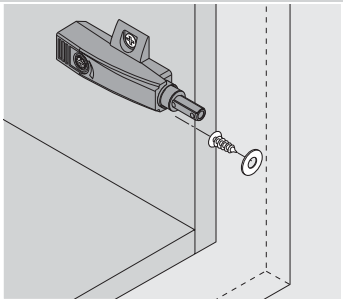

При жестких поверхностях, например, МДФ, засверлите Ø 2.5 мм и зазенкуйте

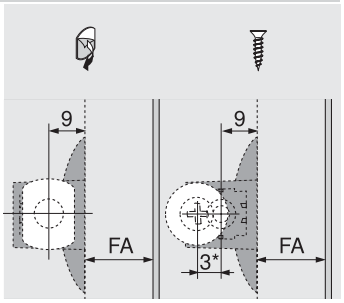

FA Наложение фасада
* Пластина смещается на 3 мм

Прямой держатель



Регулировка по глубине

Крестообразный держатель

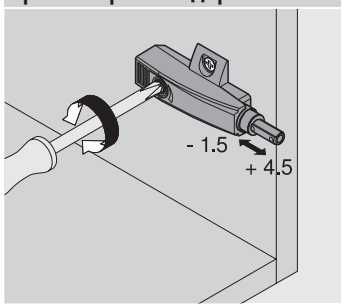

Регулировка по глубине

Пластина

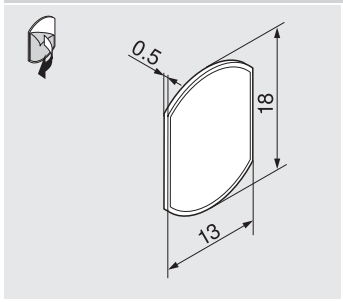

Для наклеивания

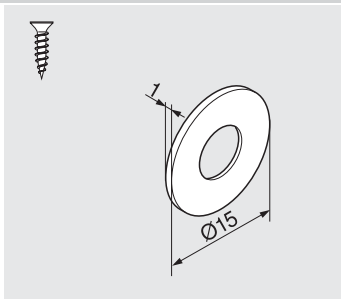

На саморезы

Система петель с монтажом надвижением



Экономичная система петель, предназначена для решения множества задач. Система надвижения петли на ответную планку и фиксации винтом зарекомендовала себя уже много лет назад.

- Простой и рациональный монтаж благодаря тому, что плечо петли легко надвигается на ответную планку
- Удобная настройка и ровный рисунок фасадов благодаря трехмерной регулировке



Простой монтаж двери к корпусу – плечо петли легко надвигается на ответную планку





Петля MODUL для холодильников
- Возможна регулировка в трех плоскостях при установленном холодильнике
- Демонтаж фасада можно производить при установленном холодильнике
- Толщина фасада может достигать 30 мм
- Холодильник можно задвинуть при установленной двери



Петля под фальшпанель
- Петля под фальшпанель, вкладная
- Петля под фальшпанель 28 мм
- Со встроенным BLUMOTION

► MODUL – петли

Виды петель	MODUL BLUMOTION	MODUL С пружиной	MODUL Без пружины	Конструкция	Крепление чашки
►► Стандартная конструкция					
Петля 100° 206		■			
►► Под фальшпанель					
Петля под фальшпанель, вкладная 208	■				
►► Петля для холодильника					
Петля для холодильника 210		■			
►► Ответные планки					
Обзор – ответные планки 212					

а ►► Аксессуары



Заглушка (плечо петли)	215
Саморезы и евровинты	216
Сверло с ограничителем	216
Амортизаторы	216
Отвертки	217

Фотография

►► Монтаж, демонтаж и регулировка



Фотография

Монтаж и демонтаж	218
Регулировка	218

И Информация

Используйте бесплатный сервис, программу **DYNALOG limited** на прилагаемом DVD!

- DYNAPLAN – проектирование корпусов с проверкой на столкновение и возможностью выбора фурнитуры
- DYNACAT – электронный каталог продукции и экспорт данных CAD (dxf, dwg, igs, sat, wrl, x_t, jpg)
- DYNASHOP – корзина и заказ фурнитуры



Количество петель

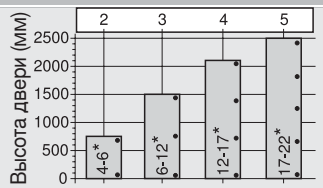

Количество петель зависит от веса и высоты двери.

Чтобы обеспечить устойчивость двери, расстояние между петлями должно быть как можно больше.

Высота и вес указаны для стандартной двери шириной 600 мм.

И Пиктограммы

Только по запросу		Вкладная дверь		Чашка EXPANDO	
Аксессуары		Под фальшпанель		Чашка под пресс	
Общая информация		Петля с прямым плечом		Крестообразная ответная планка	
Угол открывания	110°	Петля с изгибом 9.5 мм		Заглушка (плечо петли)	
Накладная дверь		Петля с изгибом 18 мм		Проектирование	
Полунакладная дверь		Чашка на саморезах		Монтаж, демонтаж и регулировка	

Системы петель

► **MODUL – петли**

►► **Стандартная конструкция**



Петля 100°



- **MODUL** с пружиной
- Плечо надвигается на ответную планку и фиксируется винтом
- Металлическая петля, никелированная
- Угол открывания 100°
- Регулировка фасада в трех плоскостях

Применение

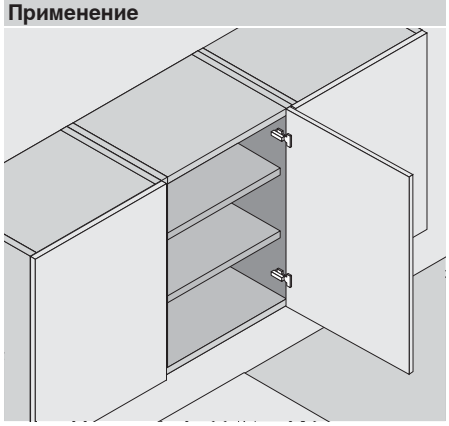

Информация для заказа

Накладная дверь

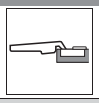

Чашка петли	Саморезы и евровинты	
Петля	Пружина	№ арт.
MODUL	Да	91M2550

Чашка петли	Под пресс	
Петля	Пружина	№ арт.
MODUL	Да	91M2580

Полунакладная дверь

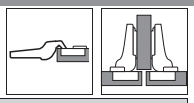

Чашка петли	Саморезы и евровинты	
Петля	Пружина	№ арт.
MODUL	Да	91M2650

Чашка петли	Под пресс	
Петля	Пружина	№ арт.
MODUL	Да	91M2680

Вкладная дверь

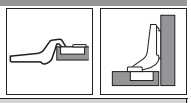

Чашка петли	Саморезы и евровинты	
Петля	Пружина	№ арт.
MODUL	Да	91M2750

Чашка петли	Под пресс	
Петля	Пружина	№ арт.
MODUL	Да	91M2780

a Аксессуары



Заглушка (плечо петли)		
С/без логотипа		№ арт.
Без логотипа		90M2503
Штампов.	Blum	90M2503.BP

a Аксессуары



Заглушка (плечо петли)		
С/без логотипа		№ арт.
Без логотипа		90M2603
С надписью	Blum	90M2603.BL

a Аксессуары



Заглушка (плечо петли)		
С/без логотипа		№ арт.
Без логотипа		90M2603
С надписью	Blum	90M2603.BL

a Аксессуары – общие



Матрица	
Чашка петли	Под пресс
Пластмасса	MZM.0040



Саморез	
Чашка петли	Саморезы и евровинты
3.5 x 15 мм	609.1500
3.5 x 17 мм	609.1700

Дополнительная информация

Обзор – MODUL – петли	205
Ответные планки	212
Аксессуары – заглушка (плечо петли)	215
Аксессуары – общие	216
Монтаж, демонтаж и регулировка	218
Обзор – приспособления	605
Доп. техническая информация	684

Петля 100°

Проектирование

Размеры петли и расчет зазоров при заводской настройке (подъем ответной планки = 0 мм)

Вхождение двери при полном открывании

Накладная дверь

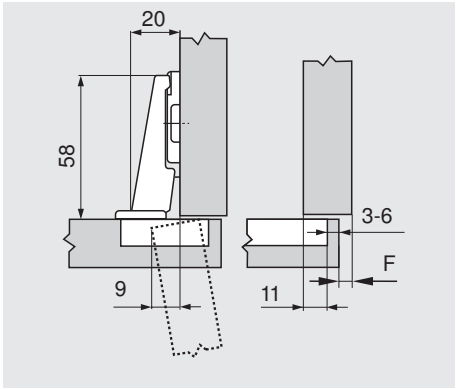

Полунакладная дверь

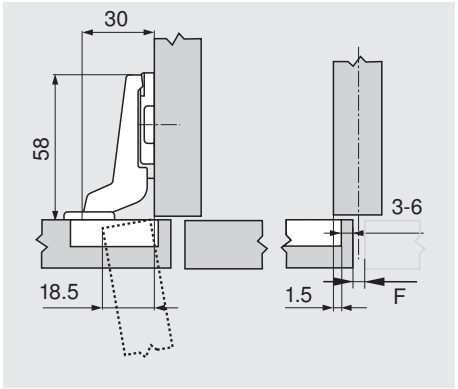

Вкладная дверь

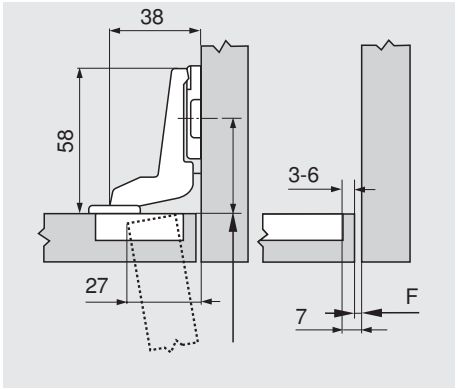

F Зазор

Расстояние (от края) до места крепления ответной планки увеличивается на толщину двери

Расстояние от чашки

	Наложение фасада												
	5	6	7	8	9	10	11	12	13	14	15	16	17
0										3	4	5	6
3							3	4	5	6			
9	3	4	5	6									
-													
↳	Ответная планка												

	Наложение фасада												
	-4.5	-3.5	-2.5	-1.5	-0.5	0.5	1.5	2.5	3.5	4.5	5.5	6.5	7.5
0										3	4	5	6
3							3	4	5	6			
9	3	4	5	6									
-													
↳	Ответная планка												

	Наложение фасада												
										-4	-3	-2	-1
0										3	4	5	6
3													
9													
-													
↳	Ответная планка												

Минимальный зазор (F) для фасадов с радиусом (R = 1 мм) при заводской установке

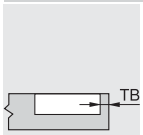

Расстояние от чашки TB	Толщина фасада FS											
	16	18	19	20	21	22	24	26	28	30	31	32
3	0.3	0.5	0.7	1.0	1.3	1.6	3.3					
4	0.3	0.5	0.7	1.0	1.2	1.6	3.2					
5	0.3	0.5	0.7	0.9	1.2	1.5	2.6					
6	0.3	0.5	0.7	0.9	1.1	1.4	2.4					
-												
Дополнительно при регулировке по ширине + 2 мм												
	+ 0.1	+ 0.3	+ 0.3	+ 0.4	+ 0.4	+ 0.5	+ 0.4					

Рекомендуется пробная установка

Регулировка

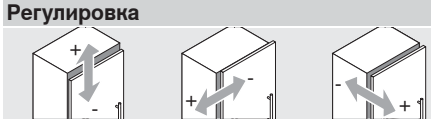

Макс. ± 3.0 мм
См. ответные планки

± 2.0 мм

± 2.0 мм

Монтаж на шурупах

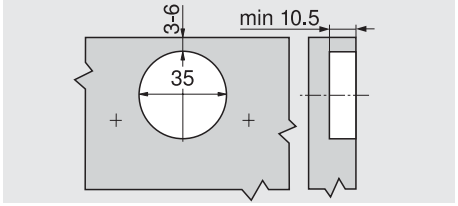

Монтаж под пресс

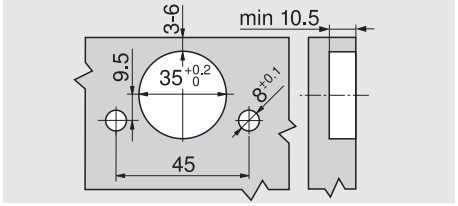

Размеры чашки петли

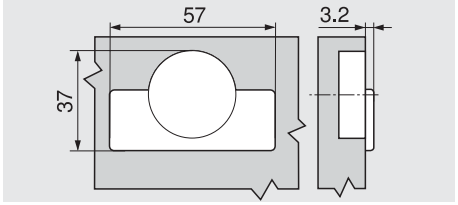

M MODUL

Системы петель

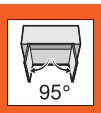

► **MODUL – петли**

►► **Под фальшпанель**

Петля под фальшпанель, вкладная



- **Петля под фальшпанель**
- **MODUL BLUMOTION** со встроенным **BLUMOTION** (с возможностью деактивации)
- Плечо надвигается на ответную планку и фиксируется винтом
- Сочетается только с ответной планкой 199.8130
- Металлическая петля, никелированная
- Угол открывания 95°
- Регулировка фасада в трех плоскостях

Применение

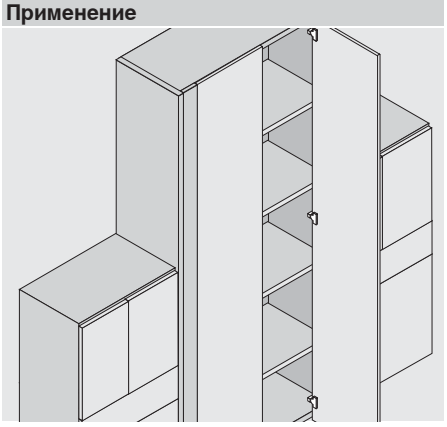

Информация для заказа

Вкладная

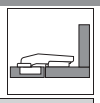

	Чашка петли	**Саморезы и евровинты**	
	Петля	Пружина	№ арт.
MODUL BLUMOTION		Да	**99B9550**

	Чашка петли	**EXPANDO**	
	Петля	Пружина	№ арт.
MODUL BLUMOTION		Да	☎ **99B958E**

	**Ответная планка**	
	Сталь	№ арт.
Подъем	3 мм	**199.8130**

a Аксессуары

	**Заглушка (плечо петли)**	
	С/без логотипа	№ арт.
Без логотипа		**90M2503**
Штампов.	Blum	**90M2503.BP**

a Аксессуары – общие

	**Заглушка на чашку петли**	
	Чашка петли	Саморезы и евровинты/под пресс
MODUL BLUMOTION		**70T3504**

	**Саморез**	
	Чашка петли	Саморезы и евровинты
3.5 x 15 мм		**609.1500**
3.5 x 17 мм		**609.1700**

Дополнительная информация

Обзор – MODUL – петли	205
Ответные планки	212
Аксессуары – заглушка (плечо петли)	215
Аксессуары – общие	216
Монтаж, демонтаж и регулировка	218
Обзор – приспособления	605
Доп. техническая информация	684

Петля под фальшпанель, вкладная

Проектирование

Размеры петли и расчет зазоров при заводской настройке (подъем ответной планки = 3 мм)

Вхождение двери при полном открывании

Вкладная

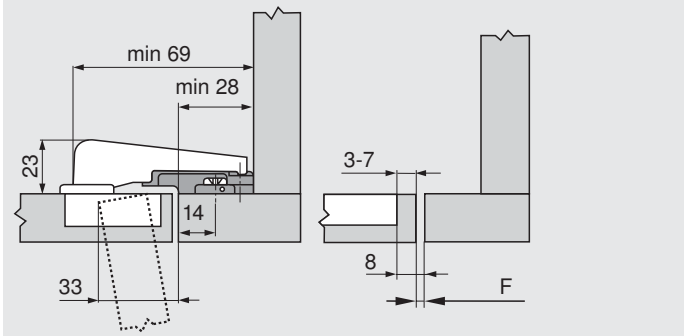

Расстояние до крепления планки: 14 мм

Специальная ответная планка под фальшпанель: 199.8130

F Зазор

Минимальный зазор (F) для фасадов с радиусом (R = 1 мм) при заводской установке

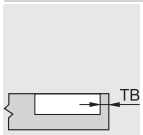

Расстояние от чашки ТВ	Толщина фасада FS 16	18	19	20	22	24	26	28	29	30	31	32
3	0.2	0.3	0.4	0.5	0.8	1.0	1.5	1.9	Рекомендуется пробная установка			
4	0.2	0.3	0.4	0.5	0.7	1.0	1.4	1.8				
5	0.2	0.3	0.4	0.5	0.7	1.0	1.4	1.8				
6	0.2	0.3	0.4	0.5	0.7	1.0	1.4	1.8				
7	0.2	0.3	0.4	0.5	0.7	0.9	1.4	1.7				

Регулировка

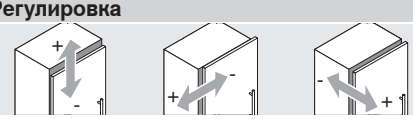

Макс. ± 2.0 мм
См. ответные планки

± 2.0 мм

± 0.8 мм

Монтаж на шурупах

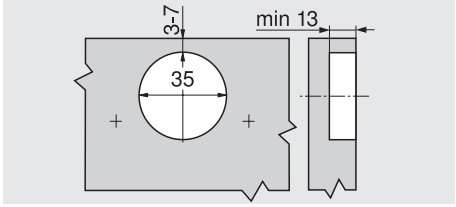

Монтаж EXPANDO

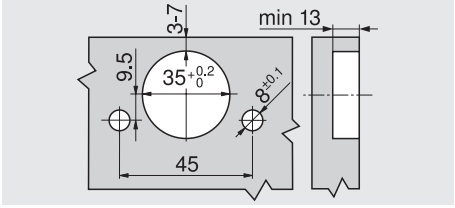

Размеры чашки петли

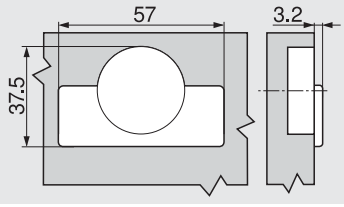

Системы петель

► **MODUL – петли**

►► **Петля для холодильника**

Петля для холодильника



- **Петля для холодильника**
- **Маленькая высота плеча**
- **MODUL** с пружиной
- Плечо надвигается на ответную планку и фиксируется винтом
- Сочетается только с ответной планкой 194K6100E
- Металлическая петля, никелированная
- Угол открывания 95°
- Возможна регулировка фасада в трех плоскостях
- Монтаж и демонтаж фасада можно производить при установленном холодильнике

Применение

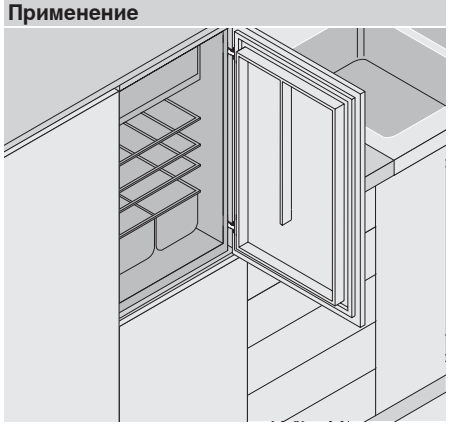

Информация для заказа

Накладная дверь

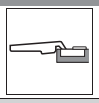

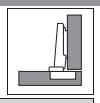

	Чашка петли	**Саморезы и евровинты**	
	Петля	Пружина	№ арт.
MODUL		Да	**91K9550**

	Чашка петли	**Под пресс**	
	Петля	Пружина	№ арт.
MODUL		Да	**91K9580**

	**Ответная планка**	
	Сталь	№ арт.
Подъем	0 мм	**194K6100E**

a Аксессуары – общие

	**Заглушка на чашку петли**	
	Чашка петли	Саморезы и евровинты/под пресс
MODUL		**70T3504**

	**Матрица**	
	Чашка петли	Под пресс
Пластмасса		**MZM.0040**

	**Саморез**	
	Чашка петли	Саморезы и евровинты
3.5 x 15 мм		**609.1500**
3.5 x 17 мм		**609.1700**

Дополнительная информация

Обзор – MODUL – петли	205
Ответные планки	212
Аксессуары – общие	216
Монтаж, демонтаж и регулировка	218
Обзор – приспособления	605
Доп. техническая информация	684

Петля для холодильника

Проектирование

Размеры петли и расчет зазоров при заводской настройке (подъем ответной планки = 0 мм)

Вхождение двери при полном открывании

Накладная дверь



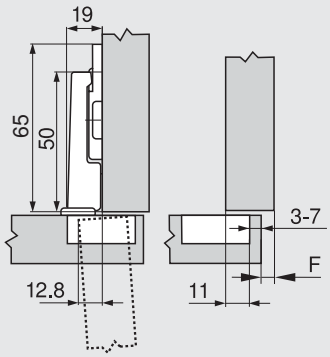

F Зазор

Расстояние от чашки

	Наложение фасада												
	6	7	8	9	10	11	12	13	14	15	16	17	18
0									3	4	5	6	7
3													
6													
9													
Ответная планка													

Минимальный зазор (F) для фасадов с радиусом (R = 1 мм) при заводской установке

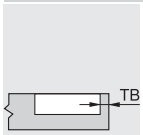

Расстояние от чашки TB	Толщина фасада FS											
	16	18	19	20	22	24	26	28	29	30	31	32
3	0.2	0.2	0.3	0.4	0.5	0.8	1.3	2.5	3.5	4.4	5.3	6.1
4	0.2	0.2	0.3	0.4	0.5	0.8	1.3	1.9	2.9	3.8	4.7	5.5
5	0.2	0.2	0.3	0.4	0.5	0.8	1.2	1.7	2.4	3.2	4.0	4.9
6	0.2	0.2	0.3	0.4	0.5	0.8	1.2	1.7	2.2	2.8	3.5	4.3
7	0.2	0.2	0.3	0.4	0.5	0.8	1.2	1.6	2.0	2.4	3.0	3.8
Дополнительно при регулировке по ширине + 2 мм												
	+ 0.0	+ 0.1	+ 0.1	+ 0.1	+ 0.3	+ 0.5	+ 0.4	+ 0.4	+ 0.4	+ 0.4	+ 0.3	+ 0.2

Регулировка

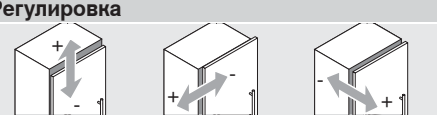

Макс. ± 2.0 мм
См. ответные планки

± 2.0 мм

+ 3.0 мм
- 2.0 мм

Монтаж на шурупах

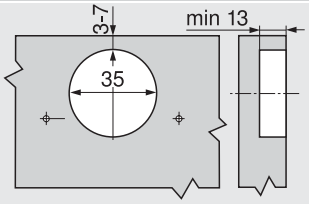

Монтаж под пресс

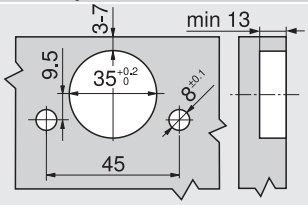

Размеры чашки петли

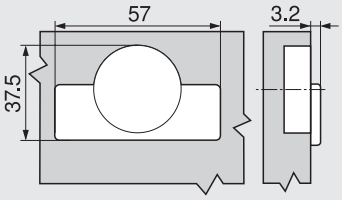

Системы петель

► MODUL – петли

►► Ответные планки

Обзор – ответные планки

Ответная планка		Материал	Регулировка по высоте							
Крестообразная ответная планка	37/32	Цинк	Двусоставные планки	± 2 мм	212			212		
Крестообразная ответная планка	37/32	Сталь	Продольное отверстие	± 2 мм			213			
Крестообразная ответная планка	37/32	Сталь	Продольное отверстие	± 3 мм	213			213		
Крестообр. ответная планка для петель с двух сторон корпуса	37/32	Сталь	Продольное отверстие	± 3 мм				213		
Крестообразная ответная планка для петель под фальшпанель	14/32	Цинк	Продольное отверстие	± 2 мм				214		
Крестообразная ответная планка для петель под фальшпанель	37/32	Сталь	Продольное отверстие	± 2 мм			214			

Пиктограммы

	Только по запросу		Крепление с помощью саморезов		Установка на пробки под пресс – только матрицей
а	Аксессуары		Установка INSERTA		Установка на пробки под пресс
и	Общая информация		Установка EXPANDO		
	Крестообразная ответная планка		Установка на евровинты		

Крестообразная ответная планка 37/32



- Монтаж на саморезы Ø 3.5 и Ø 4 мм
- Регулировка по высоте ± 2 мм
- Рекомендуемая длина шурупа 17 мм
- Материал: цинк, никелированный

Подъем	Высота	№ арт.
0 мм	9.2 мм	195H7100
3 мм	12.2 мм	195H7130
9 мм	18.2 мм	195H7190

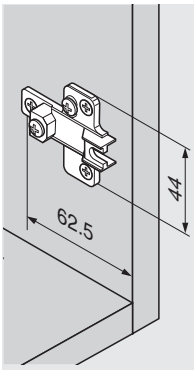

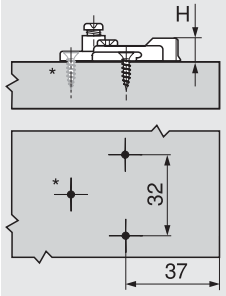

* Дополнительный шуруп для петель с большим углом открывания

H Высота

Крестообразная ответная планка 37/32



- Монтаж на евровинты Ø 6 x 14.5 мм (661.1450)
- Регулировка по высоте ± 2 мм
- Материал: цинк, никелированный

Подъем	Высота	№ арт.
0 мм	9.2 мм	195H9100

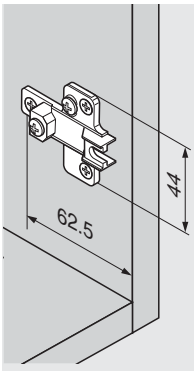

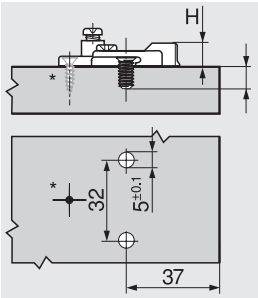

* Дополнительный шуруп для петель с большим углом открывания

H Высота

Крестообразная ответная планка 37/32



Подъем	Высота	№ арт.
0 мм	8.3 мм	193L6100
3 мм	11.3 мм	193L6130

- Монтаж на саморезы Ø 3.5 и Ø 4 мм
- Регулировка по высоте ± 3 мм
- Рекомендуемая длина шурупа 17 мм
- Материал: сталь, никелированный

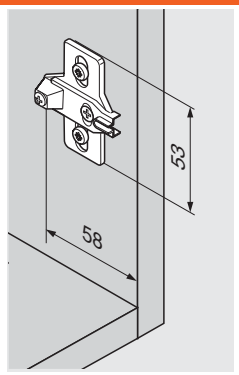

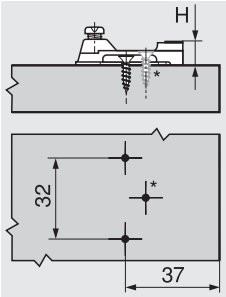

* Дополнительный шуруп для петель с большим углом открывания

H Высота

Крестообразная ответная планка 37/32



Подъем	Высота	№ арт.
0 мм	8.3 мм	194E6100.ED
3 мм	11.3 мм	194E6130.ED

- Монтаж с помощью предварительно вмонт. винтов с распорными пробками (EXPANDO)
- Регулировка по высоте ± 2 мм
- Материал: сталь, никелированный

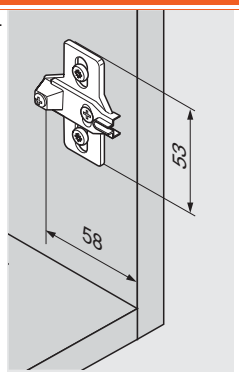

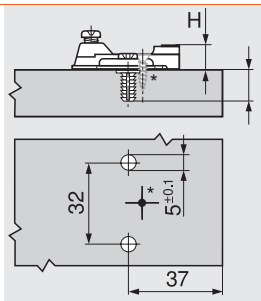

* Дополнительный шуруп для петель с большим углом открывания

H Высота

Крестообразная ответная планка 37/32



Подъем	Высота	№ арт.
0 мм	8.3 мм	193L8100
3 мм	11.3 мм	193L8130

- Монтаж с помощью предустановленных евровинтов Ø 6 мм
- Регулировка по высоте ± 3 мм
- Материал: сталь, никелированный

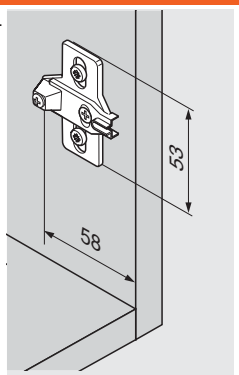

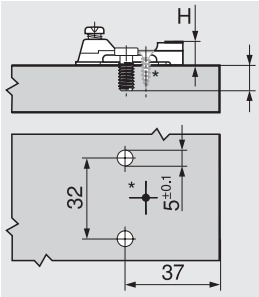

* Дополнительный шуруп для петель с большим углом открывания

H Высота

Крестообр. ответная планка для петель с двух сторон корпуса 37/32



Подъем	Высота	№ арт.
0 мм	8.3 мм	193L8100.21

- Монтаж с помощью предустановленных евровинтов Ø 6 мм
- Регулировка по высоте ± 3 мм
- Для использования с двух сторон корпуса
- Материал: сталь, никелированный

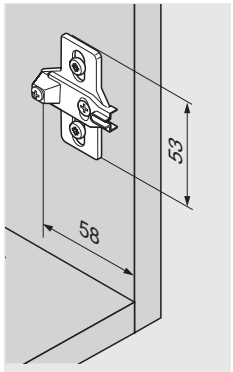

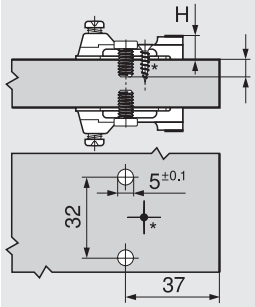

* Требуется дополнительный шуруп

H Высота

Системы петель

► MODUL – петли

►► Ответные планки

Крестообразная ответная планка для петель под фальшпанель 14/32



Подъем	Высота	№ арт.
3 мм	12.2 мм	199.8130

- Монтаж с помощью предустановленных евровинтов Ø 6 мм
- Регулировка по высоте ± 2 мм
- Под фальшпанель
- Материал: цинк, никелированный

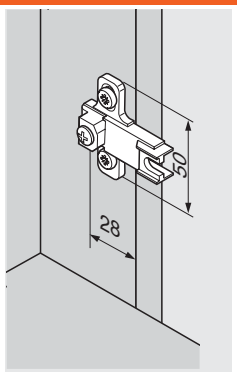

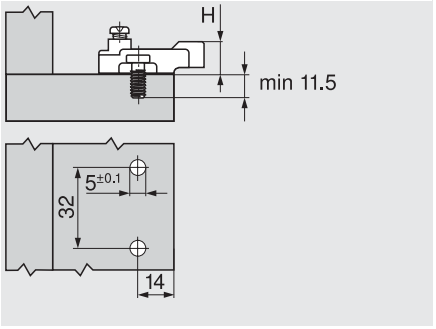

H Высота

Крестообразная ответная планка для петель под фальшпанель 37/32



Подъем	Высота	№ арт.
0 мм	10.3 мм	194K6100E

- Монтаж с помощью предварительно вмонт. винтов с распорными пробками (EXPANDO)
- Регулировка по высоте ± 2 мм
- Для петель для холодильника
- Материал: сталь, никелированный

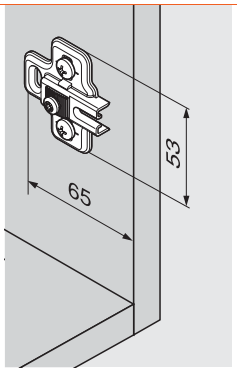



* Возможно использовать дополнительный шуруп

H Высота

Заглушка (плечо петли)

Виды петель	Прямое плечо		Плечо с изгибом 9.5 мм Плечо с изгибом 18 мм	
Петля 100°				
	Сталь	**Сталь**	**Сталь**	**Сталь**
	Без логотипа	Штампов.	Без логотипа	С надписью
	90M2503	90M2503.BP	90M2603	90M2603.BL
Петля под фальшпанель, вкладная				
	Сталь	**Сталь**		
	Без логотипа	Штампов.		
	90M2503	90M2503.BP		

Заглушки: с индивидуальным логотипом от 1000 шт.

Саморезы — Ø 3.5 мм

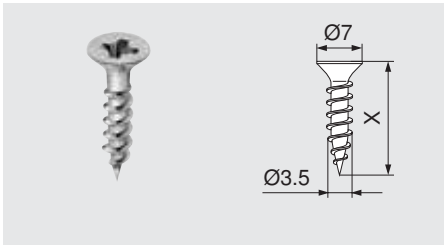

- Ø 3.5 мм
- Материал: сталь, никелированный

Длина (X)	№ арт.
15 мм	609.1500
17 мм	609.1700

Евровинты — Ø 6.0 мм

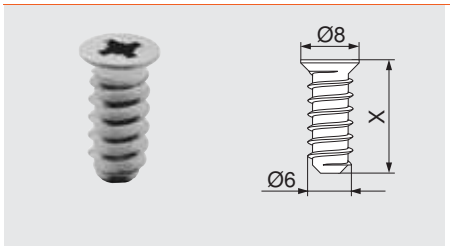

- Ø 6 мм
- Диаметр сверления Ø 5 мм
- Материал: сталь, никелированный

Длина (X)	№ арт.
10 мм	661.1000.HG
11.5 мм	661.1150.HG
13 мм	661.1300.HG
14.5 мм	661.1450.HG
20 мм	661.2000.HG

Сверло с ограничителем



- Ø 2.7 мм, длина сверла 70 мм
- Для предварительного сверления под саморезы Ø 3.5 мм
- Глубина сверления до 8 мм
- Материал: каленая сталь

	№ арт.
Сверло с ограничителем	M01.ZZ03
Запасное сверло	M01.ZZB3

Самоклеящийся амортизатор

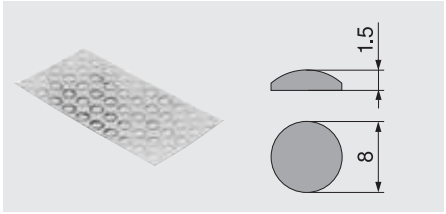

- Для смягчения удара
- Материал: пластмасса, прозрачный

	№ арт.
Самоклеящийся амортизатор	993.710

Врезной амортизатор

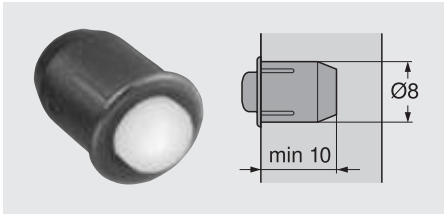

- Для смягчения удара
- Зазор между фасадом и корпусом 2 мм
- Состоит из двух частей
- Материал: пластмасса, RAL 9006 серый металлик

	№ арт.
Врезной амортизатор	993.706

Отвертка крестовая



- PZ (Pozi = позидрайв) размер 2
- Длина без рукоятки 100 мм
- Длина отвертки 200 мм
- Ручка оранжевого цвета с логотипом “Blum”
- Материал: пластмасса/сталь, черный/оранжевый

	№ арт.
Отвертка крестовая	303.756.1

Отвертка под шлиц



- Шлиц, размер 1.0 x 5.5 мм
- Длина без рукоятки 125 мм
- Длина отвертки 225 мм
- Ручка оранжевого цвета с логотипом “Blum”
- Материал: пластмасса/сталь, черный/оранжевый

	№ арт.
Отвертка под шлиц	314.928.1

Системы петель

► MODUL – петли

►► Монтаж, демонтаж и регулировка

MODUL

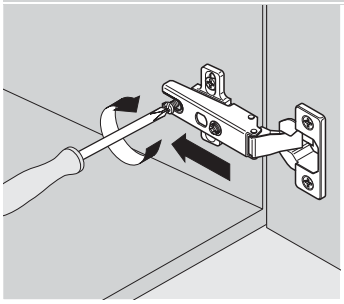

Монтаж

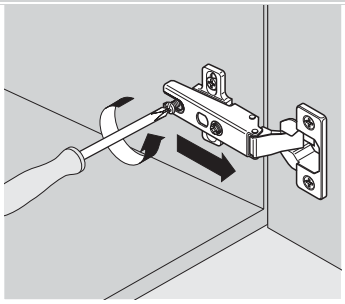

Демонтаж

Регулировка

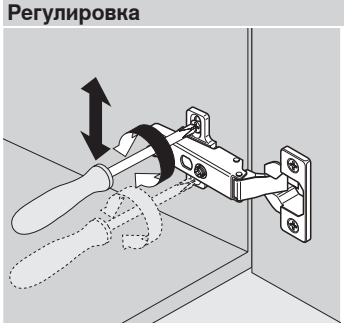

Регулировка по высоте

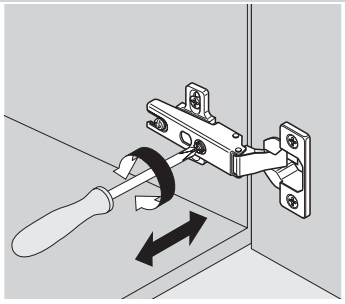

Регулировка по ширине

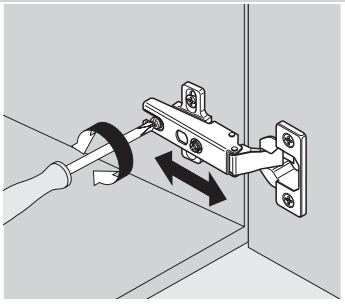

Регулировка по глубине